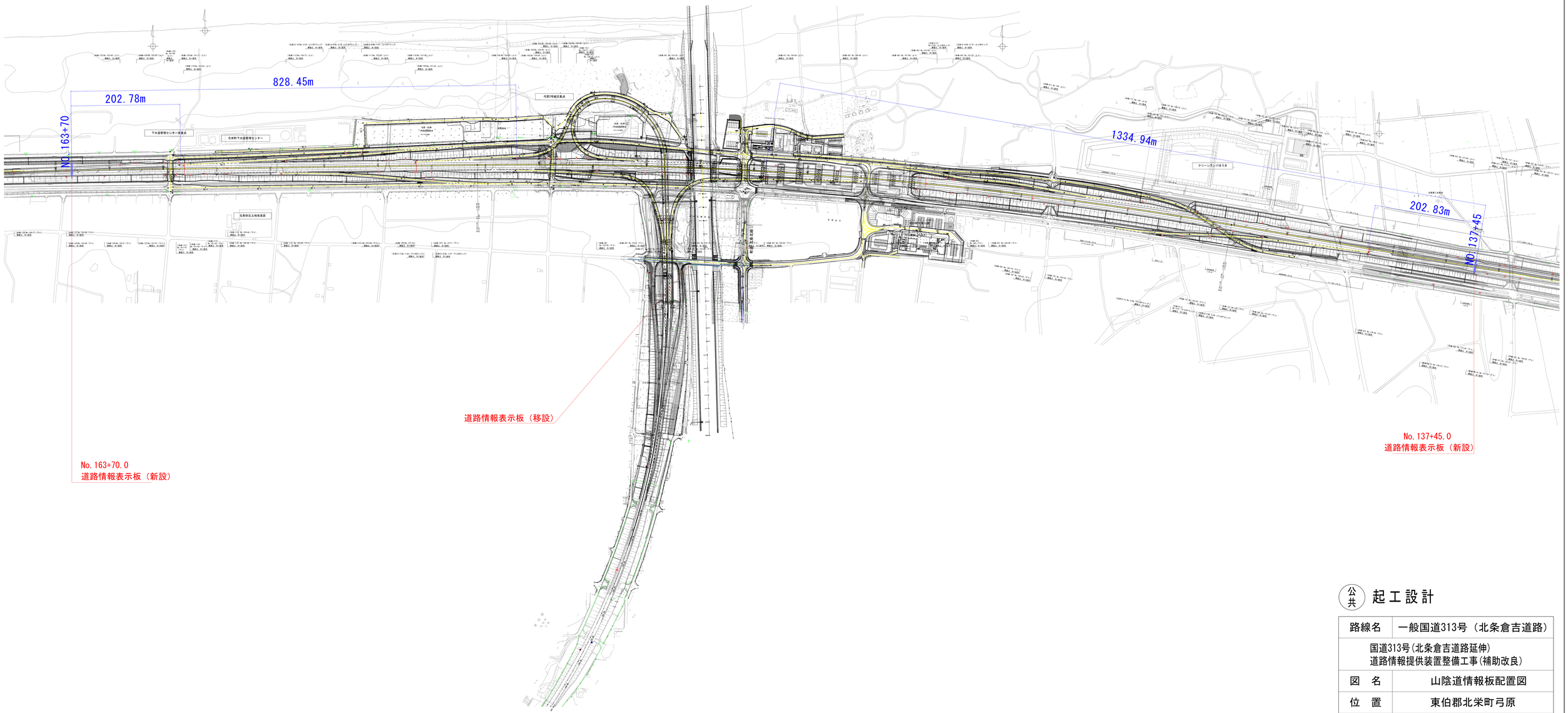

公共 起工設計

路線名	一般国道313号（北条倉吉道路）		
国道313号(北条倉吉道路延伸) 道路情報提供装置整備工事(補助改良)			
図　名	山陰道情報板配置図		
位　置	東伯郡北栄町弓原		
縮　尺	図示	単位	mm
図　号	全　12　葉中の内　1		
令和 8 年度施行　　鳥取県			
鳥取県中部総合事務所 県土整備局			

※A1サイズをA3に縮小しています。

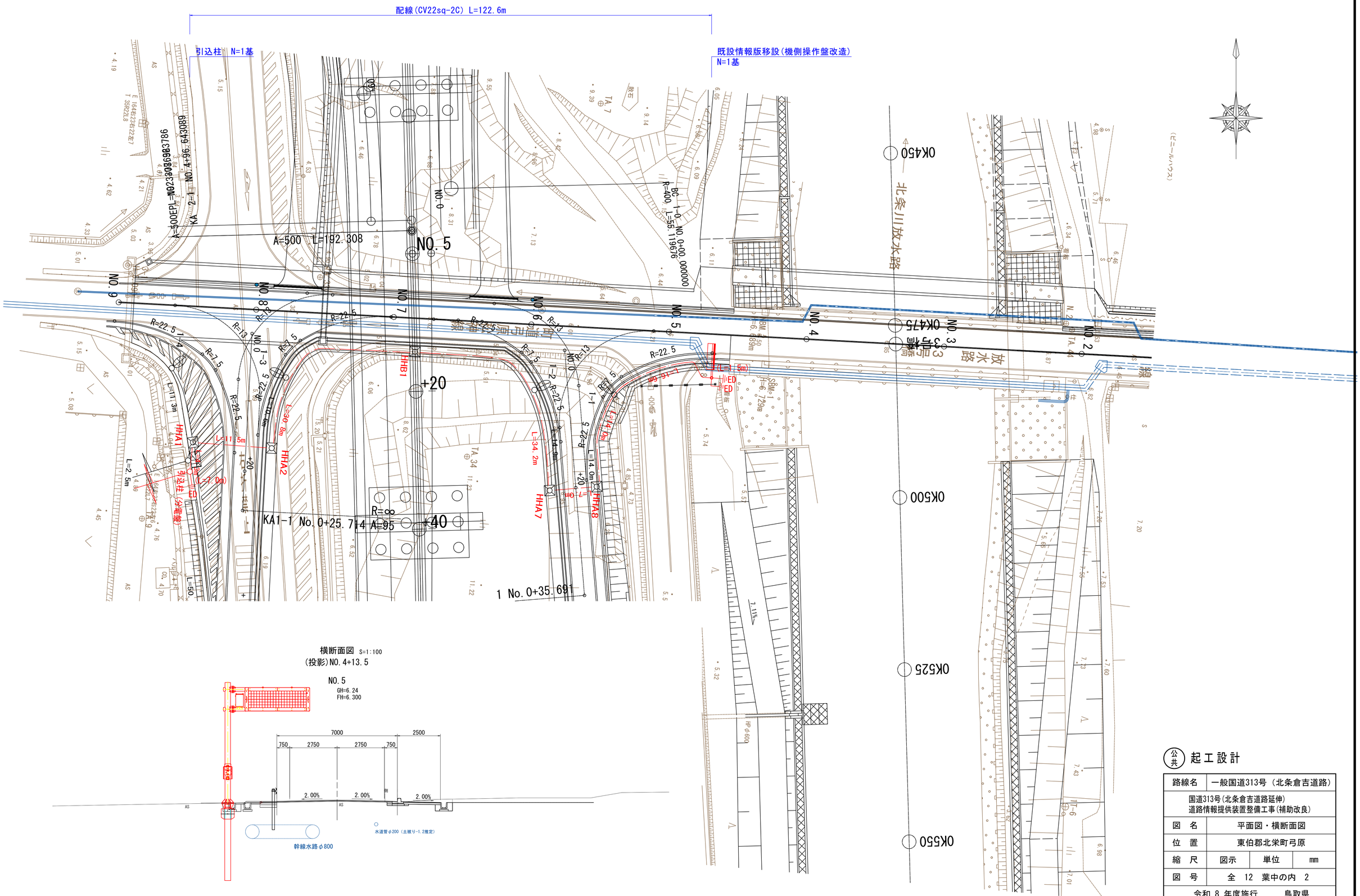

公共 起工設計

路線名	一般国道313号（北条倉吉道路）		
国道313号(北条倉吉道路延伸) 道路情報提供装置整備工事(補助改良)			
図　名	平面図・横断面図		
位　置	東伯郡北栄町弓原		
縮　尺	図示	単位	mm
図　号	全　12　葉中の内　2		
令和 8 年度施行　　鳥取県			
鳥取県中部総合事務所 県土整備局			

※A1サイズをA3に縮小しています。

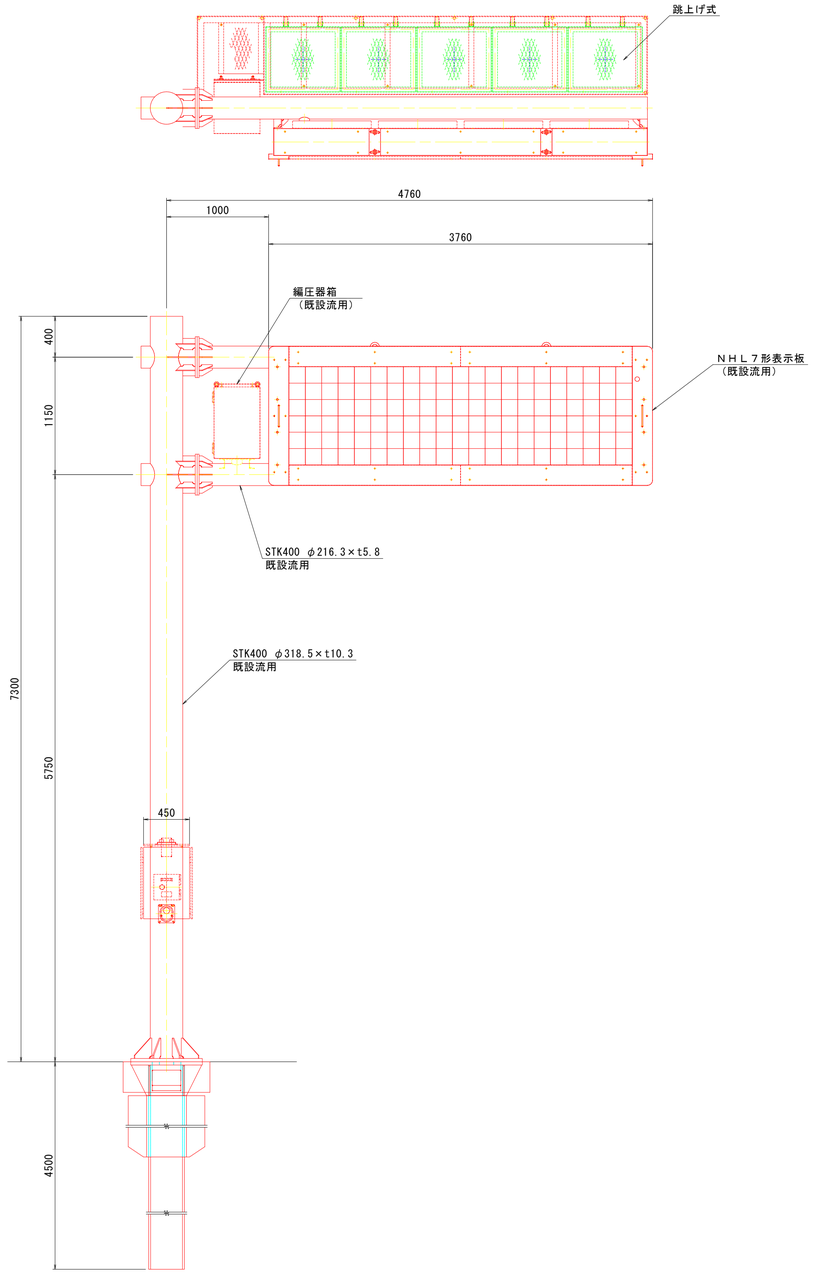

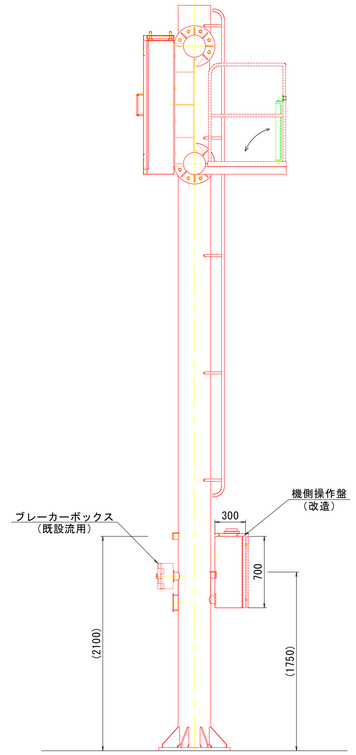

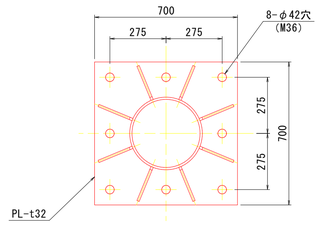

ベースプレート詳細図
(S=1/15)

※事前点検により、劣化・破損等が確認された部品については、修理するものとする。
修理が必要な部品は以下のとおりである。
・交換用鍵 ハンドル錠　5個
・交換用鍵 ラッチ錠　3個
・気温計用 ファン　1個
・情報板用 バッテリー　2個

公共 起工設計

路線名	一般国道313号（北条倉吉道路）		
国道313号(北条倉吉道路延伸) 道路情報提供装置整備工事(補助改良)			
図　名	既設道路情報板一般図		
位　置	東伯郡北栄町弓原		
縮　尺	図示	単位	mm
図　号	全　12　葉中の内　3		
令和 8 年度施行　　鳥取県			
鳥取県中部総合事務所 県土整備局			

※A1サイズをA3に縮小しています。

機側操作盤外形図
(S=1/5)

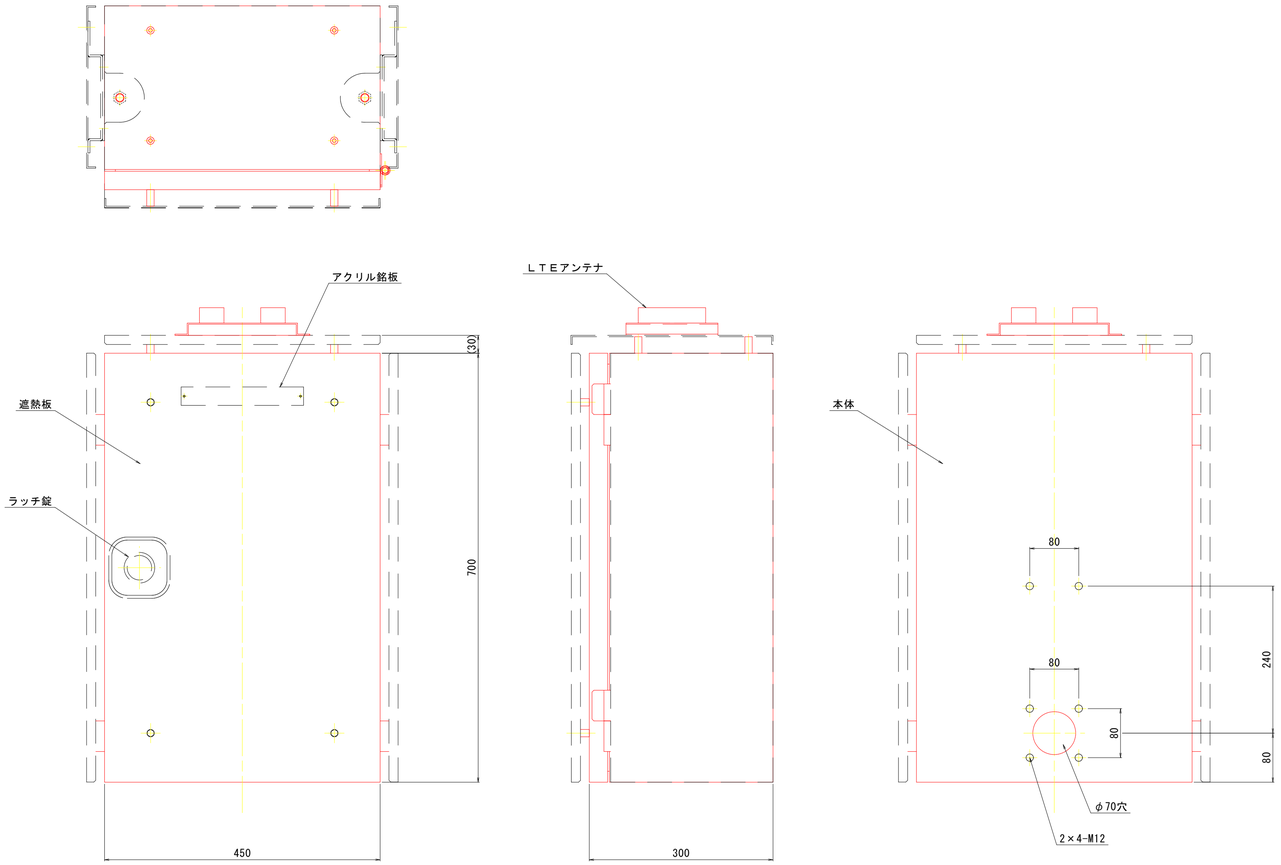

機側操作盤内部配置図
(S=1/5)

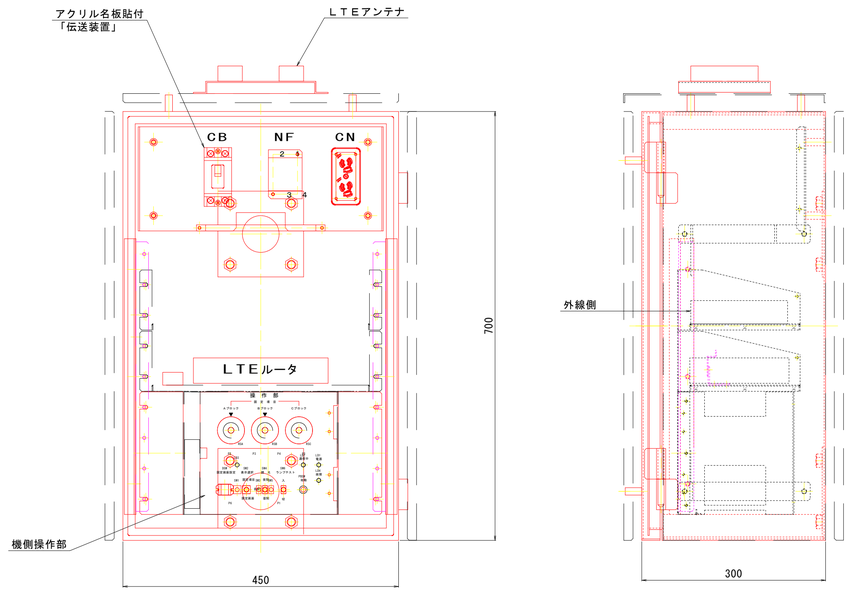

機側操作盤　総合結線図
(S=1/5)

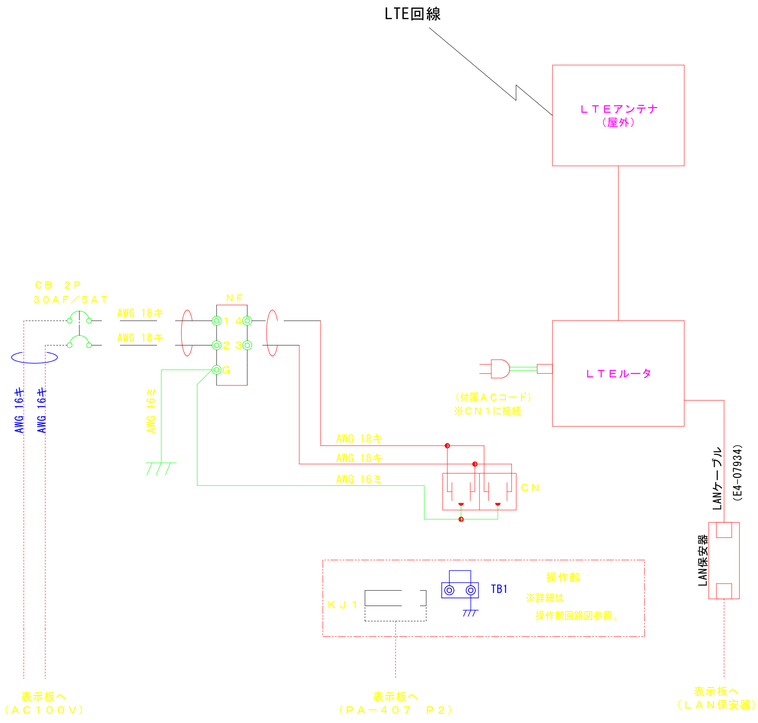

公共 起工設計

路線名	一般国道313号（北条倉吉道路）		
国道313号(北条倉吉道路延伸) 道路情報提供装置整備工事(補助改良)			
図　名	機側操作盤詳細図		
位　置	東伯郡北栄町弓原		
縮　尺	図示	単位	mm
図　号	全　12　葉中の内　4		
令和 8 年度施行　　鳥取県			
鳥取県中部総合事務所 県土整備局			

※A1サイズをA3に縮小しています。

既設道路情報板基礎詳細図

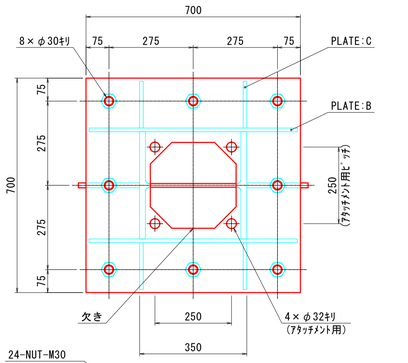

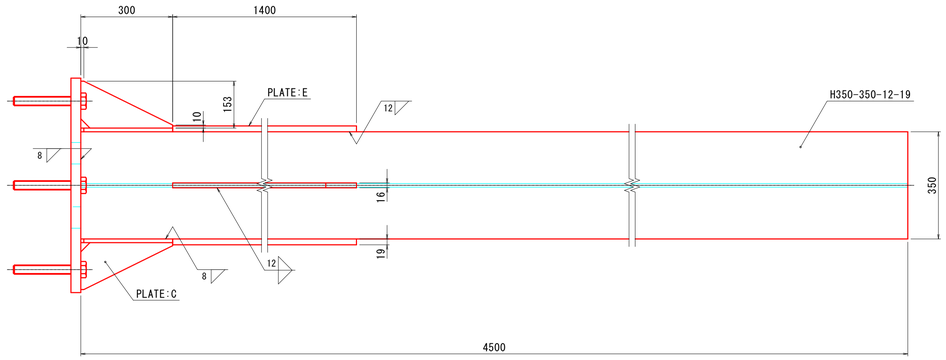

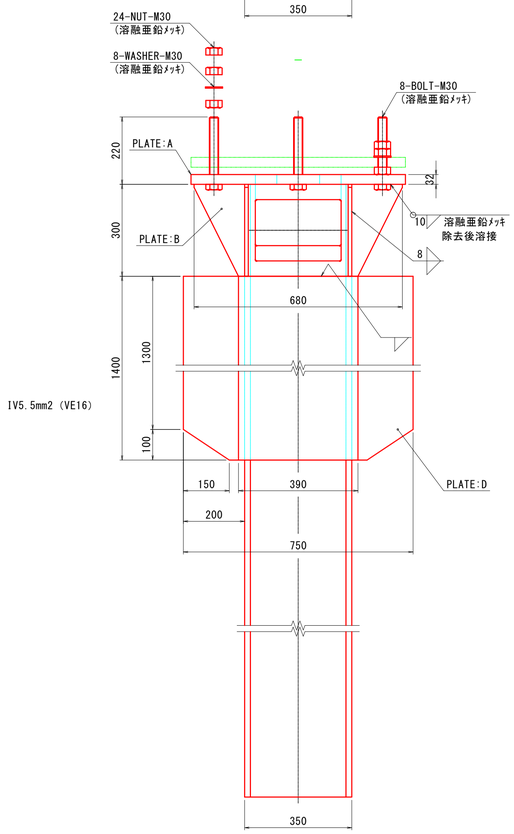

材料表

種別	規格・材質	寸法・強度区分	単質(kg)	数量	質量(kg)
BOLT	JIS B 1180 全ねじ六角ﾎﾞﾙﾄ	M30×L220 -4.6 (溶融亜鉛ﾒｯｷ)	1.22	8	9.8
NUT	JIS B 1181 六角ﾅｯﾄ	M30 -4 (溶融亜鉛ﾒｯｷ)	-	24	-
WASHER	JIS B 1256 並丸	M30 (溶融亜鉛ﾒｯｷ)	-	8	-
PLATE:A	JIS G 3101 SS400	32×700×700	123.09	1	123.1
PLATE:B	JIS G 3101 SS400	12×300×680	19.22	2	38.4
PLATE:C	JIS G 3101 SS400	12×153×300×1/2	2.16	4	8.6
PLATE:D	JIS G 3101 SS400	16×200×1400	35.17	2	70.3
PLATE:E	JIS G 3101 SS400	19×390×1400	81.44	2	162.9
H	注1)	350×350×12×19 L=4500	607.50	1	607.5
TOTAL					1020.6

注1) JIS G 3101 SS400、JIS G 3136 SN400A 又は、これと同等以上の材質とする。

注2) 溶接部のｽｶﾗｯﾌﾟはC30 又は、R30とする。

注3) ﾎﾞﾙﾄは、強度区分4.6と同等以上とする。

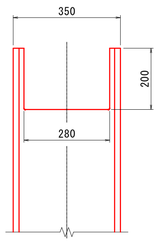

H形鋼上端部

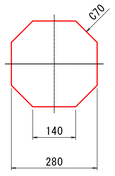

PLATE:A 欠き部

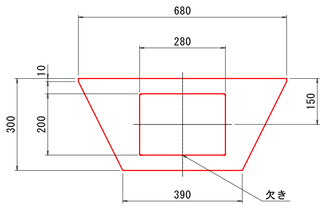

PLATE:B t12

根巻コンクリート

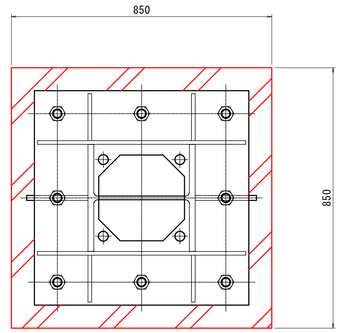

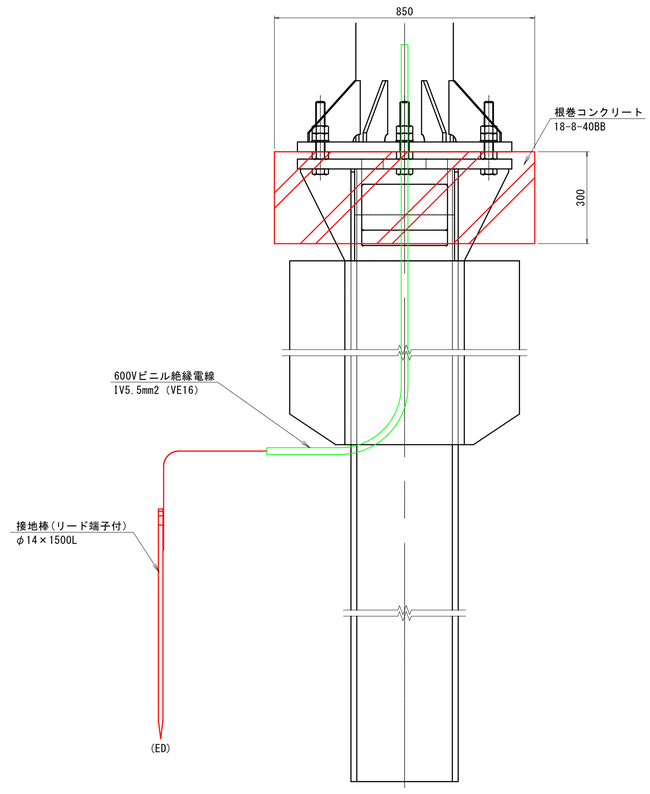

公共 起工設計

路線名	一般国道313号 (北条倉吉道路)		
国道313号(北条倉吉道路延伸) 道路情報提供装置整備工事(補助改良)			
図 名	既設道路情報板基礎詳細図		
位 置	東伯郡北栄町弓原		
縮 尺	図示	単位	mm
図 号	全 12 葉中の内 5		
令和 8 年度施行 鳥取県			
鳥取県中部総合事務所 県土整備局			

※A1サイズをA3に縮小しています。

引込柱参考図　S=1/30

※ポール一式は既設転用予定

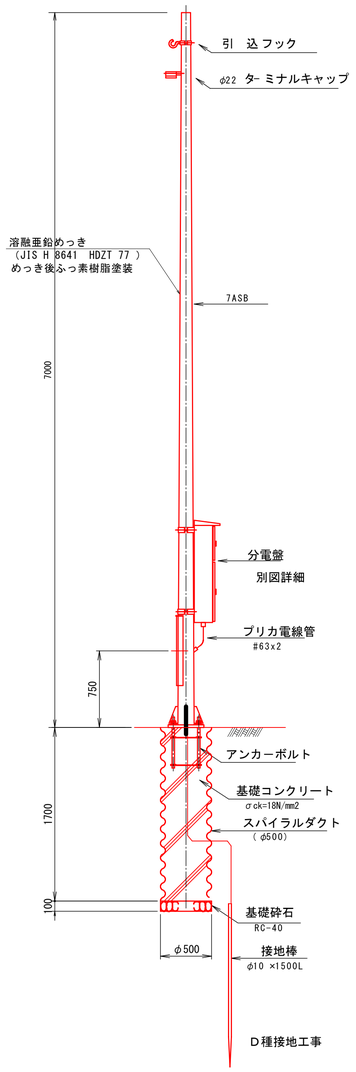

ベースプレート詳細図 S=1/10

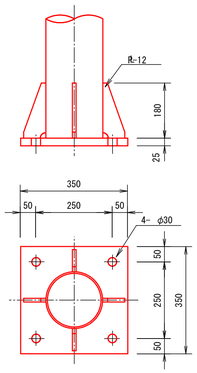

アンカーボルト詳細図 S=1/10

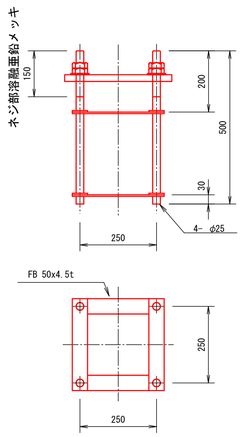

分電盤参考図　S=1/10

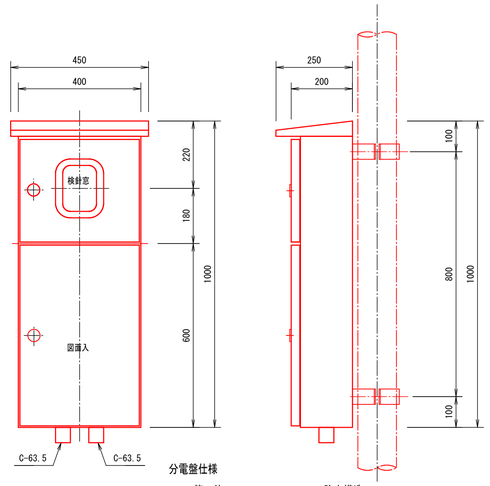

分電盤仕様

1.	箱　体	SPCC 2.3t 防水構造
2.	扉	SPCC 2.3t パッキン貼り付
3.	ハンドル	施錠式
4.	防　錆	溶融亜鉛めっき（JIS H 8641　HDZT 77 ）
5.	塗　装	めっき後ふっ素樹脂塗装
6.	塗装色	指定色

短　線　結　線　図

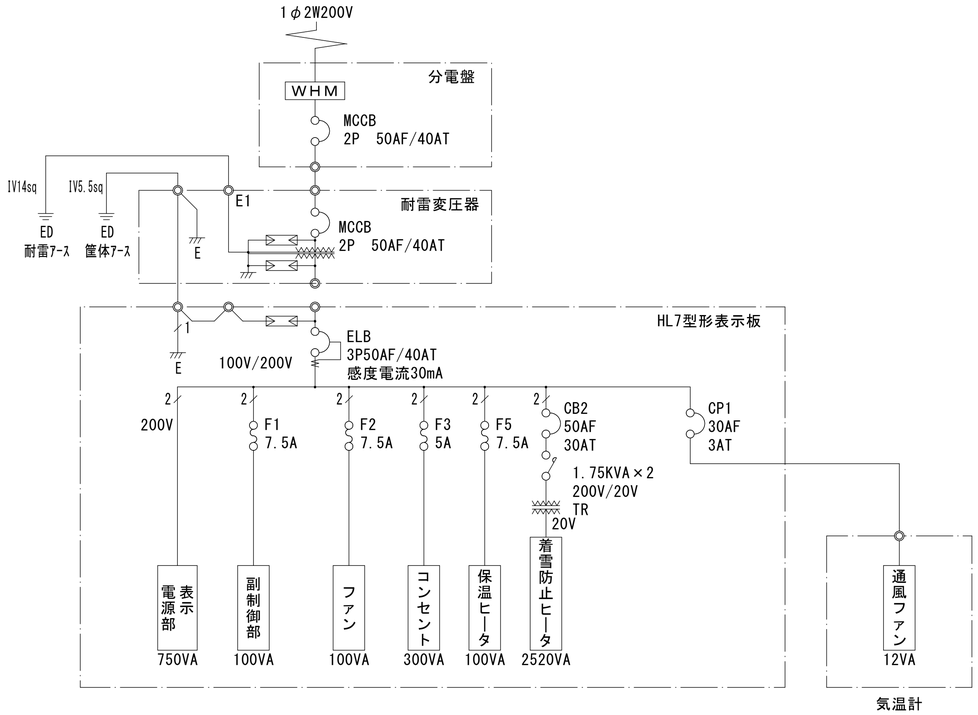

公共 起工設計　（参考図）

路線名	一般国道313号（北条倉吉道路）		
国道313号(北条倉吉道路延伸) 道路情報提供装置整備工事(補助改良)			
図　名	引込柱		
位　置	東伯郡北栄町弓原		
縮　尺	図示	単位	mm
図　号	全　12　葉中の内　6		
令和 8 年度施行　　鳥取県			
鳥取県中部総合事務所 県土整備局			

※A1サイズをA3に縮小しています。

配管配線図（NO. 137+45）（1）

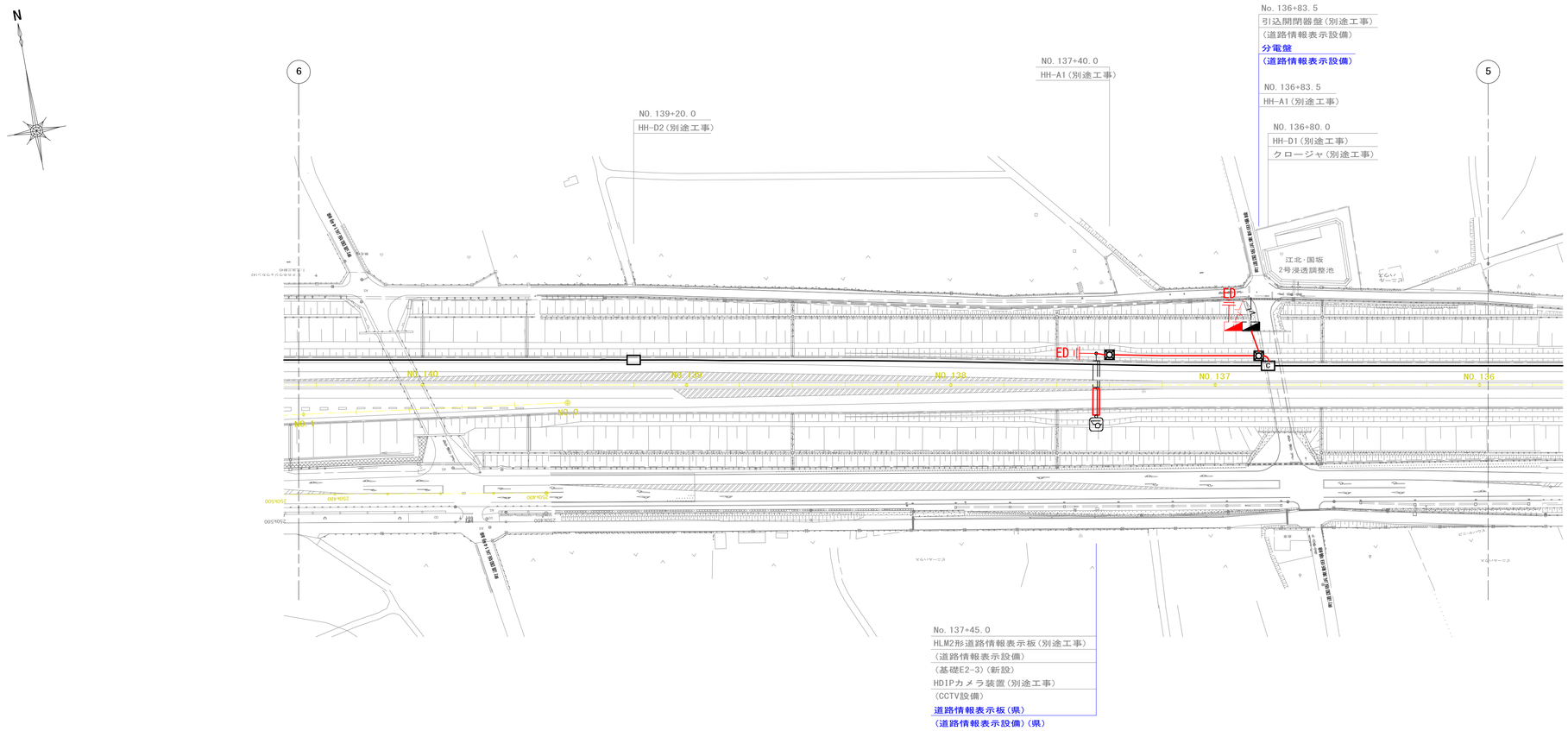

凡例

記号	名　称	備　考	記号	名　称	備　考	記号	名　称	備　考
	道路照明	－	雨	雨量計	－	受	自動調光装置受光部	－
BL	ブリンカーライト	－	積	積雪深計	－		電灯分電盤・引込開閉器盤	－
	HDIPカメラ装置	－		道路情報表示板	－		引込点	－
機	HDIPカメラ装置用機側装置	－	AT	無線伝送装置	－		ハンドホール	－
気	気象観測装置	－	遮	遮断機駆動装置	－		情報BOX用ハンドホール	－
風	風向風速計	－	入	入口表示板（縦型）	－	C	情報BOX用ハンドホール（クロージャ）	－
通	通風式気温計	－	操	遮断機操作盤	－		プルボックス	－
放	路面放射温度計	－	遮	遮断機用HD簡易型IPカメラ装置	－			
水	路面水分検出器	－		交通量観測設備	－			

公共 起工設計

（参考図）

路線名	一般国道313号（北条倉吉道路）		
国道313号（北条倉吉道路延伸） 道路情報提供装置整備工事（補助改良）			
図　名	配管配線図（NO. 137+45）（1）		
位　置	東伯郡北栄町弓原		
縮　尺	図示	単位	mm
図　号	全　12　葉中の内　7		
令和 8 年度施行　　鳥取県			
鳥取県中部総合事務所 県土整備局			

※A1サイズをA3に縮小しています。

配管配線図（NO. 137+45）（2）

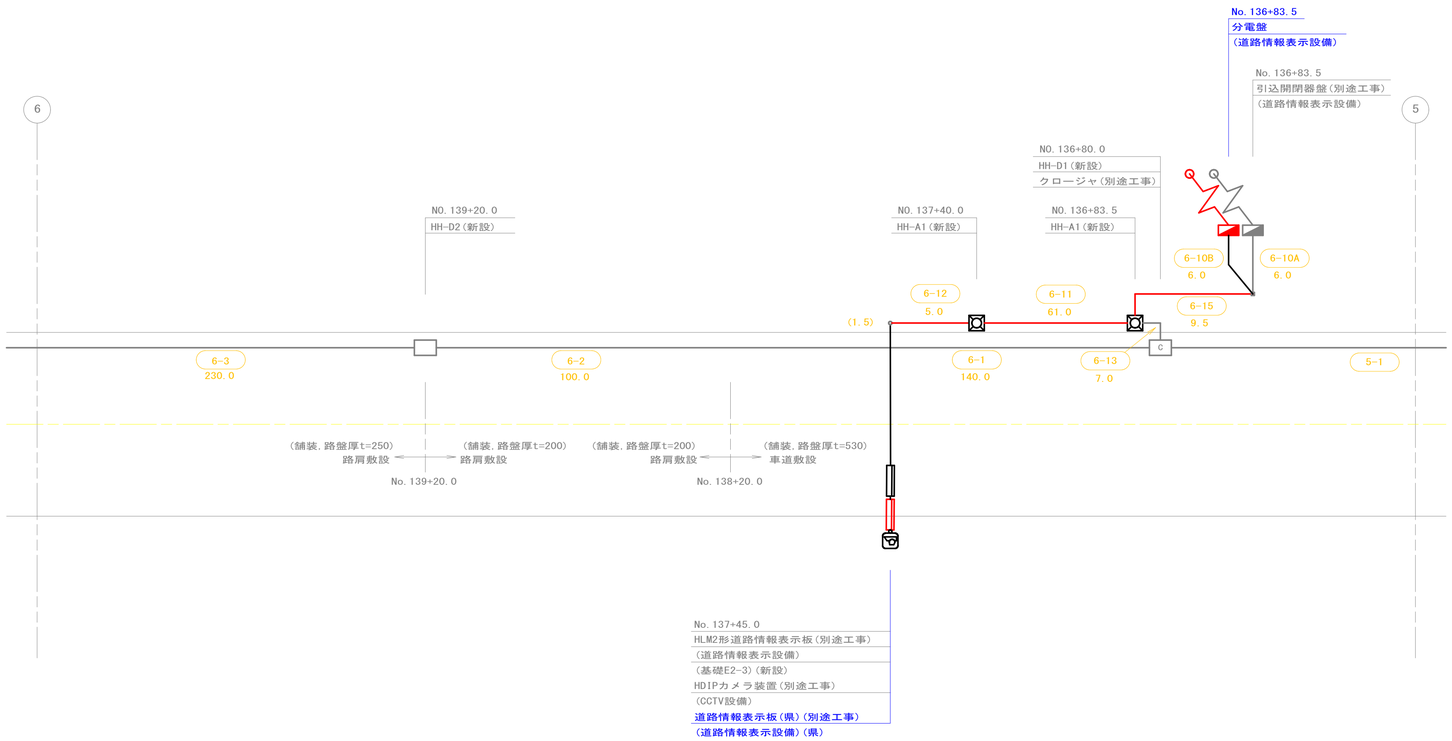

6-10A

設備名	ケーブル	配管	
CCTV設備	CV 22mm2-2C	G36×1，#38×1	（立上有）
道路情報表示設備	CV 22mm2-2C	G36×1，#38×1	（立上有）

6-10B

設備名	ケーブル	配管	
道路情報表示設備（県）	CV 22mm2-2C	G36×1，#38×1	（立上有）

6-11

設備名	ケーブル	配管
CCTV設備	光ケーブル SM-12C	FEP50×1
CCTV設備	CV 22mm2-2C	FEP50×1
道路情報表示設備	CV 22mm2-2C	FEP50×1
道路情報表示設備（県）	CV 22mm2-2C	FEP50×1

6-12

設備名	ケーブル	配管	
CCTV設備	光ケーブル SM-12C	FEP50×1	（立上有）
CCTV設備	CV 22mm2-2C	FEP50×1	（立上有）
道路情報表示設備	CV 22mm2-2C	FEP50×1	（立上有）
道路情報表示設備（県）	CV 22mm2-2C	FEP50×1	（立上有）

6-15

設備名	ケーブル	配管
CCTV設備	CV 22mm2-2C	FEP50×1
道路情報表示設備	CV 22mm2-2C	FEP50×1
道路情報表示設備（県）	CV 22mm2-2C	FEP50×1

凡例

記号	名　称	備　考	記号	名　称	備　考	記号	名　称	備　考
	道路照明	－	雨	雨量計	－	受	自動調光装置受光部	－
BL	ブリンカーライト	－	積	積雪深計	－		電灯分電盤・引込開閉器盤	－
	HDIPカメラ装置	－		道路情報表示板	－		引込点	－
機	HDIPカメラ装置用機側装置	－	AT	無線伝送装置	－		ハンドホール	－
気	気象観測装置	－	遮	遮断機駆動装置	－		情報BOX用ハンドホール	－
風	風向風速計	－	入	入口表示板（縦型）	－	C	情報BOX用ハンドホール（クロージャ）	－
通	通風式気温計	－	操	遮断機操作盤	－		プルボックス	－
放	路面放射温度計	－	遮	遮断機用HD簡易型IPカメラ装置	－			
水	路面水分検出器	－		交通量観測設備	－			

公共 起工設計

（参考図）

路線名	一般国道313号（北条倉吉道路）		
国道313号（北条倉吉道路延伸） 道路情報提供装置整備工事（補助改良）			
図　名	配管配線図（NO. 137+45）（2）		
位　置	東伯郡北栄町弓原		
縮　尺	S=1:1000	単位	mm
図　号	全　12　葉中の内　8		
令和 8 年度施行　　鳥取県			
鳥取県中部総合事務所 県土整備局			

※A1サイズをA3に縮小しています。

配管配線図（NO. 163+70）（1）

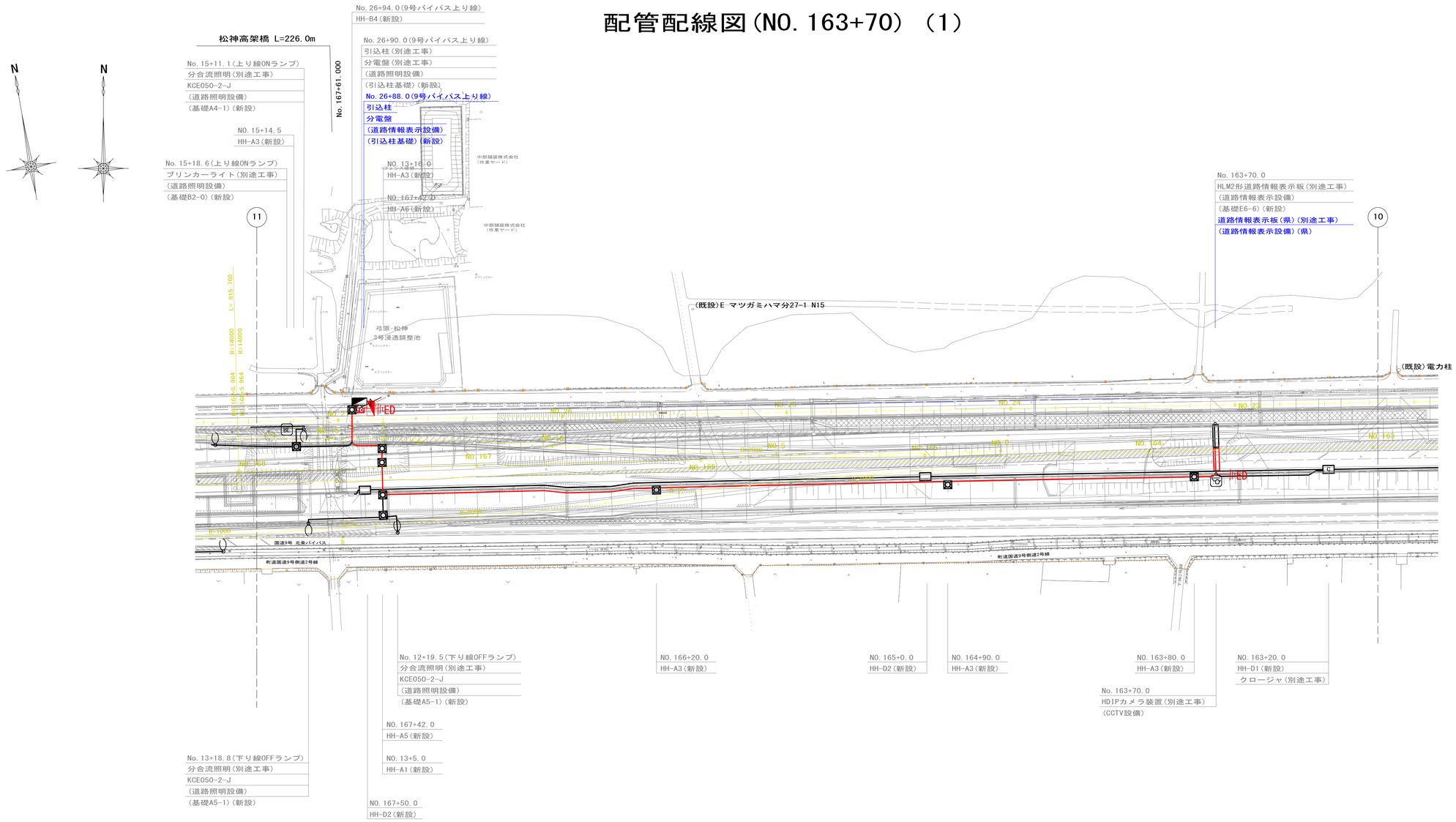

凡例

記号	名　称	備　考	記号	名　称	備　考	記号	名　称	備　考
	道路照明	－	雨	雨量計	－	受	自動調光装置受光部	－
BL	プリンカーライト	－	積	積雪深計	－		電灯分電盤・引込開閉器盤	－
	HDIPカメラ装置	－		道路情報表示板	－		引込点	－
機	HDIPカメラ装置用機側装置	－	AT	無線伝送装置	－		ハンドホール	－
気	気象観測装置	－	遮	遮断機駆動装置	－		情報BOX用ハンドホール	－
風	風向風速計	－	入	入口表示板（縦型）	－	C	情報BOX用ハンドホール（クロージャ）	－
通	通風式気温計	－	操	遮断機操作盤	－		プルボックス	－
放	路面放射温度計	－	遮	遮断機用HD簡易型IPカメラ装置	－			
水	路面水分検出器	－		交通量観測設備	－			

公共 起工設計

（参考図）

路線名	一般国道313号（北条倉吉道路）		
国道313号（北条倉吉道路延伸） 道路情報提供装置整備工事（補助改良）			
図　名	配管配線図（NO. 163+70）（1）		
位　置	東伯郡北栄町弓原		
縮　尺	S=1:1000	単位	mm
図　号	全　12　葉中の内　9		
令和 8 年度施行　　鳥取県			
鳥取県中部総合事務所 県土整備局			

※A1サイズをA3に縮小しています。

配管配線図（NO. 163+70）（2）

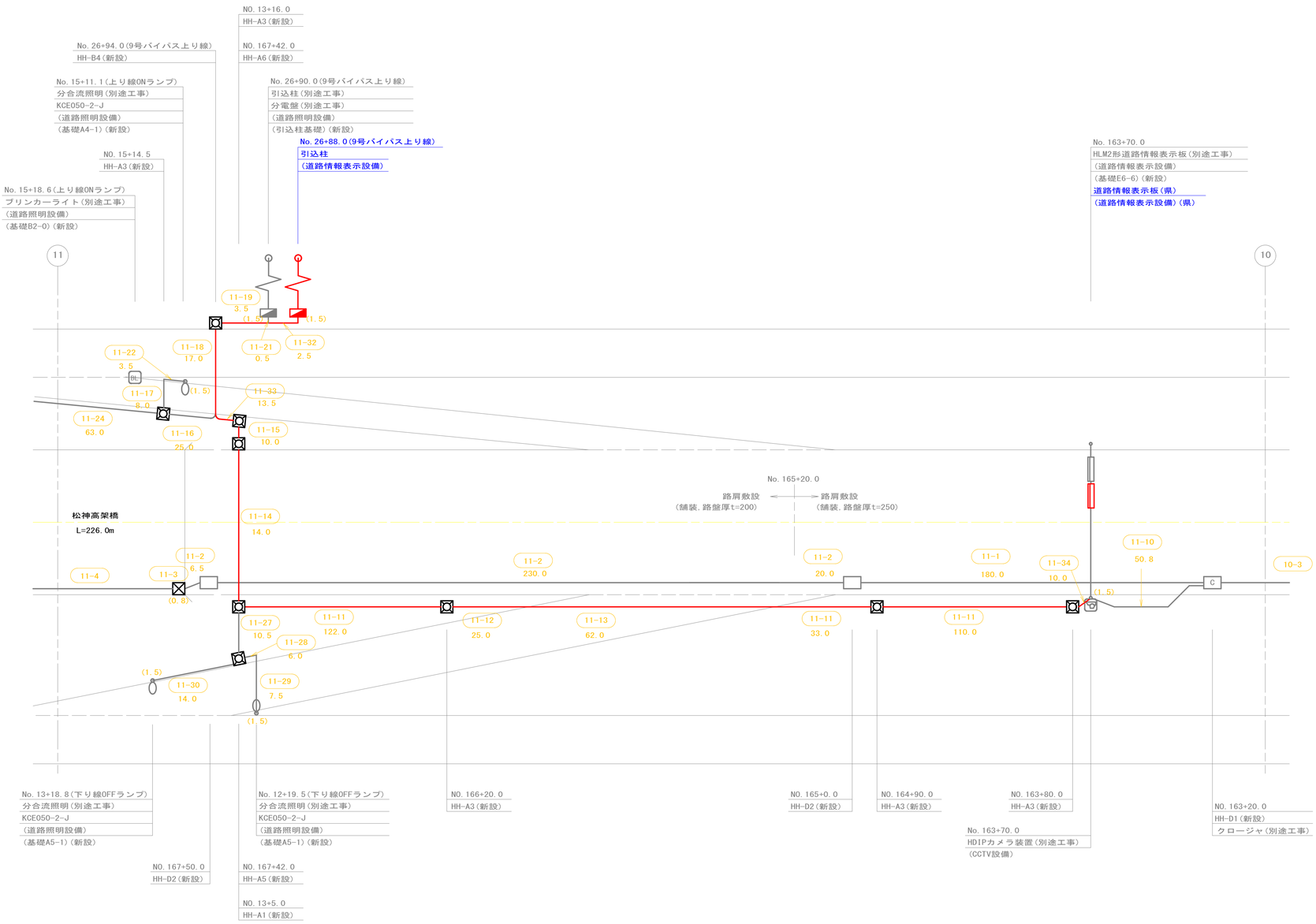

凡例

記号	名　称	備　考	記号	名　称	備　考	記号	名　称	備　考
	道路照明	－	雨	雨量計	－	受	自動調光装置受光部	－
灯	プリンカーライト	－	積	積雪深計	－		電灯分電盤・引込開閉器盤	－
	HDIPカメラ装置	－		道路情報表示板	－		引込点	－
機	HDIPカメラ装置用機側装置	－	AT	無線伝送装置	－		ハンドホール	－
気	気象観測装置	－	遮	遮断機駆動装置	－		情報BOX用ハンドホール	－
風	風向風速計	－	入	入口表示板（縦型）	－	C	情報BOX用ハンドホール（クロージャ）	－
通	通風式気温計	－	操	遮断機操作盤	－		プルボックス	－
放	路面放射温度計	－	遮	遮断機用HD簡易型IPカメラ装置	－			
水	路面水分検出器	－		交通量観測設備	－			

11-11

設備名	ケーブル	配管
道路情報表示設備	CV 60mm2-2C	FEP65×1
CCTV設備	CV 22mm2-2C	FEP50×1
道路情報表示設備（県）	CV 38mm2-2C	FEP65×1

11-12

設備名	ケーブル	配管
道路情報表示設備	CV 60mm2-2C	FEP65×1
CCTV設備	CV 22mm2-2C	FEP50×1
道路情報表示設備（県）	CV 38mm2-2C	FEP65×1

11-13

設備名	ケーブル	配管
道路情報表示設備	CV 60mm2-2C	FEP65×1
CCTV設備	CV 22mm2-2C	FEP50×1
道路情報表示設備（県）	CV 38mm2-2C	FEP65×1

11-14

設備名	ケーブル	配管
道路照明設備	（OFFランプ照） CV2mm2-3C（E1C）	FEP50×1
道路情報表示設備	CV 60mm2-2C	FEP65×1
CCTV設備	CV 22mm2-2C	FEP50×1
道路情報表示設備（県）	CV 38mm2-2C	FEP65×1
予備	予備	FEP65×1
道路情報表示設備（県）	予備	FEP65×1

11-15

設備名	ケーブル	配管
道路照明設備	（OFFランプ照） CV2mm2-3C（E1C）	FEP50×1
道路情報表示設備	CV 60mm2-2C	FEP65×1
CCTV設備	CV 22mm2-2C	FEP50×1
道路情報表示設備（県）	CV 38mm2-2C	FEP65×1

11-18

設備名	ケーブル	配管
道路照明設備	（ONランプ照） CV2mm2-3C（E1C）	FEP50×1
道路照明設備	（OFFランプ照） CV2mm2-3C（E1C）	FEP50×1
道路情報表示設備	CV 60mm2-2C	FEP65×1
CCTV設備	CV 22mm2-2C	FEP50×1
道路情報表示設備（県）	CV 38mm2-2C	FEP65×1
予備	予備	FEP65×1
道路情報表示設備（県）	予備	FEP65×1

11-19

設備名	ケーブル	配管
道路照明設備	（ONランプ照） CV2mm2-3C（E1C）	FEP50×1
道路照明設備	（OFFランプ照） CV2mm2-3C（E1C）	
道路情報表示設備	CV 60mm2-2C	FEP65×1
CCTV設備	CV 22mm2-2C	FEP50×1
道路情報表示設備（県）	CV 38mm2-2C	FEP65×1

11-32

設備名	ケーブル	配管	
道路情報表示設備（県）	CV 38mm2-2C	FEP65×1	（立上有）

11-33

設備名	ケーブル	配管
道路照明設備	（OFFランプ照） CV2mm2-3C（E1C）	FEP50×1
道路情報表示設備	CV 60mm2-2C	FEP65×1
CCTV設備	CV 22mm2-2C	FEP50×1
道路情報表示設備（県）	CV 38mm2-2C	FEP65×1
予備	予備	FEP65×1
道路情報表示設備（県）	予備	FEP65×1

11-34

設備名	ケーブル	配管	
道路情報表示設備	CV 60mm2-2C	FEP65×1	（立上有）
CCTV設備	CV 22mm2-2C	FEP50×1	（立上有）
道路情報表示設備（県）	CV 38mm2-2C	FEP65×1	（立上有）

公共 起工設計

（参考図）

路線名	一般国道313号（北条倉吉道路）		
国道313号（北条倉吉道路延伸） 道路情報提供装置整備工事（補助改良）			
図　名	配管配線図（NO. 163+70）（2）		
位　置	東伯郡北栄町弓原		
縮　尺	S=1:1000	単位	mm
図　号	全　12　葉中の内　10		
令和 8 年度施行　　鳥取県			
鳥取県中部総合事務所 県土整備局			

※A1サイズをA3に縮小しています。

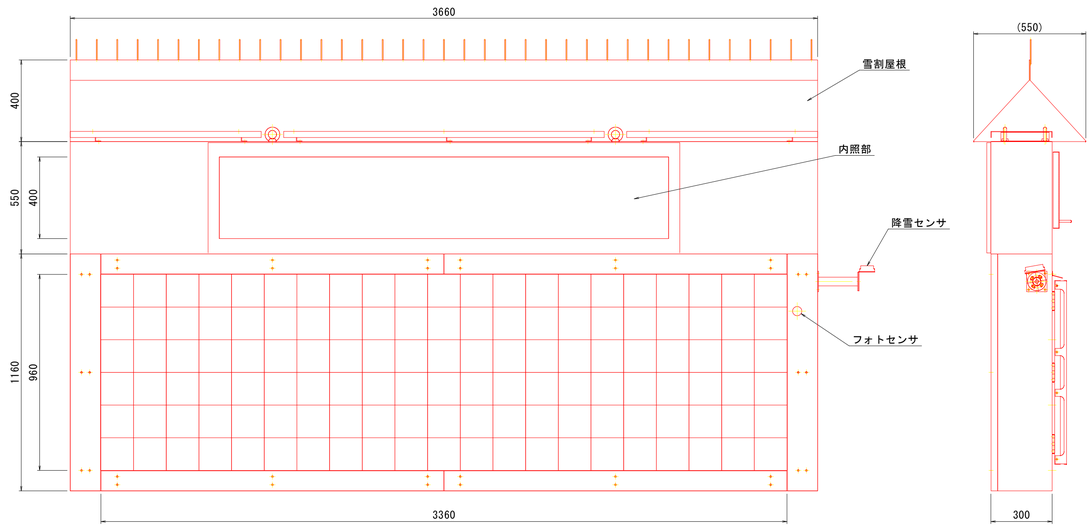

内照部には、「北条倉吉道路」の表示を入れること。

NHL7形表示板
(S=1／15)

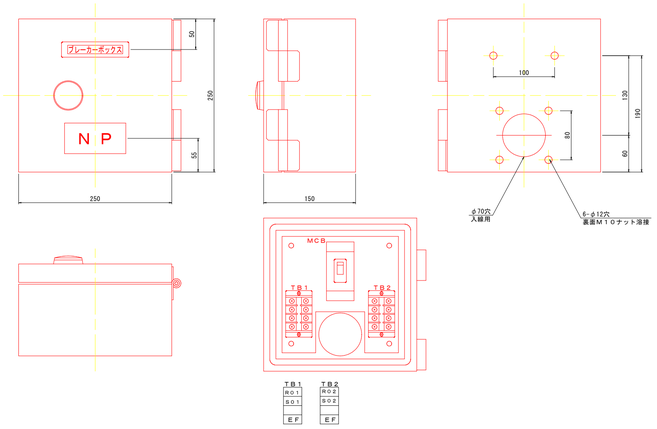

ブレーカーボックス
(S=1／5)

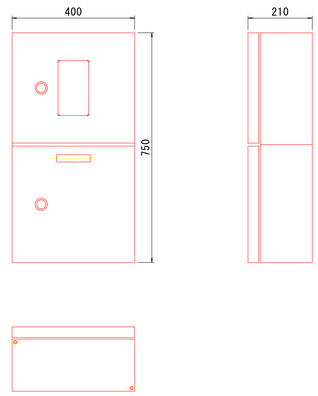

分電盤
(S=1／10)

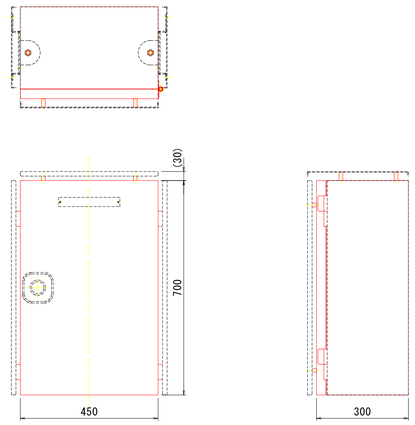

機側操作盤
(S=1／10)

※機器及び付属品の塗装は景観色とする。

公共 起工設計

(参考図)

路線名	一般国道313号（北条倉吉道路）		
国道313号(北条倉吉道路延伸) 道路情報提供装置整備工事(補助改良)			
図　名	道路情報板一般図		
位　置	東伯郡北栄町弓原		
縮　尺	図示	単位	mm
図　号	全　12　葉中の内　11		
令和 8 年度施行　　鳥取県			
鳥取県中部総合事務所 県土整備局			

※A1サイズをA3に縮小しています。

引込柱参考図　S=1/30

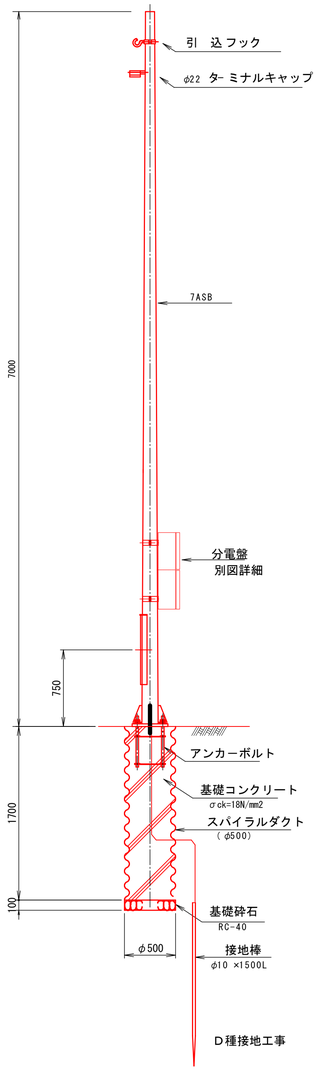

ベースプレート詳細図 S=1/10

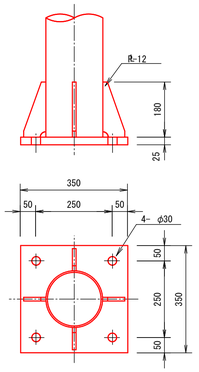

アンカーボルト詳細図 S=1/10

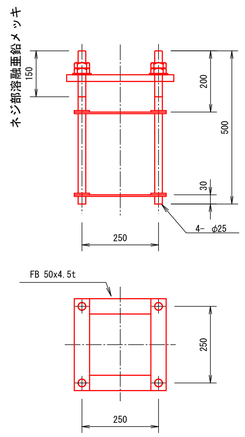

分電盤参考図　S=1/10

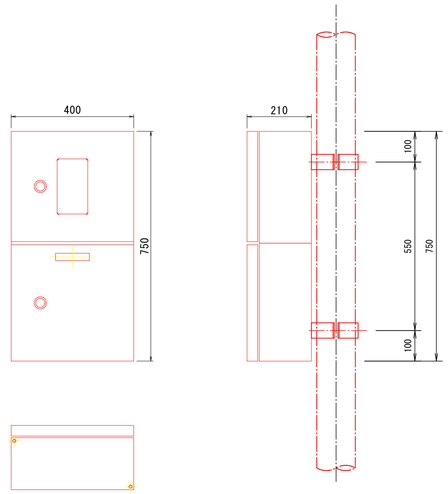

※機器及び付属品の塗装は景観色とする。

公共 起工設計

（参考図）

路線名	一般国道313号（北条倉吉道路）		
国道313号(北条倉吉道路延伸) 道路情報提供装置整備工事(補助改良)			
図　名	引込柱参考図		
位　置	東伯郡北栄町弓原		
縮　尺	図示	単位	mm
図　号	全　12　葉中の内　12		
令和 8 年度施行　　鳥取県			
鳥取県中部総合事務所 県土整備局			

※A1サイズをA3に縮小しています。