平面図（１）

3・4・32 両三柳中央線

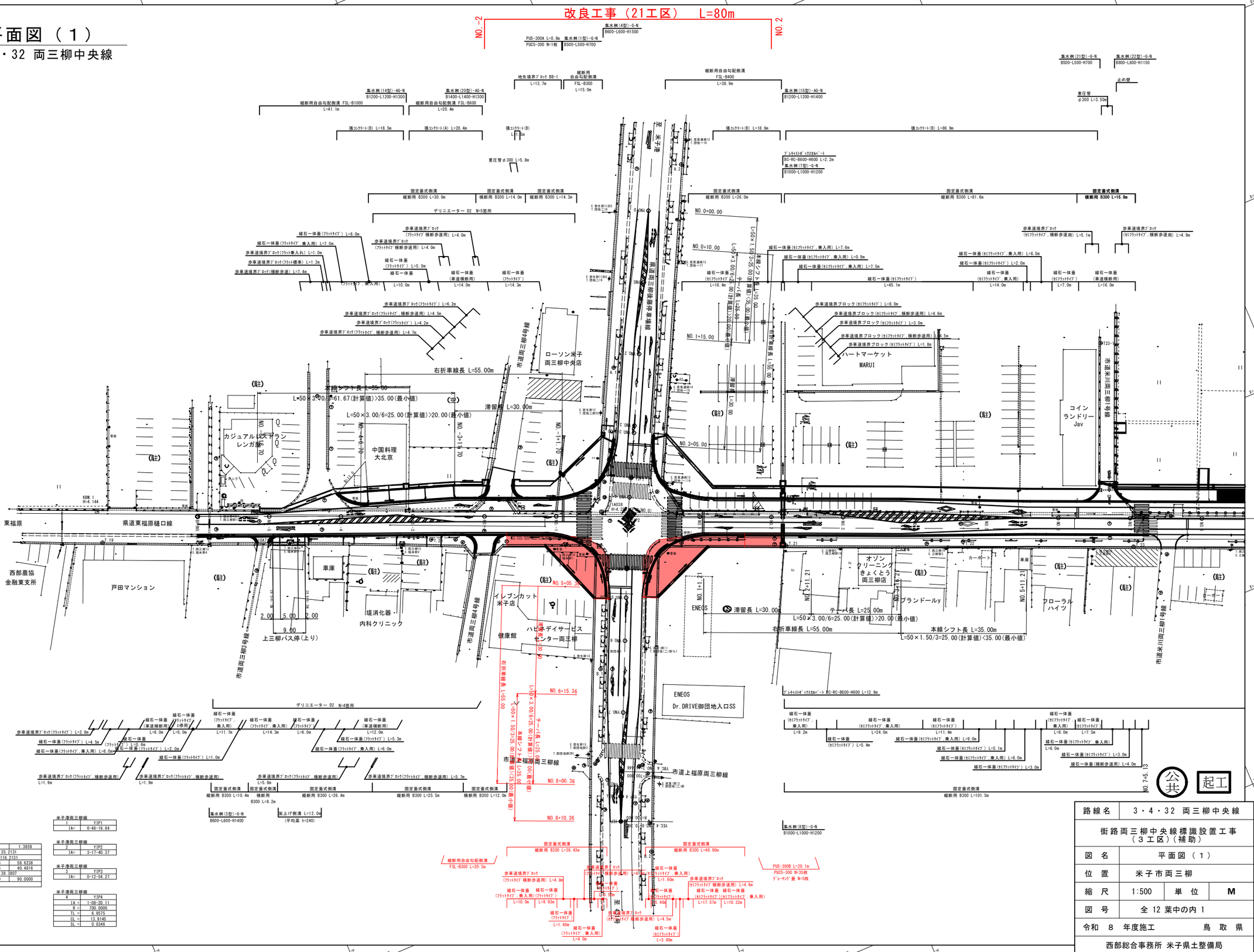

路線名	3・4・32 両三柳中央線		
街路両三柳中央線標識設置工事（３工区）（補助）			
図 名	平面図（１）		
位 置	米子市両三柳		
縮 尺	1:500	単 位	M
図 号	全 12 葉中の内 1		
令和 8 年度施工		鳥 取 県	
西部総合事務所 米子県土整備局			

街路両三柳中央線

0	IP.0(NO.0)
IA=	0-13-00.92

街路両三柳中央線

1	IP.1		Y	1.3659	1.3659
K.No	1	2	LC	35.2131	
IA	21-41-24.73		CL	116.2131	
R	200.0000		TC	58.6238	58.6238
L	40.5000	40.5000	So	40.4816	40.4816
△R	0.3416	0.3416	W	38.3807	
XM	20.2431	20.2431	A	90.0000	90.0000
X	40.4585	40.4585			

米子港両三柳線

1	YIP1
IA=	0-46-19.84

米子港両三柳線

2	YIP2
IA=	3-17-40.37

米子港両三柳線

3	YIP3
IA=	0-12-54.27

米子港両三柳線

4	YIP4
IA =	1-08-20.11
R =	700.0000
TL =	6.9575
CL =	13.9145
SL =	0.0346

縦断面図

3・4・32 両三柳中央線

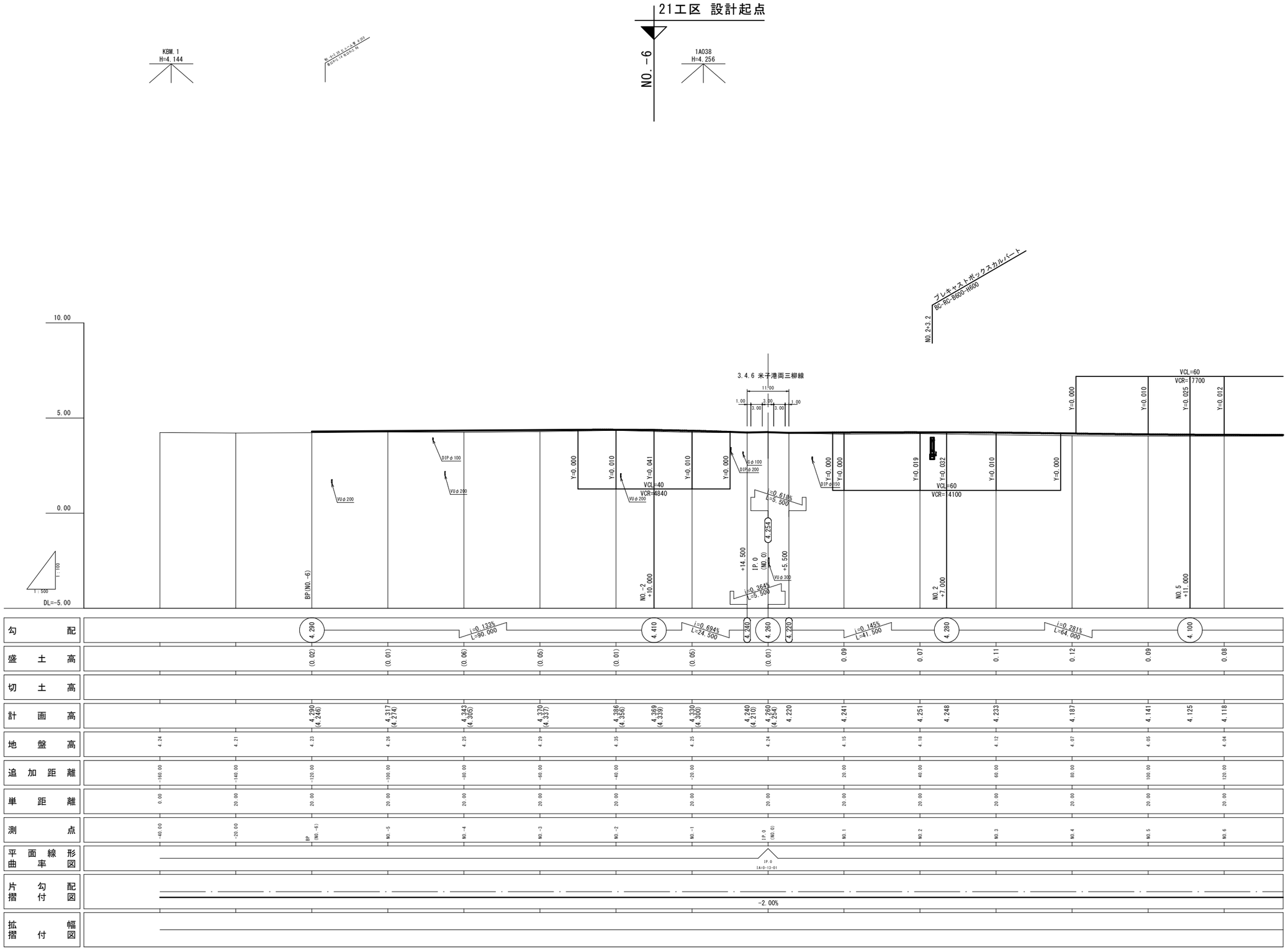

公共 起工

路線名	3・4・32 両三柳中央線		
街路両三柳中央線標識設置工事（3工区）（補助）			
図名	縦断面図		
位置	米子市両三柳		
縮尺	V=1：100 H=1：500	単位	M
図号	全 12 葉中の内 2		
令和 8 年度施工		鳥取県	
西部総合事務所 米子県土整備局			

標 準 断 面 図(1)　S=1:50

注1) 当該設計区間の現況道路幅員内には、上水道管･下水道管･NTTケーブル･都市ガス管が埋設されており、管理者より入手した資料をもとに設計図に埋設位置を図示しているが、現地と整合していない可能性もあるため、事前に管理者立会のもと試掘等により確認を行うこと。

注2) 車道及び歩道乗入部Ⅲの舗装構成は、舗装台帳及びCBR試験結果により設計CBR6%で設計しているが、造成部はCBR-2(NO.9+10付近)を代表値として使用しているため、他の造成部においても、施工前にCBR試験を実施し、設計値以上となることを確認すること。

設 計 条 件

設計基準の項目	基準目標値	採　用　値
構造規格	第４種２級	
設計速度	50 km/hr	
幅員構成	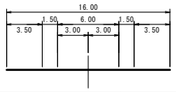	
最小曲線半径	100 m	200 m
最小曲線長	80 m	116.213 m
緩和区間長	40 m	40.500 m
視　　距	55 m	55 m以上
最急縦断勾配	6.00 %	0.694 %
最小縦断曲線半径 凸型	800(1200) m	4840 m
最小縦断曲線半径 凹型	700(1000) m	17700 m
最小縦断曲線長	40 m	40 m
最大片勾配	6.00 %	－ %
合成勾配	11.50 %	2.117 %
標準横断勾配	1.5～2.0 %	2.000 %

※　(　)内は、望ましい値を示す。

舗装計画			
交通量区分	N5（信頼度90%）		
舗装計画交通量	250≦Ｔ＜1000（台/日・方向）		
設計CBR	6%		
設計基準の項目	基準目標値	採　用　値	
ＴＡ	21.0 cm	21.00 cm	
舗装構成層	等値換算係数	厚　さ	換算厚
表　　層	1.00	5	5.00
基　　層	1.00	5	5.00
上層路盤	0.35	10	3.50
下層路盤	0.25	30	7.50
計		50 cm	21.00cm

舗 装 構 成　S=1:10

車 道 舗 装

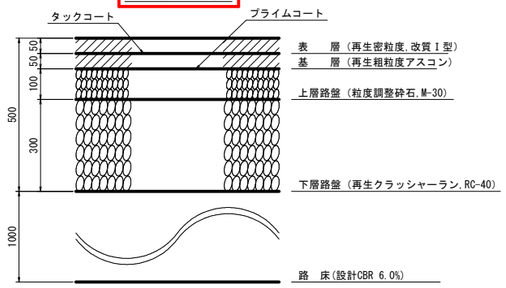

歩 道 舗 装

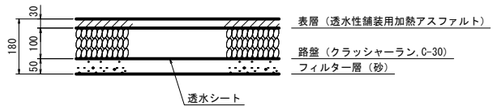

歩道乗入部Ⅰ
歩行者･自転車･小型車(2t以下)

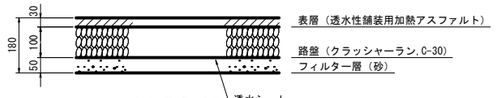

歩道乗入部Ⅱ
中型車(2～4t)

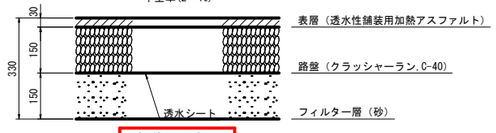

歩道乗入部Ⅲ
4t以上の大型車

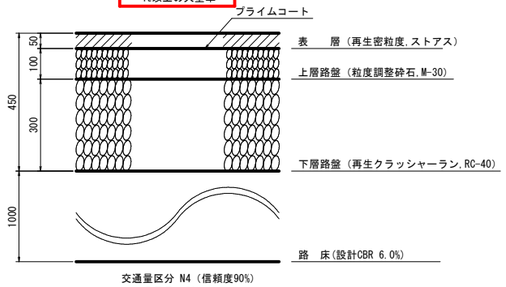

交通量区分 N4（信頼度90%）
設計ＣＢＲ 6%相当

交差点NO.0付近
NO.2

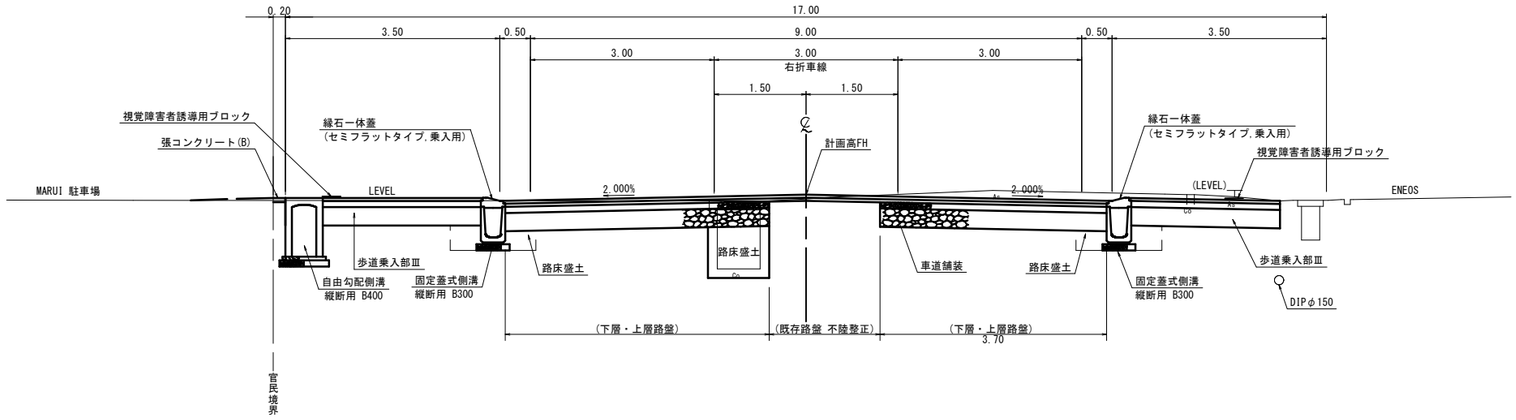

起点現道部
NO.-2

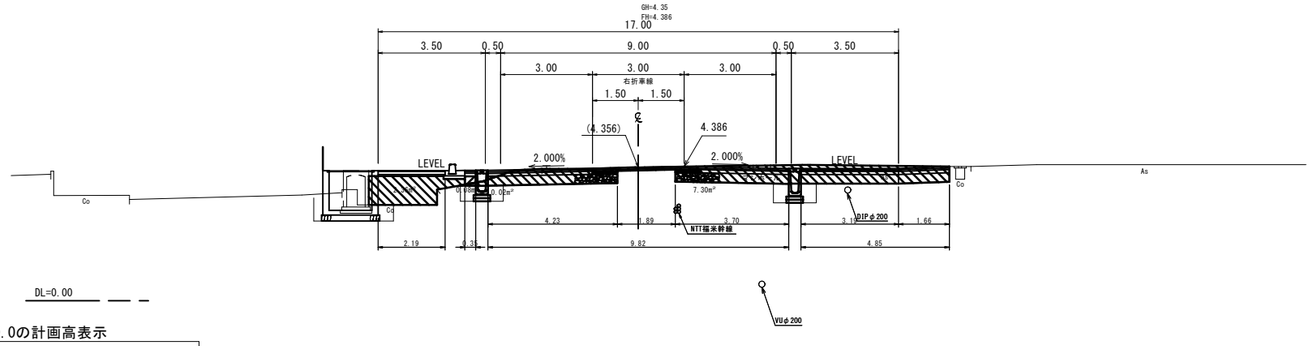

DL=0.00

NO.-2～NO.0の計画高表示

・車道中央位置を計画高（FH）とし、
測量中心の計画高は、（　）書きで表示する。

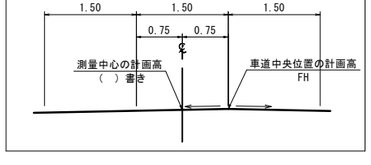

公共　起工

路線名	3・4・32 両三柳中央線		
街路両三柳中央線標識設置工事（３工区）（補助）			
図　名	標準断面図(1)		
位　置	米子市両三柳		
縮　尺	図示	単　位	M
図　号	全 12 葉中の内 3		
令和　8　年度施工		鳥　取　県	
西部総合事務所 米子県土整備局			

NO.1

項目		数量
掘削工	掘削,土砂	5.8
	耕土掘削	-
		-
路体盛土	W<2.5m	0.3
	2.5m≦W<4.0m	-
	4.0m≦W	-
路床盛土	W<2.5m	-
	2.5m≦W<4.0m	2.3
	4.0m≦W	-

項目		数量
構造物取り壊し工	ｺﾝｸﾘｰﾄ構造物取壊し,無筋	1.5
	ｺﾝｸﾘｰﾄ構造物取壊し,鉄筋	0.5
	舗装版破砕,t=3cm	1.39
	舗装版破砕,t=5cm	12.58
	舗装版破砕,t=11.5cm	6.22

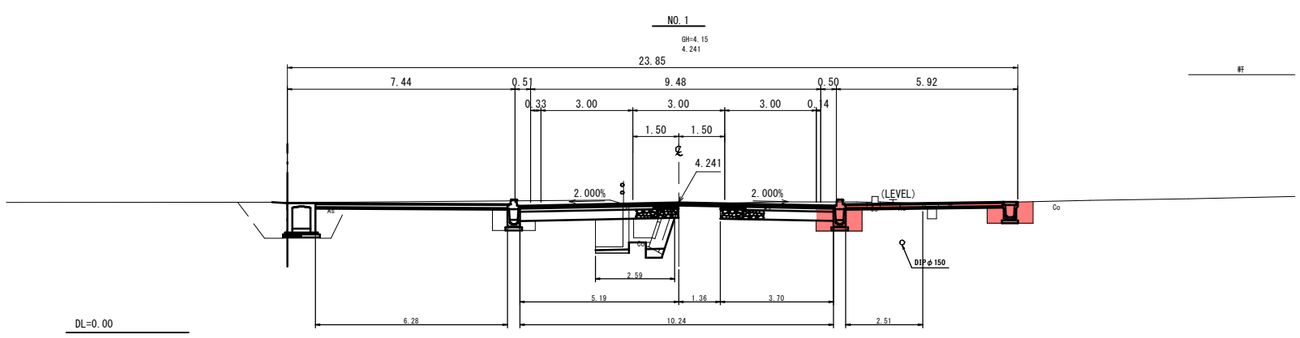

IP.0(NO.0)

項目		数量
掘削工	掘削,土砂	-
	耕土掘削	-
		-
路体盛土	W<2.5m	-
	2.5m≦W<4.0m	-
	4.0m≦W	-
路床盛土	W<2.5m	-
	2.5m≦W<4.0m	-
	4.0m≦W	-

項目		数量
構造物取り壊し工	ｺﾝｸﾘｰﾄ構造物取壊し,無筋	-
	ｺﾝｸﾘｰﾄ構造物取壊し,鉄筋	-
	舗装版破砕,t=3cm	-
	舗装版破砕,t=5cm	-
	舗装版破砕,t=11.5cm	10.00

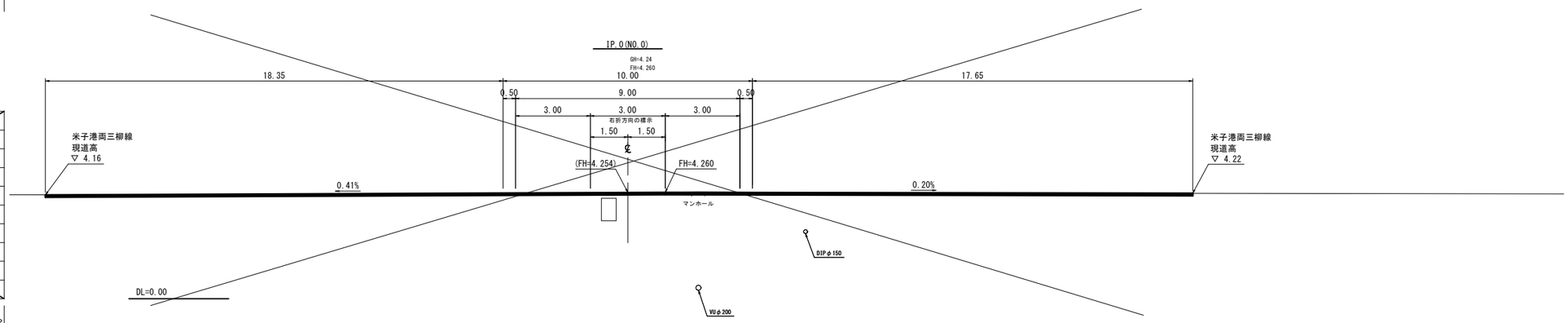

NO.-1

項目		数量
掘削工	掘削,土砂	3.9
	耕土掘削	-
		-
路体盛土	W<2.5m	0.1
	2.5m≦W<4.0m	-
	4.0m≦W	-
路床盛土	W<2.5m	-
	2.5m≦W<4.0m	-
	4.0m≦W	2.6

項目		数量
構造物取り壊し工	ｺﾝｸﾘｰﾄ構造物取壊し,無筋	1.0
	ｺﾝｸﾘｰﾄ構造物取壊し,鉄筋	1.2
	舗装版破砕,t=3cm	1.37
	舗装版破砕,t=5cm	-
	舗装版破砕,t=11.5cm	6.15

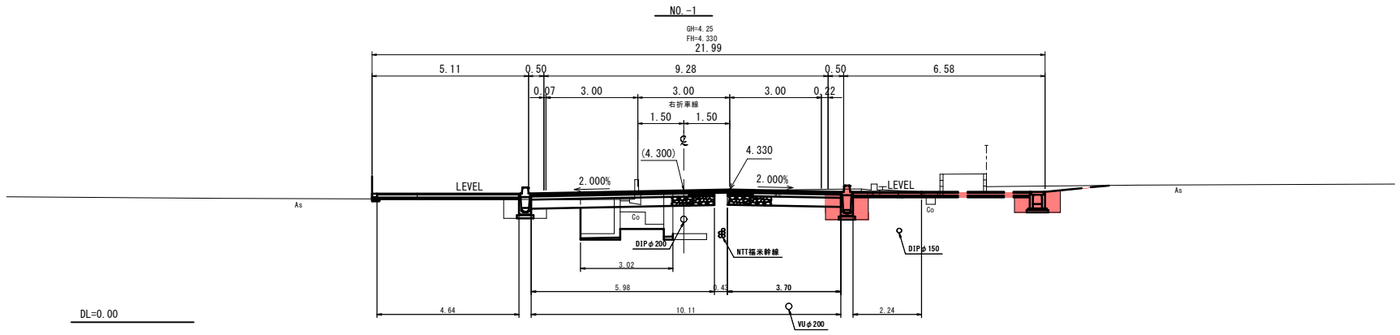

NO.-2

項目		数量
掘削工	掘削,土砂	6.5
	耕土掘削	-
		-
路体盛土	W<2.5m	2.4
	2.5m≦W<4.0m	-
	4.0m≦W	-
路床盛土	W<2.5m	0.1
	2.5m≦W<4.0m	-
	4.0m≦W	-

項目		数量
構造物取り壊し工	ｺﾝｸﾘｰﾄ構造物取壊し,無筋	-
	ｺﾝｸﾘｰﾄ構造物取壊し,鉄筋	-
	舗装版破砕,t=3cm	-
	舗装版破砕,t=5cm	-
	舗装版破砕,t=11.5cm	6.90

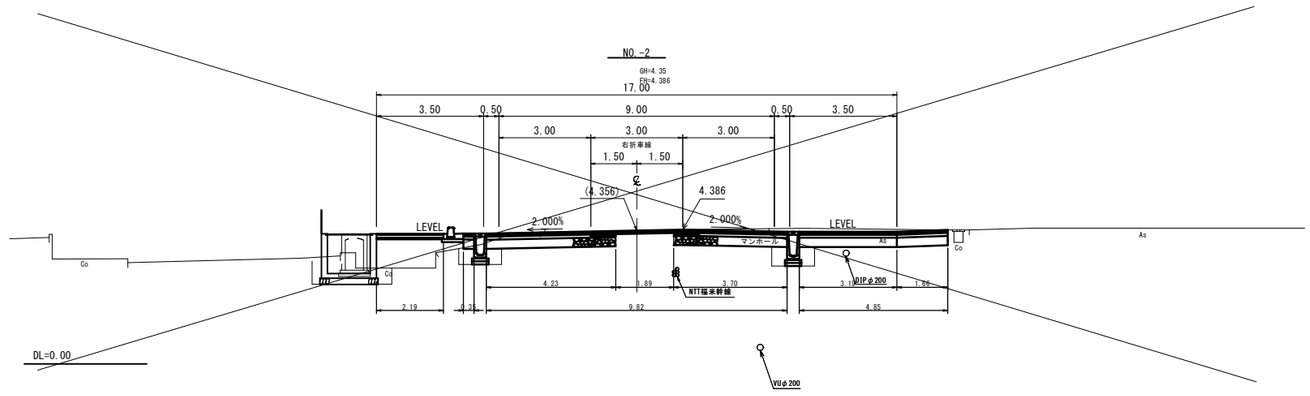

公共 起工

NO.-2 ～ NO.1

路線名	3・4・32 両三柳中央線		
街路両三柳中央線標識設置工事（３工区）（補助）			
図名	横断面図(1/2)		
位置	米子市両三柳		
縮尺	1:100	単位	M
図号	全 12 葉中の内 4		
令和 8 年度施工		鳥取県	
西部総合事務所 米子県土整備局			

D=20.00

NO.5

項目		数量
掘削工	掘削,土砂	4.7
	耕土掘削	-
		-
路体盛土	W<2.5m	-
	2.5m≦W<4.0m	-
	4.0m≦W	-
路床盛土	W<2.5m	-
	2.5m≦W<4.0m	2.4
	4.0m≦W	-

項目		数量
構造物取り壊し工	ｺﾝｸﾘｰﾄ構造物取壊し,無筋	2.1
	ｺﾝｸﾘｰﾄ構造物取壊し,鉄筋	-
	舗装版破砕,t=3cm	1.65
	舗装版破砕,t=5cm	9.05
	舗装版破砕,t=11.5cm	6.39

D=20.00

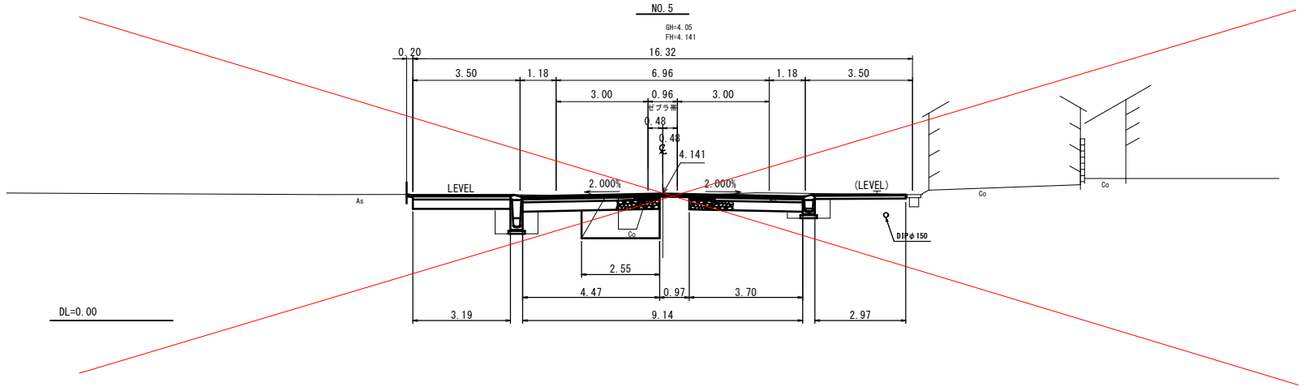

NO.4

項目		数量
掘削工	掘削,土砂	3.7
	耕土掘削	-
		-
路体盛土	W<2.5m	0.2
	2.5m≦W<4.0m	-
	4.0m≦W	-
路床盛土	W<2.5m	-
	2.5m≦W<4.0m	2.3
	4.0m≦W	-

項目		数量
構造物取り壊し工	ｺﾝｸﾘｰﾄ構造物取壊し,無筋	2.1
	ｺﾝｸﾘｰﾄ構造物取壊し,鉄筋	-
	舗装版破砕,t=3cm	1.64
	舗装版破砕,t=5cm	9.39
	舗装版破砕,t=11.5cm	6.38

D=20.00

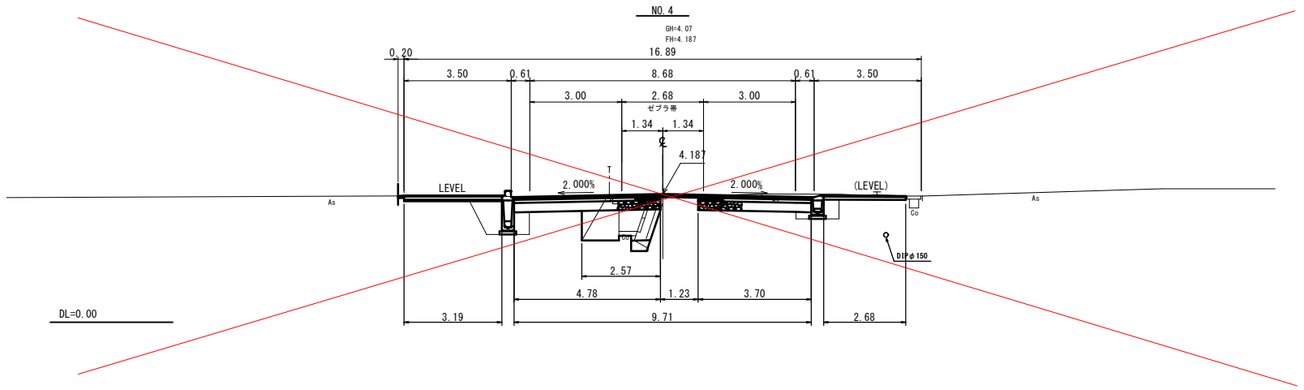

NO.3

項目		数量
掘削工	掘削,土砂	5.3
	耕土掘削	-
		-
路体盛土	W<2.5m	0.2
	2.5m≦W<4.0m	-
	4.0m≦W	-
路床盛土	W<2.5m	-
	2.5m≦W<4.0m	2.3
	4.0m≦W	-

項目		数量
構造物取り壊し工	ｺﾝｸﾘｰﾄ構造物取壊し,無筋	1.2
	ｺﾝｸﾘｰﾄ構造物取壊し,鉄筋	0.5
	舗装版破砕,t=3cm	1.59
	舗装版破砕,t=5cm	9.46
	舗装版破砕,t=11.5cm	6.37

D=20.00

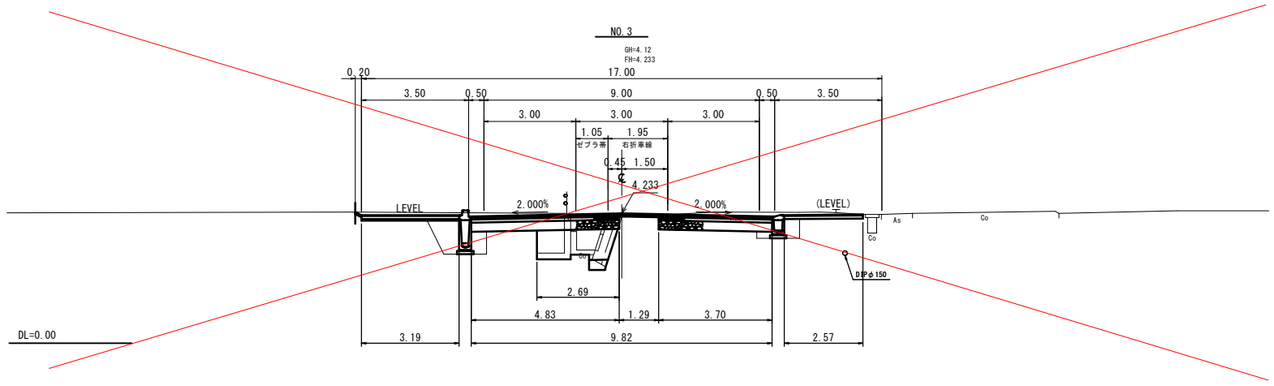

NO.2

項目		数量
掘削工	掘削,土砂	4.5
	耕土掘削	-
		-
路体盛土	W<2.5m	-
	2.5m≦W<4.0m	-
	4.0m≦W	-
路床盛土	W<2.5m	0.8
	2.5m≦W<4.0m	-
	4.0m≦W	-

項目		数量
構造物取り壊し工	ｺﾝｸﾘｰﾄ構造物取壊し,無筋	0.1
	ｺﾝｸﾘｰﾄ構造物取壊し,鉄筋	0.6
	舗装版破砕,t=3cm	1.40
	舗装版破砕,t=5cm	9.67
	舗装版破砕,t=11.5cm	6.84

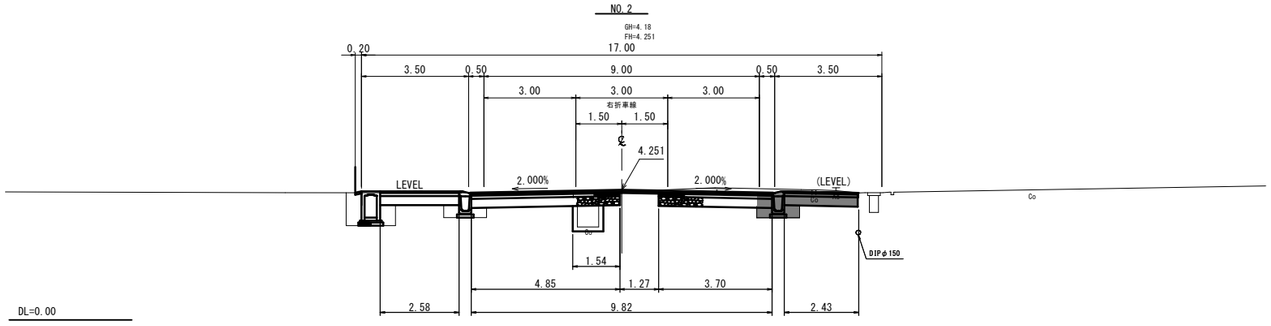

公共 起工

NO.2 ～ NO.5

路線名	3・4・32 両三柳中央線		
街路両三柳中央線標識設置工事（３工区）（補助）			
図名	横断面図（2/2）		
位置	米子市両三柳		
縮尺	1:100	単位	M
図号	全 12 葉中の内 5		
令和 8 年度施工		鳥取県	
西部総合事務所 米子県土整備局			

小構造物構造図

歩車道境界ブロック S=1:20
セミフラットタイプ

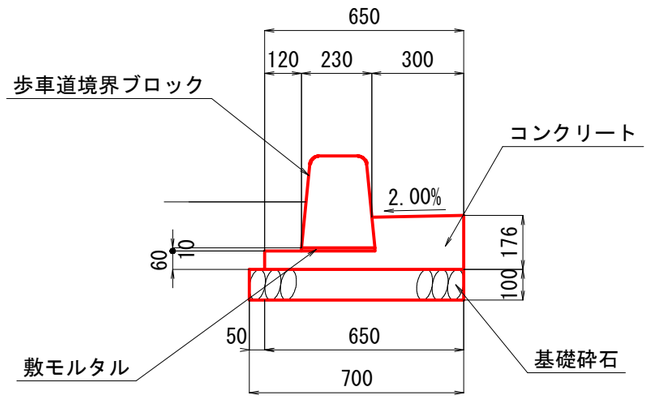

歩車道境界ブロック　セミフラットタイプ　10m当り

名　称	規　格	単位	数　量
歩車道境界ブロック	C種,180X240X300X600	個	16.5
コンクリート	σck=18N/mm2	m3	0.723
型　枠	小型構造物	m2	2.360
敷モルタル	1:3	m3	0.023
基 礎 砕 石	RC-40 t=10cm	m2	7.000

歩車道境界ブロック S=1:20
セミフラットタイプ,横断歩道用

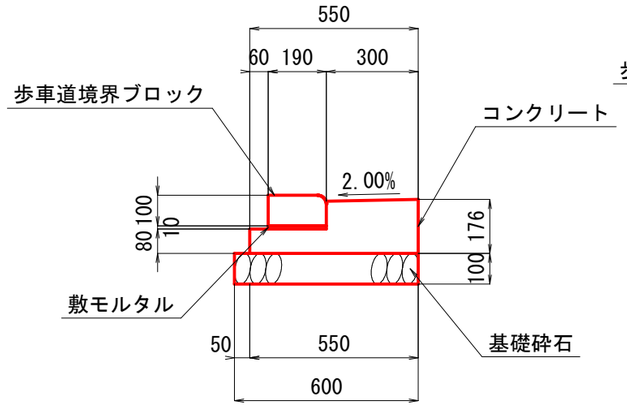

歩車道境界ブロック　セミフラットタイプ,横断歩道用　10m当り

名　称	規　格	単位	数　量
歩車道境界ブロック	横断歩道用 180X190X100X600	個	16.5
コンクリート	σck=18N/mm2	m3	0.719
型　枠	小型構造物	m2	2.560
敷モルタル	1:3	m3	0.019
基 礎 砕 石	RC-40 t=10cm	m2	6.000

歩車道境界ブロック S=1:20
フラットタイプ

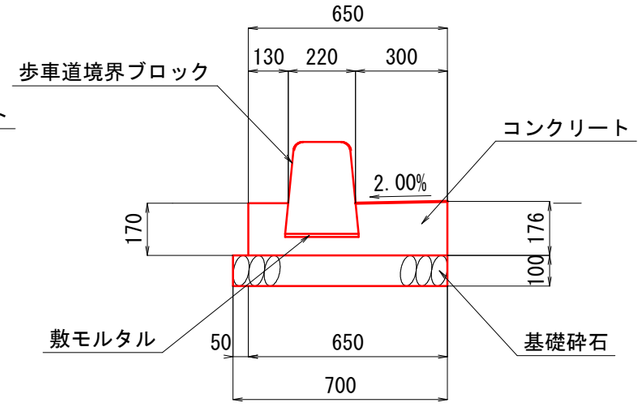

歩車道境界ブロック　フラットタイプ　10m当り

名　称	規　格	単位	数　量
歩車道境界ブロック	C種,180X240X300X600	個	16.5
コンクリート	σck=18N/mm2	m3	0.860
型　枠	小型構造物	m2	3.460
敷モルタル	1:3	m3	0.022
基 礎 砕 石	RC-40 t=10cm	m2	7.000

歩車道境界ブロック S=1:20
フラットタイプ
横断歩道・乗入れ用

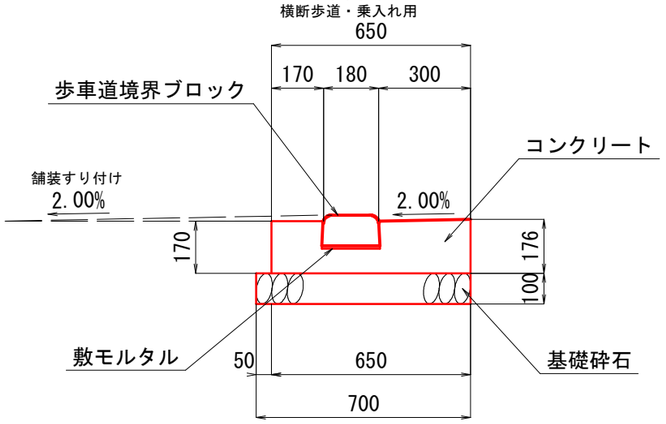

歩車道境界ブロック　フラットタイプ,横断歩道・乗入用　10m当り

名　称	規　格	単位	数　量
歩車道境界ブロック	180X190X100X600	個	16.5
コンクリート	σck=18N/mm2	m3	0.947
型　枠	小型構造物	m2	3.460
敷モルタル	1:3	m3	0.018
基 礎 砕 石	RC-40 t=10cm	m2	7.000

プレキャスト落ちふた式U型側溝 PU5
S=1：10

3種　300B

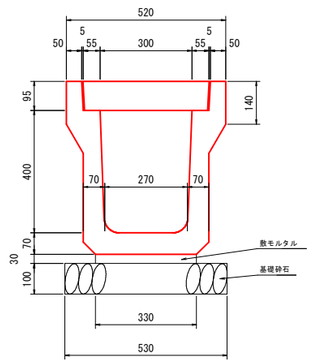

数 量 表
(10m当たり)

種　別	規　格	数　量
落ちふた式U型側溝	3種 300B	5 本
敷 モ ル タ ル	1:3	0.099 m3
基 礎 砕 石	RC-40	5.300 m2
蓋　板	3種 300	20 枚
グレーチング	300	枚

公共　起工

路線名	3・4・32 両三柳中央線		
街路両三柳中央線標識設置工事（３工区）（補助）			
図　名	構造図・展開図　1		
位　置	米子市両三柳		
縮　尺	図示	単　位	MM
図　号	全 12 葉中の内 6		
令和　8　年度施工		鳥　取　県	
西部総合事務所 米子県土整備局			

固定蓋式側溝展開図（１）

固定蓋式側溝 位置図 S=1:2000

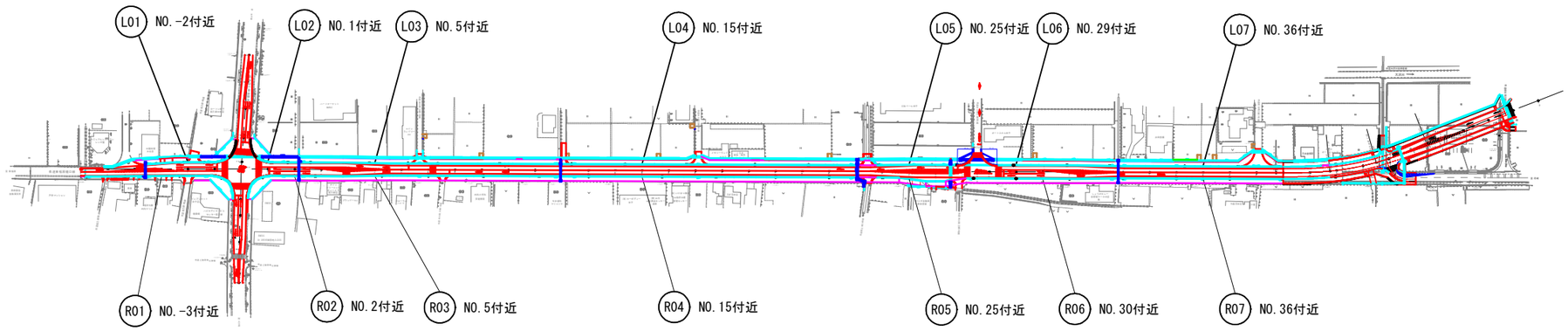

固定蓋式側溝 S=1:20
縦断用 B300

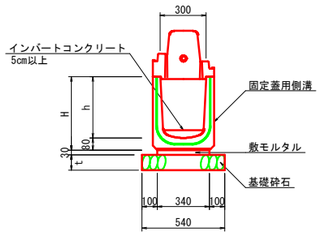

寸法表

名　称	h	H	t
300×400	400	480	100
300×500	500	580	100
300×600	600	680	100
300×700	700	790	100
300×900	900	995	100
300×1000	1000	1100	100
300×1100	1100	1205	100

固定蓋式側溝(縦断用,B300)　10m当り

名　称	規　格	単位	数　量
固定蓋用側溝	縦断用,B300,L=2.0m	個	5.000
敷モルタル	1:3	m3	0.102
基礎砕石	RC-40,t=10cm	m2	5.400

固定蓋式側溝 S=1:20
横断用 B300

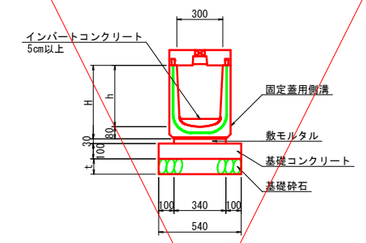

寸法表

名　称	h	H	t
300×400	400	480	100
300×500	500	580	100
300×600	600	680	100
300×700	700	790	100
300×900	900	995	100
300×1000	1000	1100	100
300×1100	1100	1205	100

固定蓋式側溝(横断用,B300)　10m当り

名　称	規　格	単位	数　量
固定蓋用側溝	横断用,B300,L=2.0m	個	5.000
敷モルタル	1:3	m3	0.102
基礎コンクリート	σck=18N/mm2	m3	0.540
型枠	小型構造物	m2	2.000
基礎砕石	RC-40,t=10cm	m2	5.400

縁石一体蓋 防草タイプ S=1:10
ｾﾐﾌﾗｯﾄﾀｲﾌﾟ B300

標準用

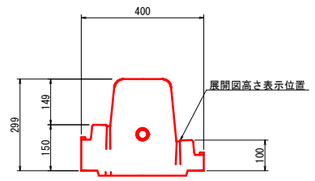

管理孔用

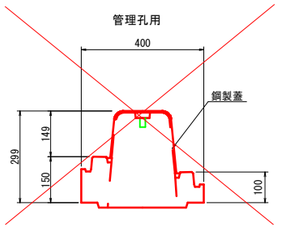

縁石一体蓋(ｾﾐﾌﾗｯﾄﾀｲﾌﾟ)　10m当り

名　称	規　格	単位	数　量
縁石一体蓋	ｾﾐﾌﾗｯﾄ,標準用 L=2.0m	枚	4
縁石一体蓋	ｾﾐﾌﾗｯﾄ,標準用 L=1.0m	枚	1
縁石一体蓋	ｾﾐﾌﾗｯﾄ,管理孔用 L=1.0m	枚	1

縁石一体蓋 防草タイプ S=1:10
ﾌﾗｯﾄﾀｲﾌﾟ B300

標準用

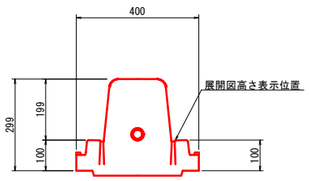

管理孔用

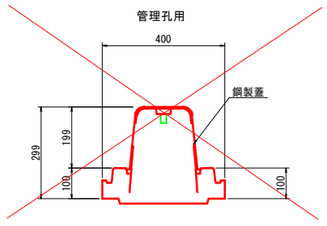

縁石一体蓋(ﾌﾗｯﾄﾀｲﾌﾟ)　10m当り

名　称	規　格	単位	数　量
縁石一体蓋	ﾌﾗｯﾄ,標準用 L=2.0m	枚	4
縁石一体蓋	ｾﾐﾌﾗｯﾄ,標準用 L=1.0m	枚	1
縁石一体蓋	ﾌﾗｯﾄ,管理孔用 L=1.0m	枚	1

縁石一体蓋 防草タイプ S=1:10
ｾﾐﾌﾗｯﾄﾀｲﾌﾟ，乗入用 B300

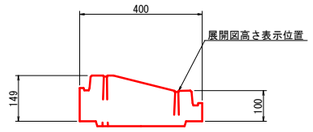

縁石一体蓋(ｾﾐﾌﾗｯﾄﾀｲﾌﾟ,乗入用)　10m当り

名　称	規　格	単位	数　量
縁石一体蓋	ｾﾐﾌﾗｯﾄ,乗入用 L=1.0m	枚	10

縁石一体蓋 防草タイプ S=1:10
ﾌﾗｯﾄﾀｲﾌﾟ，乗入用 B300

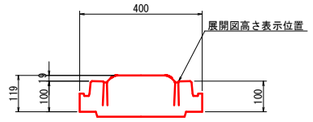

縁石一体蓋(ﾌﾗｯﾄﾀｲﾌﾟ,乗入用)　10m当り

名　称	規　格	単位	数　量
縁石一体蓋	ﾌﾗｯﾄ,乗入用 L=1.0m	枚	10

縁石一体蓋 防草タイプ S=1:10
ﾌﾗｯﾄﾀｲﾌﾟ バス停用 B300

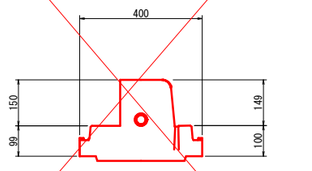

縁石一体蓋(ﾌﾗｯﾄﾀｲﾌﾟ バス停用)　10m当り

名　称	規　格	単位	数　量
縁石一体蓋	ﾌﾗｯﾄ,バス停用 L=1.0m	枚	10

縁石一体蓋 S=1:10
車道横断用 B300

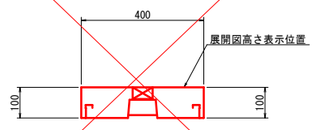

縁石一体蓋(車道横断用)　10m当り

名　称	規　格	単位	数　量
縁石一体蓋	車道横断用 L=1.0m	枚	10

縁石一体蓋 防草タイプ S=1:10
横断歩道用 B300

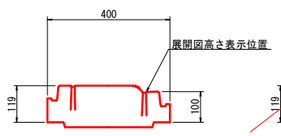

バリアフリー用 B300

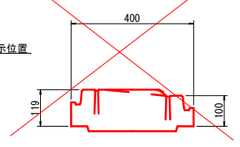

縁石一体蓋(横断歩道用)　10m当り

名　称	規　格	単位	数　量
縁石一体蓋	横断歩道用 L=1.0m	枚	9
縁石一体蓋	バリアフリー用 L=0.5m	枚	2

公共　起工

路線名	３・４・３２ 両三柳中央線		
街路両三柳中央線標識設置工事（３工区）（補助）			
図　名	固定蓋式側溝展開図（１）		
位　置	米子市両三柳		
縮　尺	図示	単　位	MM
図　号	全 12 葉中の内 7		
令和　８　年度施工		鳥　取　県	
西部総合事務所 米子県土整備局			

固定蓋式側溝展開図（２）

固定蓋式側溝 展開図 SV=1: 50 SH=1:200

R01 NO.-3付近

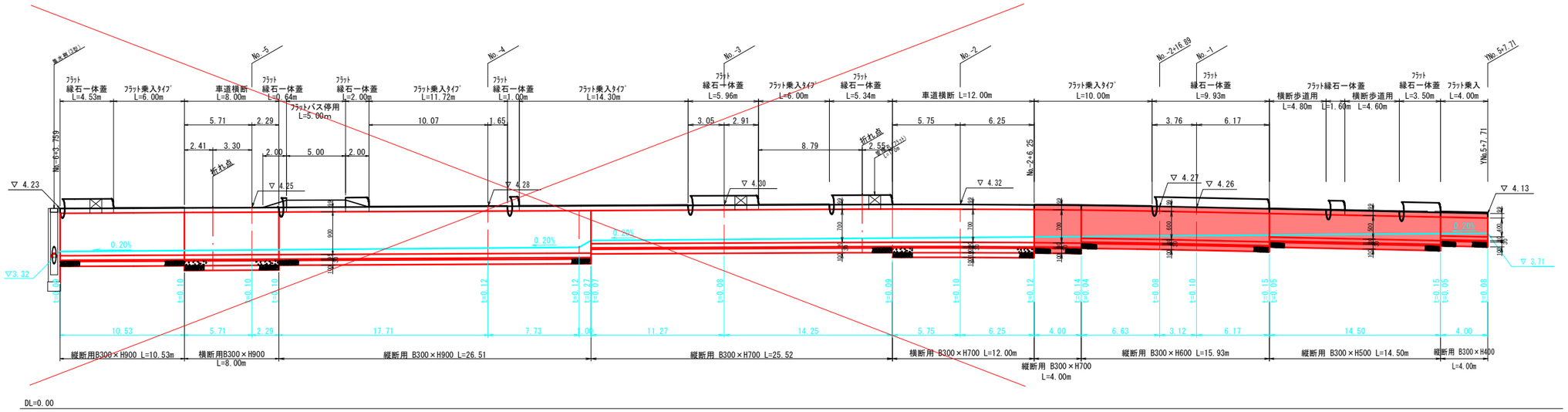

固定蓋式側溝 展開図 SV=1: 50 SH=1:200

R02 NO.2付近

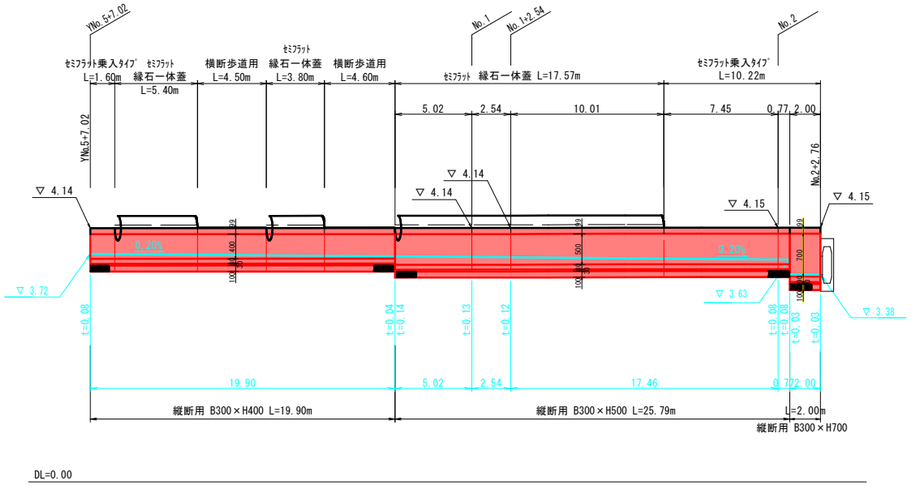

R01 数量表 （一式）

名称	規格・寸法	単位	数量
固定蓋式側溝	縦断用 B300xH400	m	4.00
	縦断用 B300xH500	m	14.50
	横断用 B300xH600	m	15.93
	横断用 B300xH700	m	4.00

数量表 （一式）

名称	規格・寸法	単位	数量
縁石一体蓋 B300	フラット標準	m	15.03
	フラット乗入れ	m	14.00
	フラットバス停	m	-
	横断歩道用	m	9.40
	管理孔（フラット）	m	-

名称	規格・寸法	側面積	平均厚	断面積	体積(m3)
ｲﾝﾊﾞｰﾄｺﾝｸﾘｰﾄ σck=18N/mm2 (CADによる)	B300xH400	0.07	0.13	0.02	0.08
	B300xH500	0.35	0.10	0.02	0.44
	B300xH600	0.36	0.10	0.02	0.45
	B300xH700	0.13	0.13	0.02	0.16
	計				1.12

R02 数量表 （一式）

名称	規格・寸法	単位	数量
固定蓋式側溝	縦断用 B300xH400	m	19.90
	縦断用 B300xH500	m	25.79
	横断用 B300xH600	m	-
	横断用 B300xH700	m	2.00

数量表 （一式）

名称	規格・寸法	単位	数量
縁石一体蓋 B300	セミフラット標準	m	26.77
	セミフラット乗入れ	m	11.82
	フラットバス停	m	-
	横断歩道用	m	9.10
	管理孔（フラット）	m	-

名称	規格・寸法	側面積	平均厚	断面積	体積(m3)
ｲﾝﾊﾞｰﾄｺﾝｸﾘｰﾄ σck=18N/mm2 (CADによる)	B300xH400	0.29	0.06	0.02	0.36
	B300xH500	0.68	0.11	0.02	0.85
	B300xH600	-	-	-	-
	B300xH700	0.02	0.03	0.02	0.02
	計				1.23

公共 起工

路線名	3・4・32 両三柳中央線		
街路両三柳中央線標識設置工事（３工区）（補助）			
図 名	固定蓋式側溝展開図（2）		
位 置	米子市両三柳		
縮 尺	図示	単 位	M
図 号	全 12 葉中の内 8		
令和 8 年度施工		鳥 取 県	
西部総合事務所 米子県土整備局			

自由勾配側溝構造図（１）

設 計 条 件

土圧条件	
単位体積重量（γ）	19 kN／㎥
粘 着 力 （C）	0 kN／㎡
内部摩擦角（φ）	30 °

基礎地盤は、砂質土を推定しており地盤支持力は下表に示す値以上（常時　設計計算値）を確保する必要があるため、施工時に調査確認してください。

地盤支持力が不足する場合は、発注者と協議し、基礎砕石厚を変更する等、必要な支持力度を確保してください。

自由勾配側溝構造図 位置図 S=1:2000

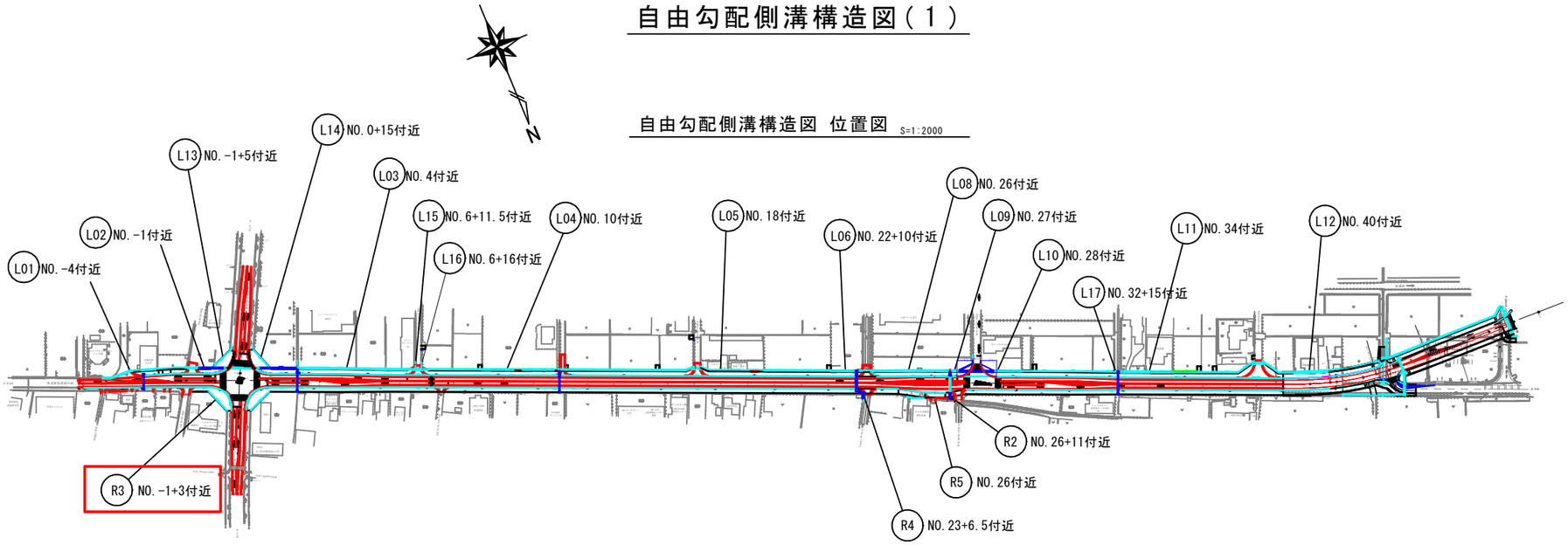

自由勾配側溝 展開図 SV=1: 50 SH=1:200

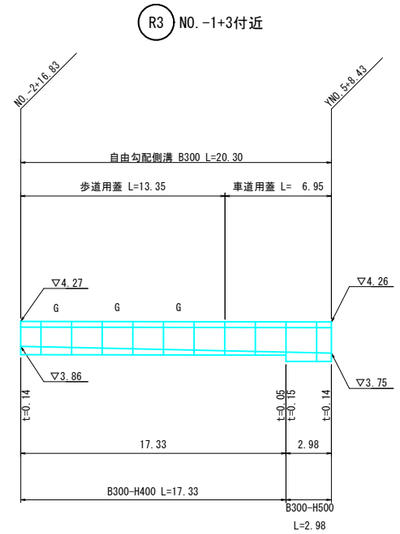

自由勾配側溝 標 準 断 面 図 S=1:20

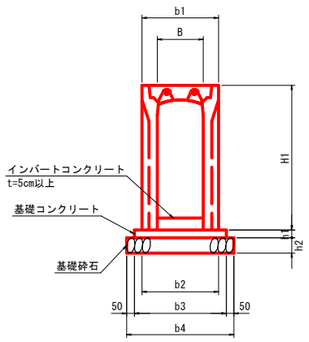

自由勾配側溝 数量表

10m当り

名 称	寸 法							数 量				
								自由勾配側溝		基礎コンクリート	基礎型枠	基礎砕石
	b1	b2	b3	b4	h1	h2	H1	L=2000mm	参考重量	σck=18N/mm²	均し	RC-40
								個	kg/個	m³	m²	m²
FSL(2枚蓋) B300-H400	500	500	600	700	50	100	545	5.000	－	0.300	1.000	7.000
FSL(2枚蓋) B300-H500	500	500	600	700	50	100	645	5.000	－	0.300	1.000	7.000
FSL(2枚蓋) B500-H600	720	720	820	920	75	100	775	5.000	－	0.615	1.500	9.200
FSL(2枚蓋) B500-H700	720	720	820	920	75	100	875	5.000	－	0.615	1.500	9.200
FSL(2枚蓋) B500-H800	720	720	820	920	75	100	975	5.000	－	0.615	1.500	9.200
FSL(2枚蓋) B500-H900	720	720	820	920	75	100	1075	5.000	－	0.615	1.500	9.200
FSL(2枚蓋) B500-H1000	720	720	820	920	75	100	1175	5.000	－	0.615	1.500	9.200
FSL(2枚蓋) B500-H1100	720	720	820	920	75	100	1275	5.000	－	0.615	1.500	9.200

公共　起工

路線名	３・４・３２ 両三柳中央線		
街路両三柳中央線標識設置工事（３工区）（補助）			
図 名	自由勾配側溝構造図（１）		
位 置	米子市両三柳		
縮 尺	図示	単 位	MM，M
図 号	全 12 葉中の内 9		
令和 ８ 年度施工		鳥 取 県	
西部総合事務所 米子県土整備局			

F型標識柱構造図（A）（C）

（SL－F－0175）

一　般　図　S=1/40

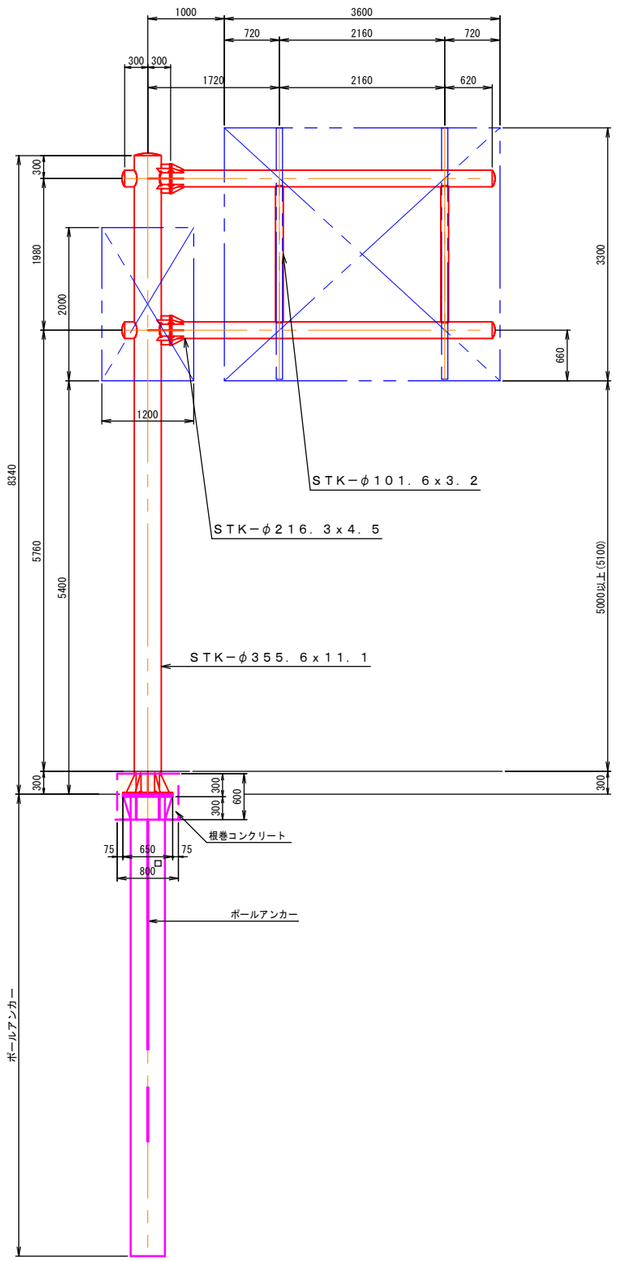

板取付金具詳細図

S=1:20

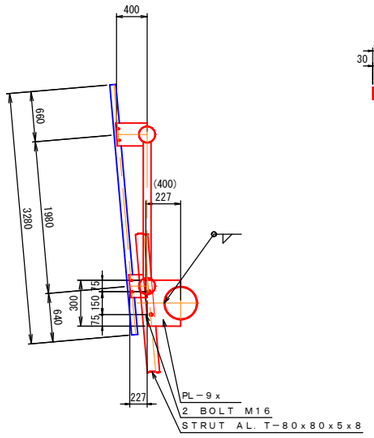

梁、柱の取合詳細図

S=1:20

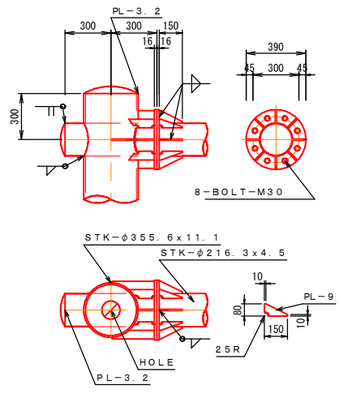

注脚詳細図

S=1:20

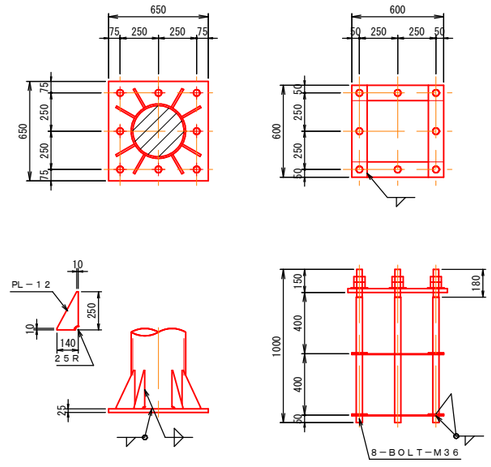

材　料　表

種　別	断面寸法（mm）	1個分重量（kg）	数量	重量（kg）	摘　要
STK	355．6φ*11．1*8330	785．52	1	785．5	柱
PL	25*650*650	82．92	1	82．9	ベース
PL	12*140*250／2	1．65	8	13．2	リブ
PL	3．2*356φ	2．50	1	2．5	キャップ
小計				884．1	
STK	216．3φ*4．5*4190	98．47	2	196．9	梁
STK	216．3φ*4．5*590	13．87	2	27．7	梁
STK	101．6φ*3．2*1789	13．88	2	27．8	継材
PL	16*390φ	15．00	4	60．0	フランジ
PL	9*80*150／2	0．42	16	6．7	リブ
PL	9*107*80	0．60	4	2．4	リブ
PL	9*167*80	0．94	8	7．5	リブ
PL	9*284*80	1．61	4	6．4	リブ
PL	3．2*240φ	1．14	4	4．6	キャップ
PL	9*300*227	4．81	2	9．6	クランプ
PL	9*300*400	8．48	2	17．0	クランプ
小計				366．6	
合計				1250．7	
BOLT	M30*95　(WN)	1．27	16	20．40	フランジ
BOLT	M16*50	0．16	8	1．29	クランプ
小計				21．7	
BOLT	M36*1000	8．88	8	71．04	アンカー
PL	6*100*600	2．83	8	22．6	アンカー
小計				93．6	
総合計				1366．0	

D、E型案内標識(F型)　　1基当り数量表

名　称	規　格	単位	数　式	数　量
片持標識柱	片持ち式　F型	kg	材料表より	1251
アンカーボルト		kg	材料表より	94
案　内　板	カプセルプリズム	m2	3.60×3.30	11.9

公共　起工

路線名	3．4．32号　両三柳中央線		
街路両三柳中央線標識設置工事（3工区）（補助）			
図　名	F型標識柱構造図(A)(C)		
位　置	米子市両三柳		
縮　尺	図示	単　位	MM
図　号	全 12 葉中の内 10		
令和　8　年度施工	鳥　取　県		
西部総合事務所　米子県土整備局			

案内標識基礎構造図（A）（C）

案内標識一般図

S=1:40

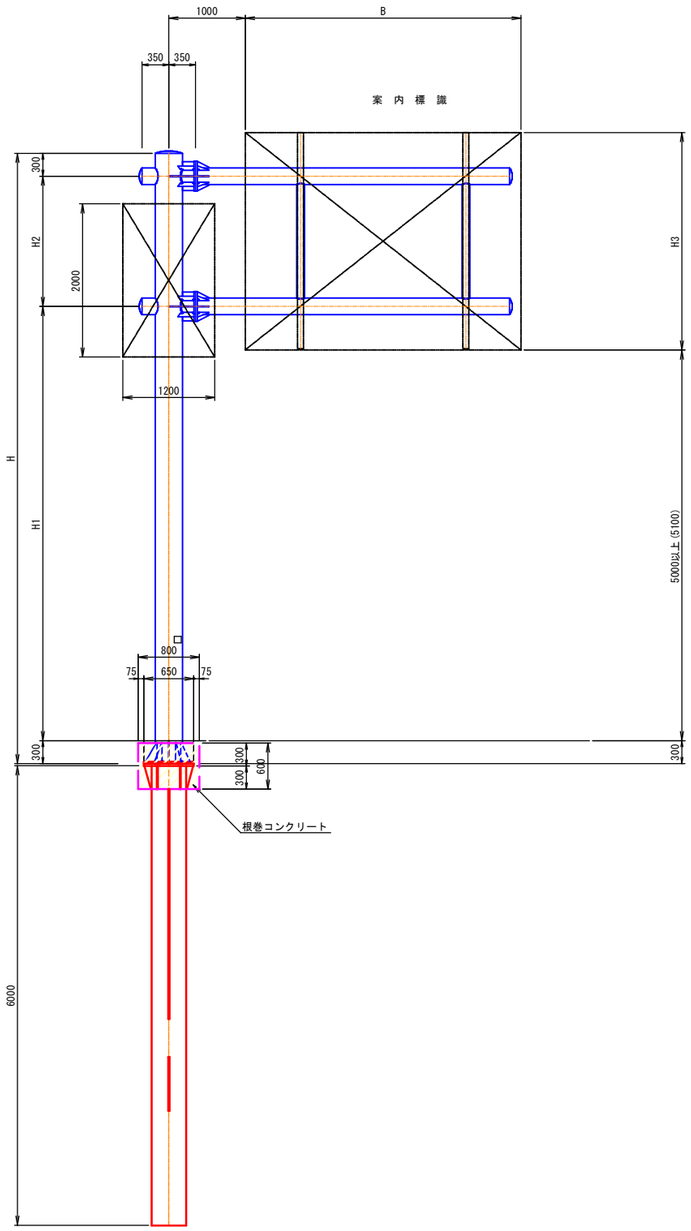

柱脚取付詳細図

S=1:10

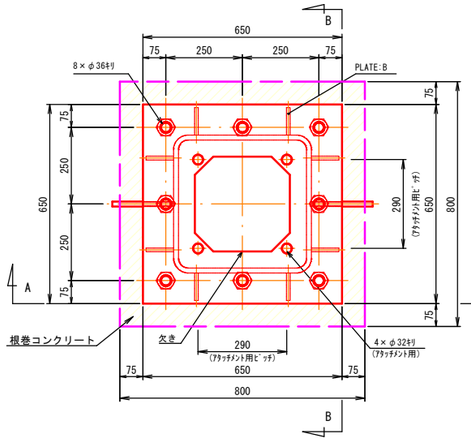

B－B

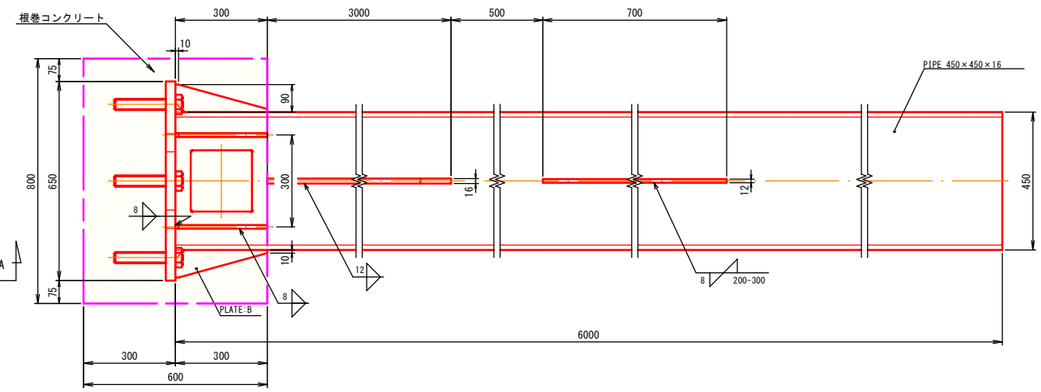

A－A

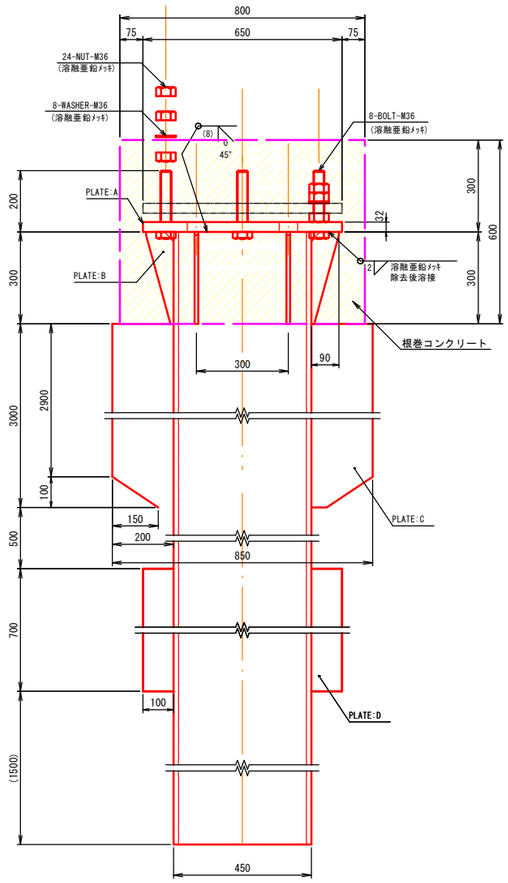

材料表

種別	規格・材質	寸法・強度区分	単質(kg)	数量	質量(kg)
BOLT	JIS B 1180 全ねじ六角ﾎﾞﾙﾄ	M36×L200 -4.6 (溶融亜鉛ﾒｯｷ)	1.60	8	12.8
NUT	JIS B 1181 六角ﾅｯﾄ	M36 -4 (溶融亜鉛ﾒｯｷ)	-	24	-
WASHER	JIS B 1256 並丸	M36 (溶融亜鉛ﾒｯｷ)	-	8	-
PLATE:A	注1)	32×650×650	106.13	1	106.1
PLATE:B	注1)	12× 90×300×1/2	1.27	8	10.2
PLATE:C	注1)	16×200×3000	75.36	2	150.7
PLATE:D	注1)	12×100×700	6.59	2	13.2
PIPE	注2)	450×450×16 L=6000	1266.00	1	1266.0
TOTAL					1559.0

注1) JIS G 3101 SS400、JIS G 3136 SN400A 又は、これと同等以上の材質とする。

注2) JIS G 3466 STKR400、社団法人日本鉄鋼連盟規格：建築構造用冷間成形角形鋼管 BCR295、BCP235 又は、これと同等以上の材質とする。

注3) 溶接部のｽｶﾗｯﾌﾟはC30 又は、R30とする。

注4) ﾎﾞﾙﾄは、強度区分4.6と同等以上とする。

詳細図

S=1:10

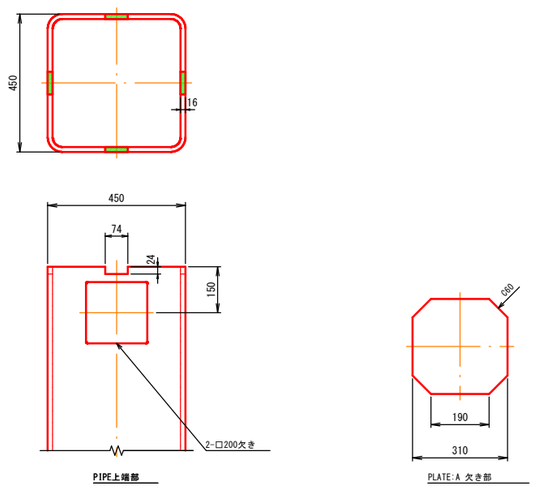

公共 起工

路線名	3.4.32号 両三柳中央線		
街路両三柳中央線標識設置工事（3工区）（補助）			
図名	案内標識基礎構造図(A)(C)		
位置	米子市両三柳		
縮尺	図示	単位	MM
図号	全 12 葉中の内 11		
令和 8 年度施工	鳥取県		
西部総合事務所 米子県土整備局			

案内標識板レイアウト図

（両三柳後藤停車場線交差点）S=1:30

A

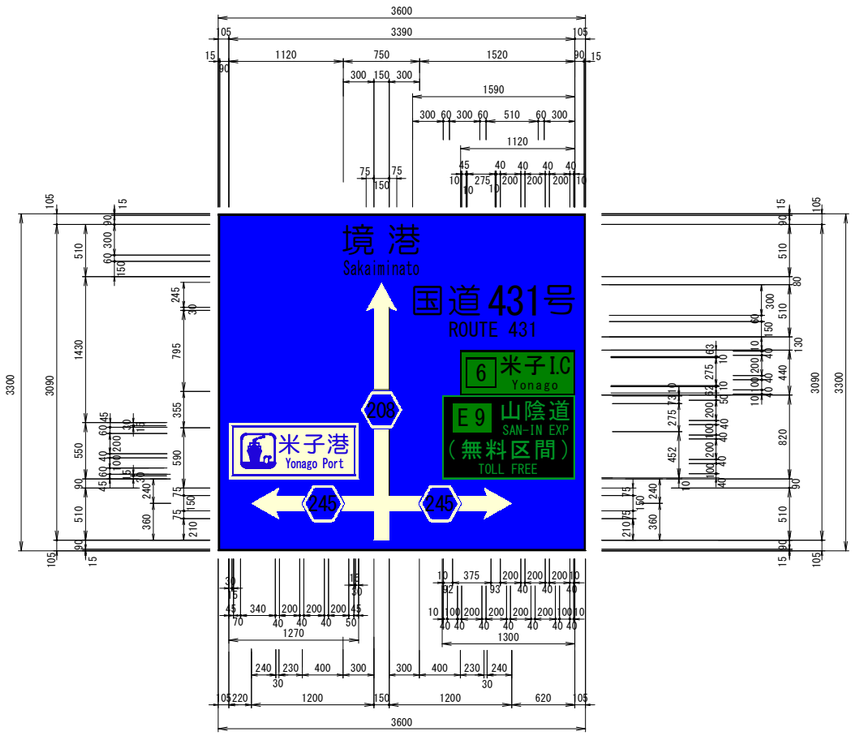

C

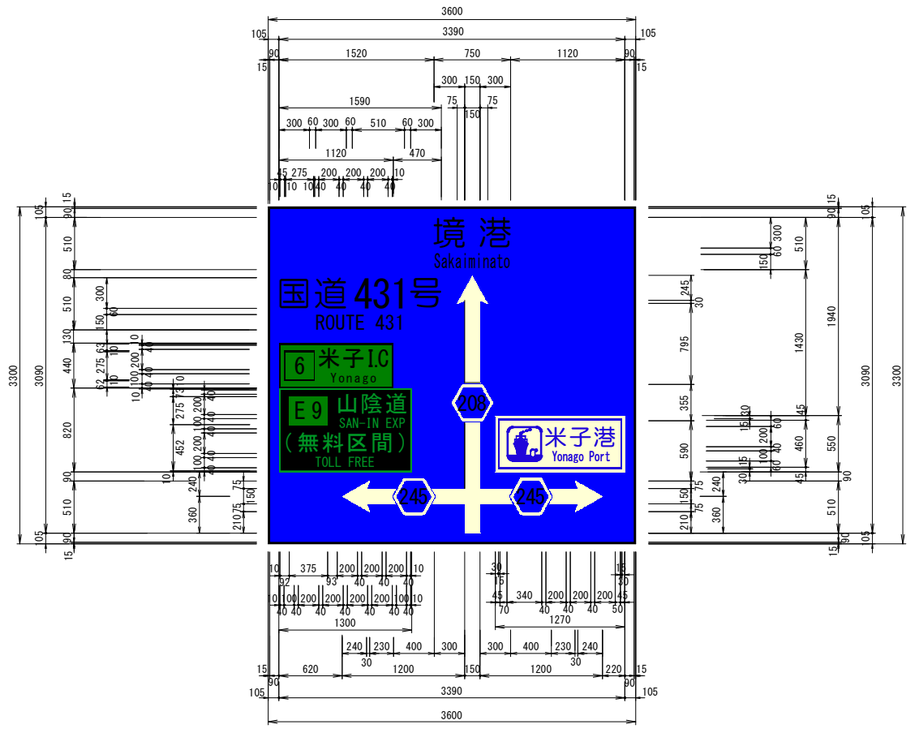

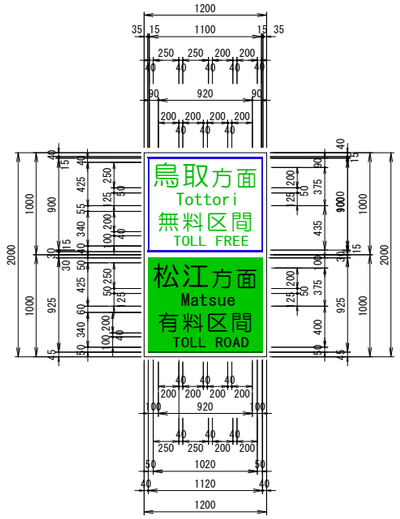

B

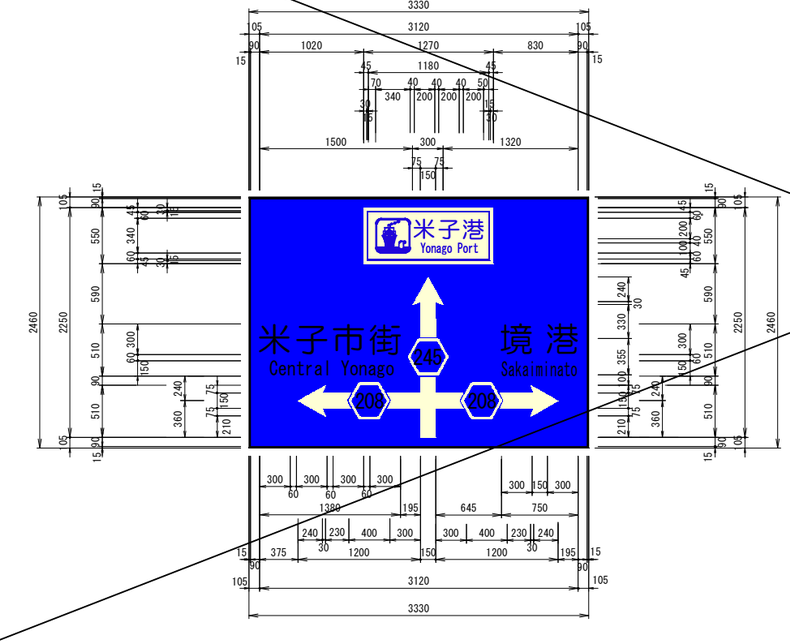

C'

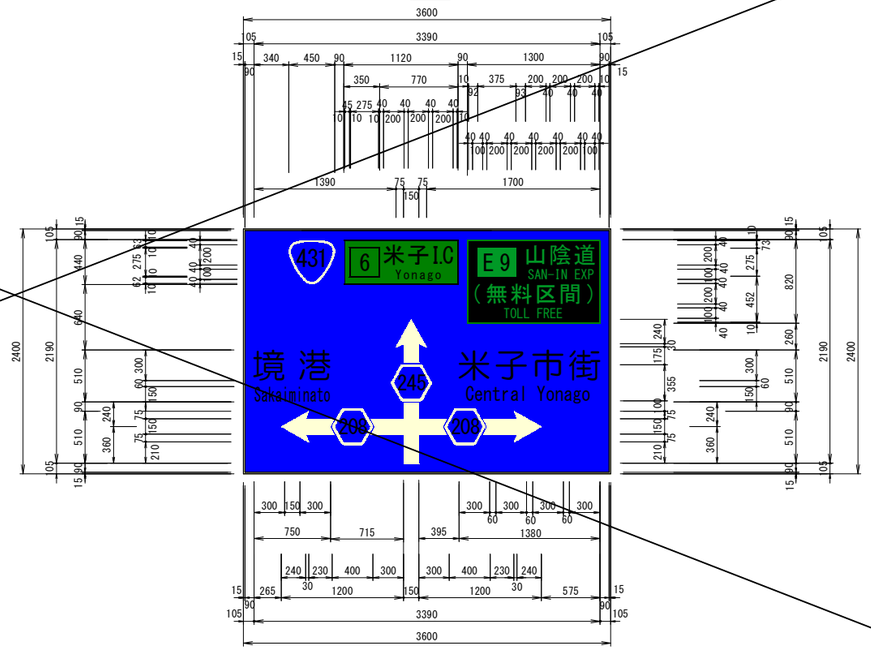

公共 起工

路線名	3.4.32号 両三柳中央線		
街路両三柳中央線標識設置工事（３工区）（補助）			
図 名	案内標識板レイアウト図（両三柳後藤停車場線交差点）		
位 置	米子市両三柳		
縮 尺	S=1:30	単 位	MM
図 号	全 12 葉中の内 12		
令和 8 年度施工	鳥 取 県		
西部総合事務所 米子県土整備局			

【参考】大型標識配置図

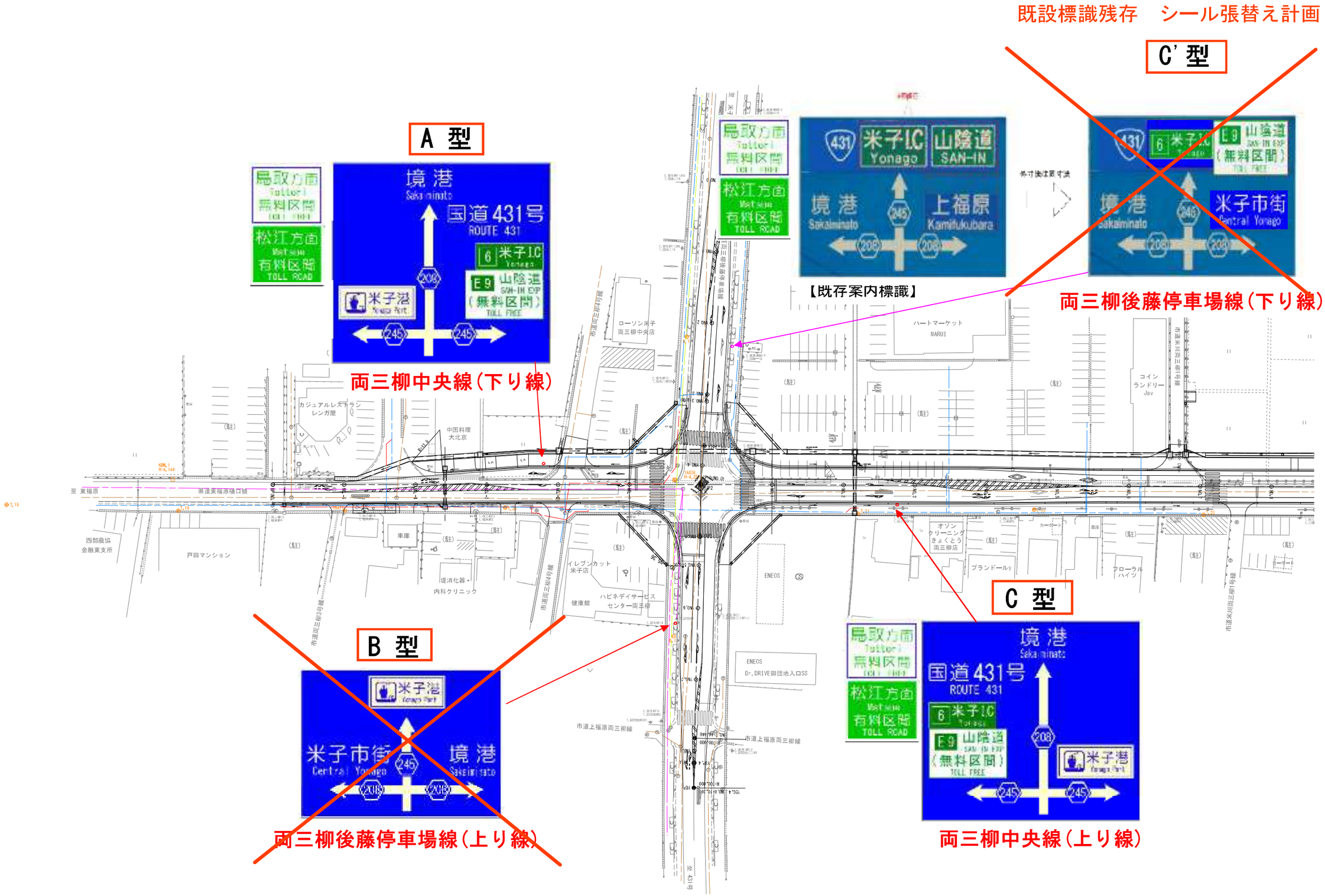

既設標識残存　シール張替え計画
C' 型
A 型
B 型
C 型
【既存案内標識】
両三柳中央線（下り線）
両三柳後藤停車場線（下り線）
両三柳後藤停車場線（上り線）
両三柳中央線（上り線）
境港
国道431号
ROUTE 431
米子IC
山陰道
SAN-IN
上福原
Kamifukubara
米子市街
Central Yonago
鳥取方面
松江方面
無料区間
TOLL ROAD