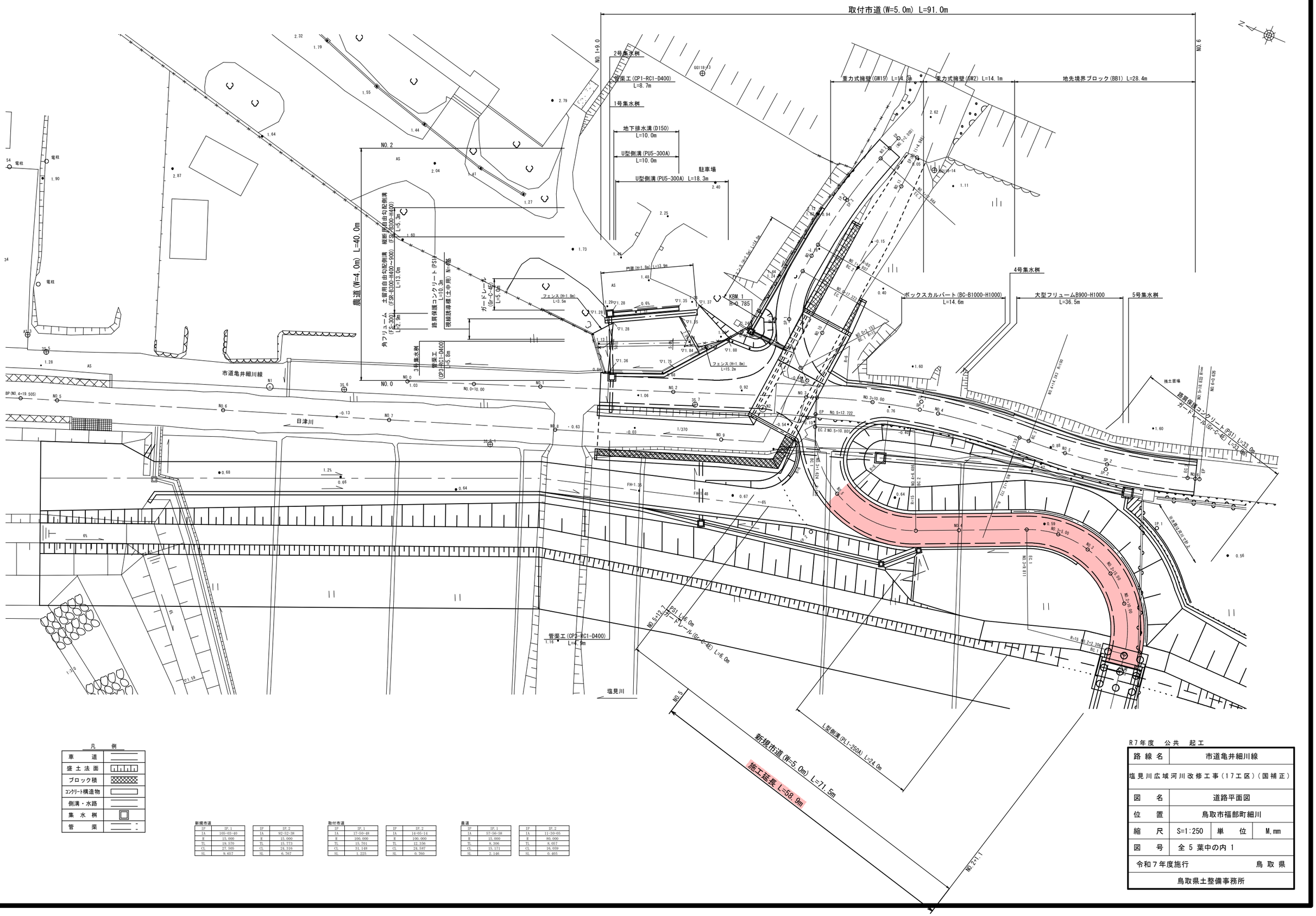

凡　例

車　道	
盛土法面	
ブロック積	
コンクリート構造物	
側溝・水路	
集水桝	
管　渠	

新規市道

IP	IP.1
IA	105-03-40
R	15.000
TL	19.570
CL	27.505
SL	9.657

IP	IP.2
IA	92-52-38
R	15.000
TL	15.773
CL	24.316
SL	6.767

取付市道

IP	IP.1
IA	17-50-48
R	100.000
TL	15.701
CL	31.148
SL	1.225

IP	IP.2
IA	14-05-14
R	100.000
TL	12.356
CL	24.587
SL	0.760

農道

IP	IP.1
IA	57-56-58
R	15.000
TL	8.306
CL	15.171
SL	2.146

IP	IP.2
IA	11-20-05
R	80.000
TL	8.057
CL	16.059
SL	0.405

R7年度　公共　起工

路線名	市道亀井細川線		
塩見川広域河川改修工事（17工区）（国補正）			
図　名	道路平面図		
位　置	鳥取市福部町細川		
縮　尺	S=1:250	単　位	M,mm
図　号	全 5 葉中の内 1		
令和7年度施行		鳥 取 県	
鳥取県土整備事務所			

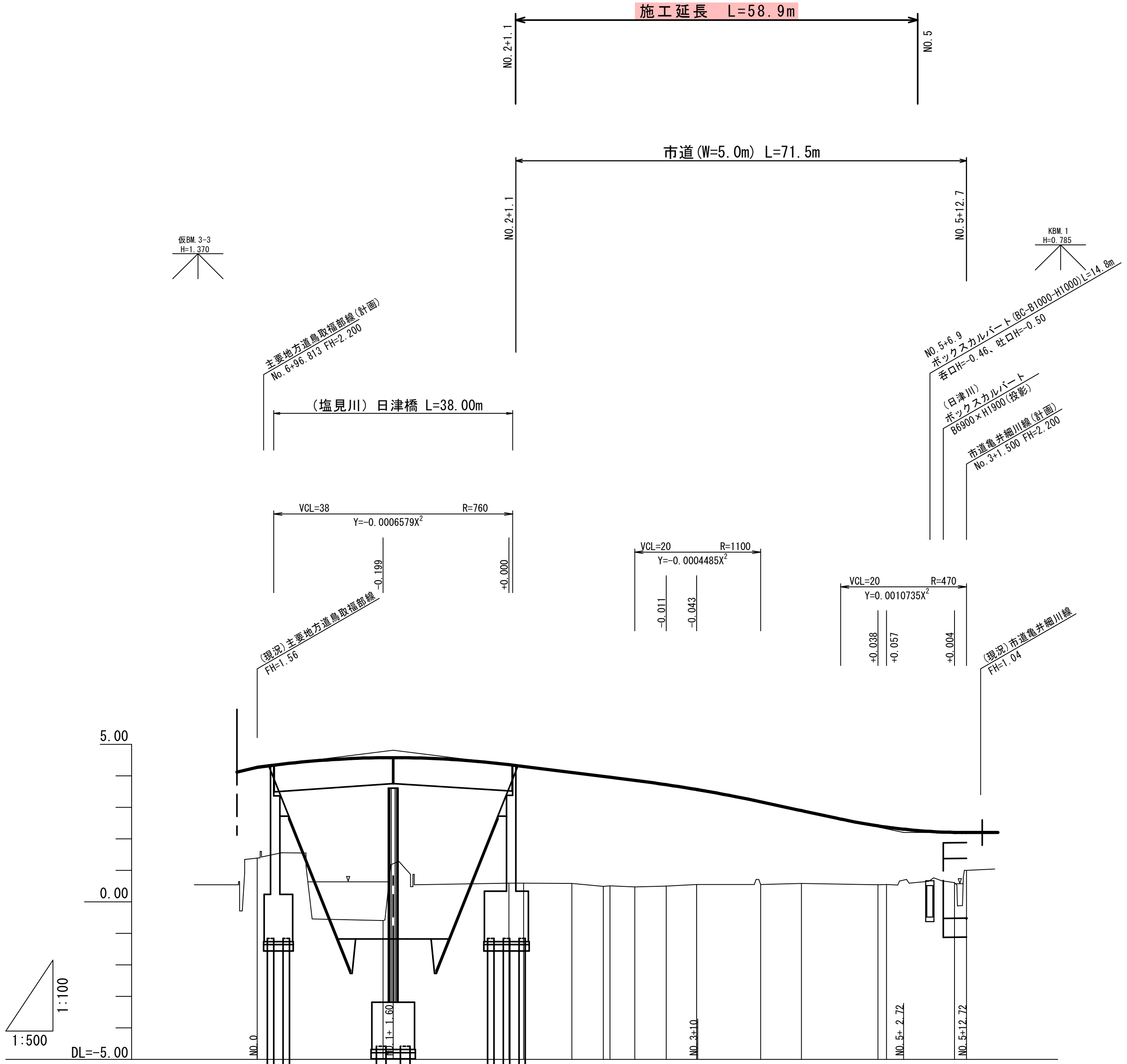

勾配	4.275	H=0.540 i=2.500% L=21.60	4.815	H=1.210 i=2.500% L=48.40					3.605	H=1.405 i=4.294% L=32.72			2.200	LEVEL L=10.00	2.200	
盛土	2.89	5.17	3.77	3.71	3.53	3.49	3.44	3.39	3.22	3.02	2.63	2.32	1.87	1.82	1.60	1.20
切土																
計画高	4.275	4.576	4.355	4.297	4.105	3.980	3.954	3.855	3.719	3.567	3.176	2.897	2.413	2.374	2.204	2.200
地盤高	1.39	-0.59	0.59	0.59	0.58	0.49	0.51	0.47	0.50	0.55	0.55	0.58	0.54	0.55	0.61	1.00
追加距離	0.00	20.00	40.00	42.31	50.00	55.00	56.06	60.00	65.00	69.81	80.00	86.49	98.64	100.00	110.80	112.72
単距離	0.00	20.00	20.00	2.31	7.69	5.00	1.06	3.94	5.00	4.81	10.19	6.49	12.16	1.36	10.80	1.92
測点名	NO.0	NO.1	NO.2	BC.1	NO.2+10	NO.2+15	SP.1	NO.3	NO.3+5	EC.1	NO.4	BC.2	SP.2	NO.5	EC.2	EP
曲率図	L= 42.307			IP1 IA=105-03-40 R= -15.000 TL= 19.570 CL= 27.505 SL= 9.657						L= 16.674		IP2 IA=92-52-38 R= 15.000 TL= 15.773 CL= 24.316 SL= 6.767			L= 1.921	
片勾配摺付	i=-2%												i=-2%	1/254 交差点にすりつけ		

R7年度　公共　起工

路線名	市道亀井細川線
塩見川広域河川改修工事(17工区)(国補正)	
図名	市道縦断面図
位置	鳥取市福部町細川
縮尺	V=1:100 H=1:500
単位	M・mm
図号	全 5 葉中の内 2
令和7年度施行	鳥取県
鳥取県土整備事務所	

NO. 2

GH=0.59
FH=4.355

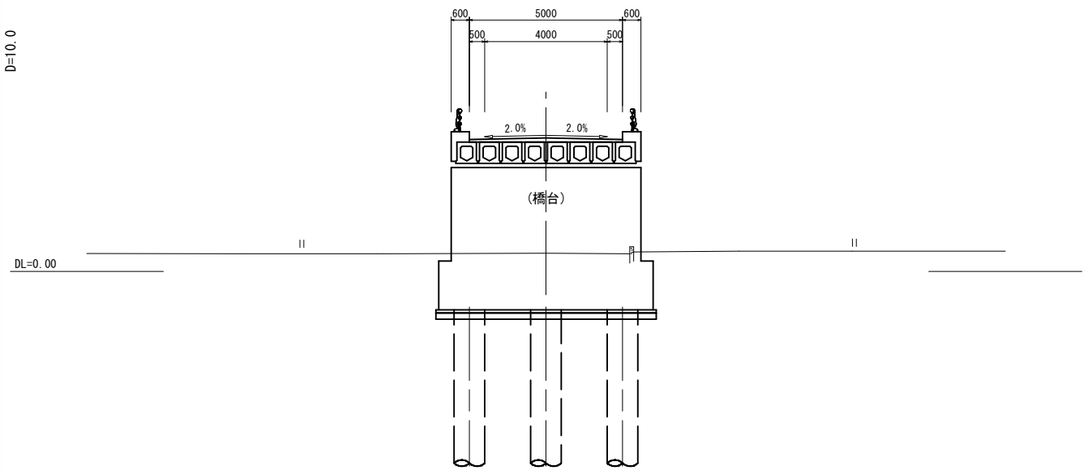

NO. 1

GH=-0.59
FH=4.576

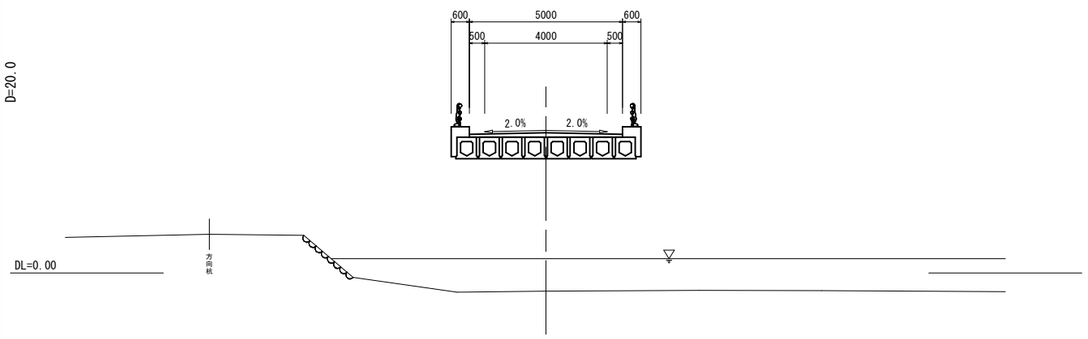

NO. 0

GH=1.39
FH=4.275

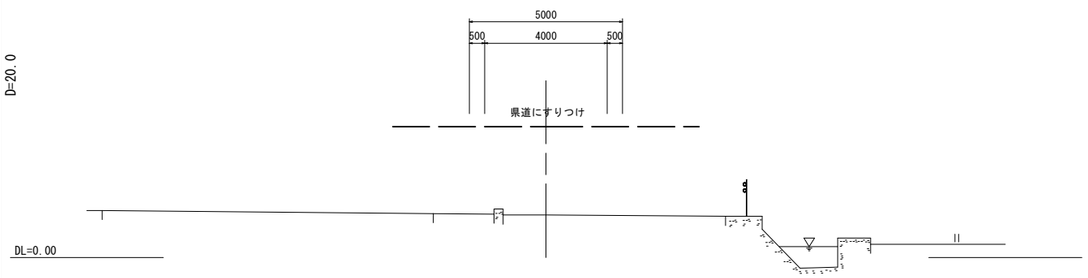

NO. 2+15

GH=0.49
FH=3.980

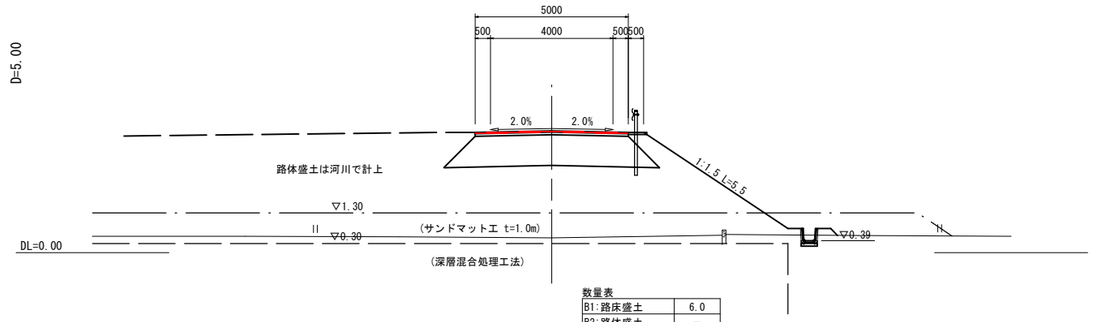

数量表

B1:路床盛土	6.0
B2:路体盛土	—
E:床掘	—
F:埋戻	—
Co:ｺﾝｸﾘｰﾄ取壊し	—
r1:表層	5.00
r2:路盤	5.00

NO. 2+10

GH=0.58
FH=4.105

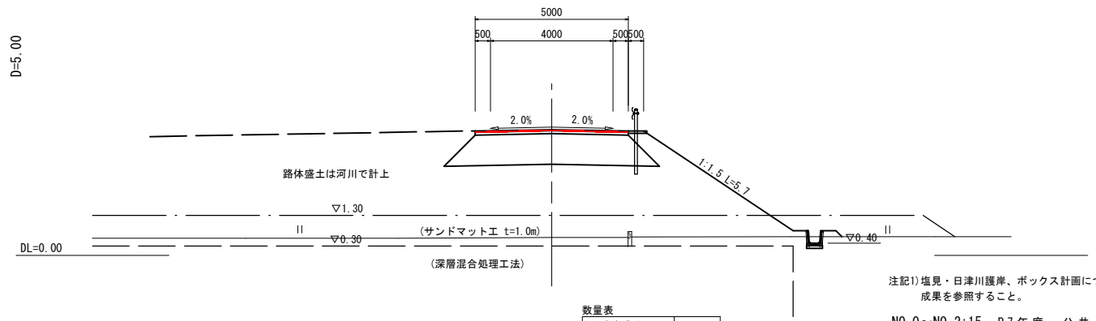

数量表

B1:路床盛土	6.0
B2:路体盛土	—
E:床掘	—
F:埋戻	—
Co:ｺﾝｸﾘｰﾄ取壊し	—
r1:表層	5.00
r2:路盤	5.00

注記1)塩見・日津川護岸、ボックス計画については、別途設計成果を参照すること。

NO.0～NO.2+15　R７年度　公共　起工

路線名	市道亀井細川線		
塩見川広域河川改修工事(17工区)(国補正)			
図名	市道横断面図(1/3)		
位置	鳥取市福部町細川		
縮尺	S=1:100	単位	M・mm
図号	全 5 葉中の内 3		
令和７年度施行		鳥取県	
鳥取県土整備事務所			

EC.1

GH=0.55
FH=3.567

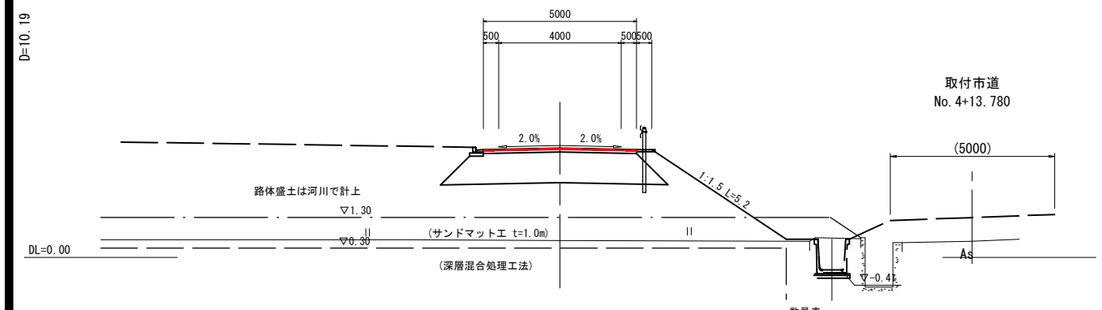

数量表	
B1:路床盛土	6.4
B2:路体盛土	—
E:床掘	—
F:埋戻	—
Co:ｺﾝｸﾘｰﾄ取壊し	—
r1:表層	5.00
r2:路盤	5.00

NO.3+5.0

GH=0.50
FH=3.719

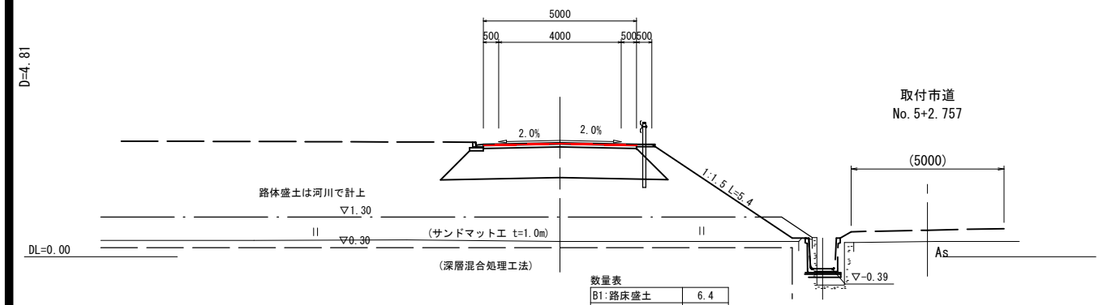

数量表	
B1:路床盛土	6.4
B2:路体盛土	—
E:床掘	—
F:埋戻	—
Co:ｺﾝｸﾘｰﾄ取壊し	—
r1:表層	5.00
r2:路盤	5.00

NO.3

GH=0.47
FH=3.855

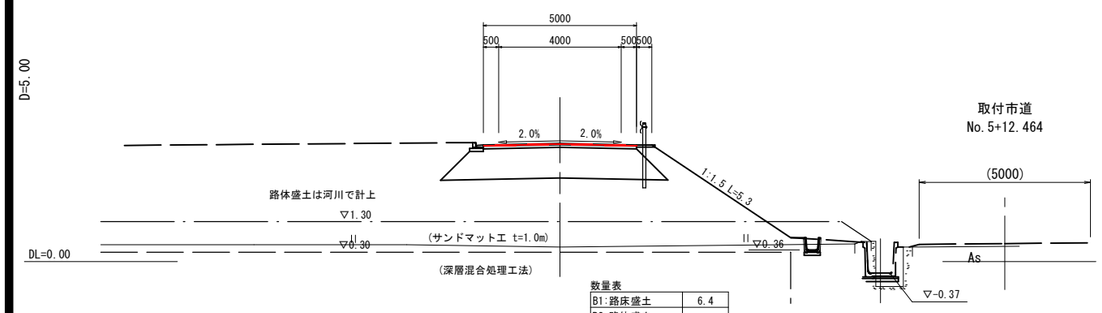

数量表	
B1:路床盛土	6.4
B2:路体盛土	—
E:床掘	—
F:埋戻	—
Co:ｺﾝｸﾘｰﾄ取壊し	—
r1:表層	5.00
r2:路盤	5.00

BC.2

GH=0.58
FH=2.897

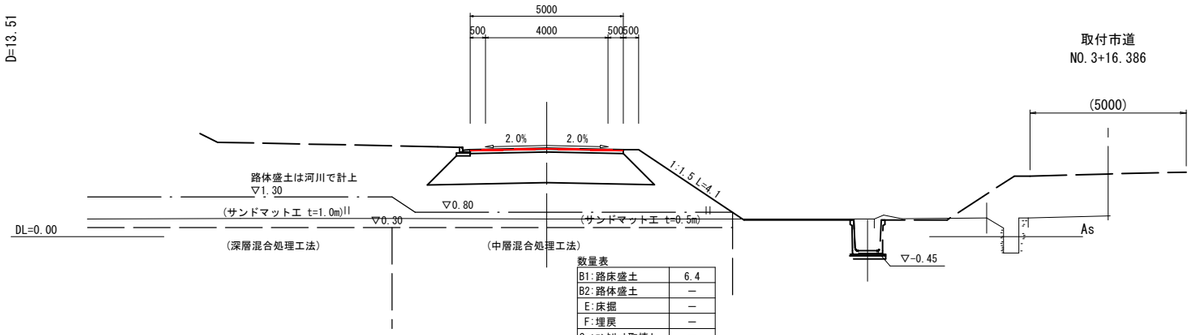

数量表	
B1:路床盛土	6.4
B2:路体盛土	—
E:床掘	—
F:埋戻	—
Co:ｺﾝｸﾘｰﾄ取壊し	—
r1:表層	5.00
r2:路盤	5.00

NO.4

GH=0.55
FH=3.176

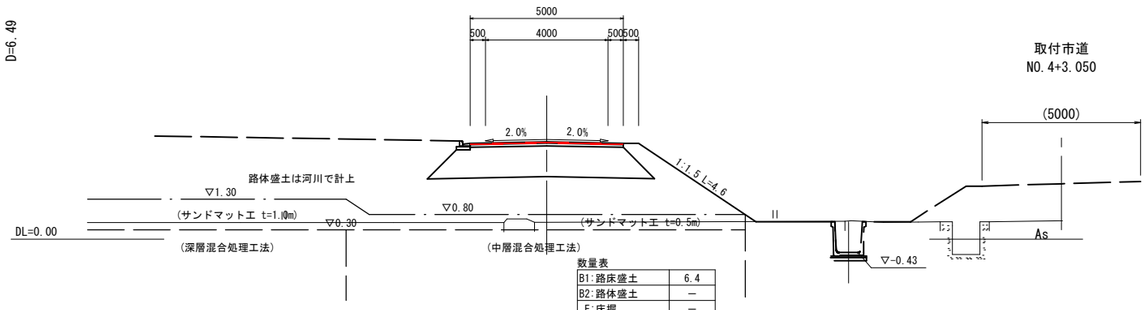

数量表	
B1:路床盛土	6.4
B2:路体盛土	—
E:床掘	—
F:埋戻	—
Co:ｺﾝｸﾘｰﾄ取壊し	—
r1:表層	5.00
r2:路盤	5.00

注記1)塩見・日津川護岸、ボックス計画については、別途設計成果を参照すること。

NO.3～BC.2 R7年度 公共 起工

路線名	市道亀井細川線		
塩見川広域河川改修工事(17工区)(国補正)			
図名	市道横断面図(2/3)		
位置	鳥取市福部町細川		
縮尺	S=1:100	単位	M・mm
図号	全 5 葉中の内 4		
令和7年度施行		鳥取県	
鳥取県土整備事務所			

EP

GH=1.00
FH=2.200

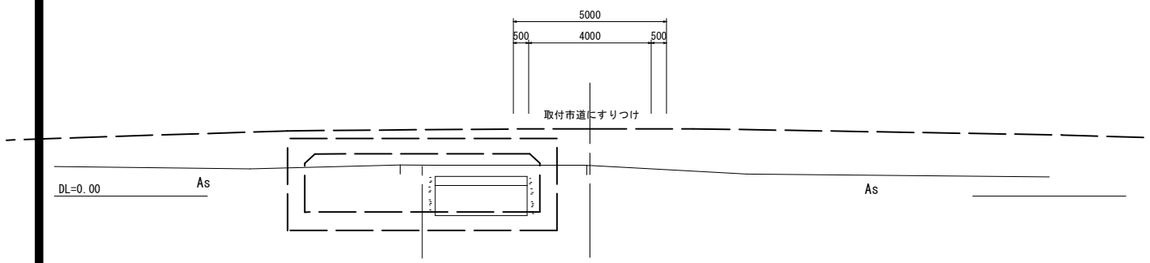

NO.5

GH=0.55
FH=2.374

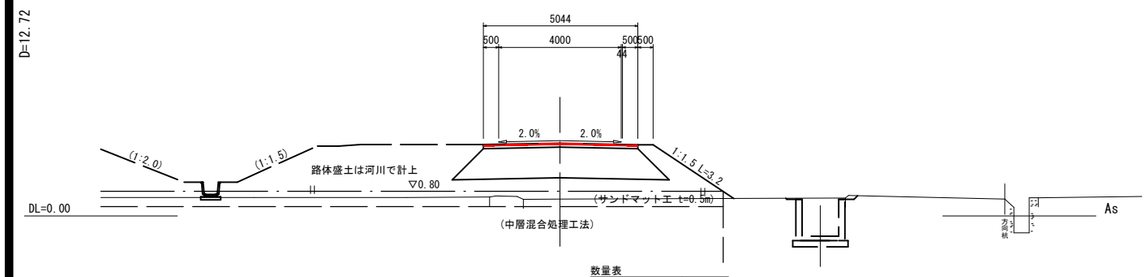

数量表

B1:路床盛土	6.1
B2:路体盛土	―
E:床掘	―
F:埋戻	―
Co:ｺﾝｸﾘｰﾄ取壊し	―
r1:表層	5.04
r2:路盤	5.04

注記1)塩見・日津川護岸、ボックス計画については、別途設計成果を参照すること。

NO.5～EP R7年度 公共 起工

路線名	市道亀井細川線		
塩見川広域河川改修工事(17工区)(国補正)			
図名	市道横断面図(3/3)		
位置	鳥取市福部町細川		
縮尺	S=1:100	単位	M・mm
図号	全 5 葉中の内 5		
令和7年度施行			鳥取県
鳥取県土整備事務所			