図　　面

（A1 版を A3 版に縮小しています）

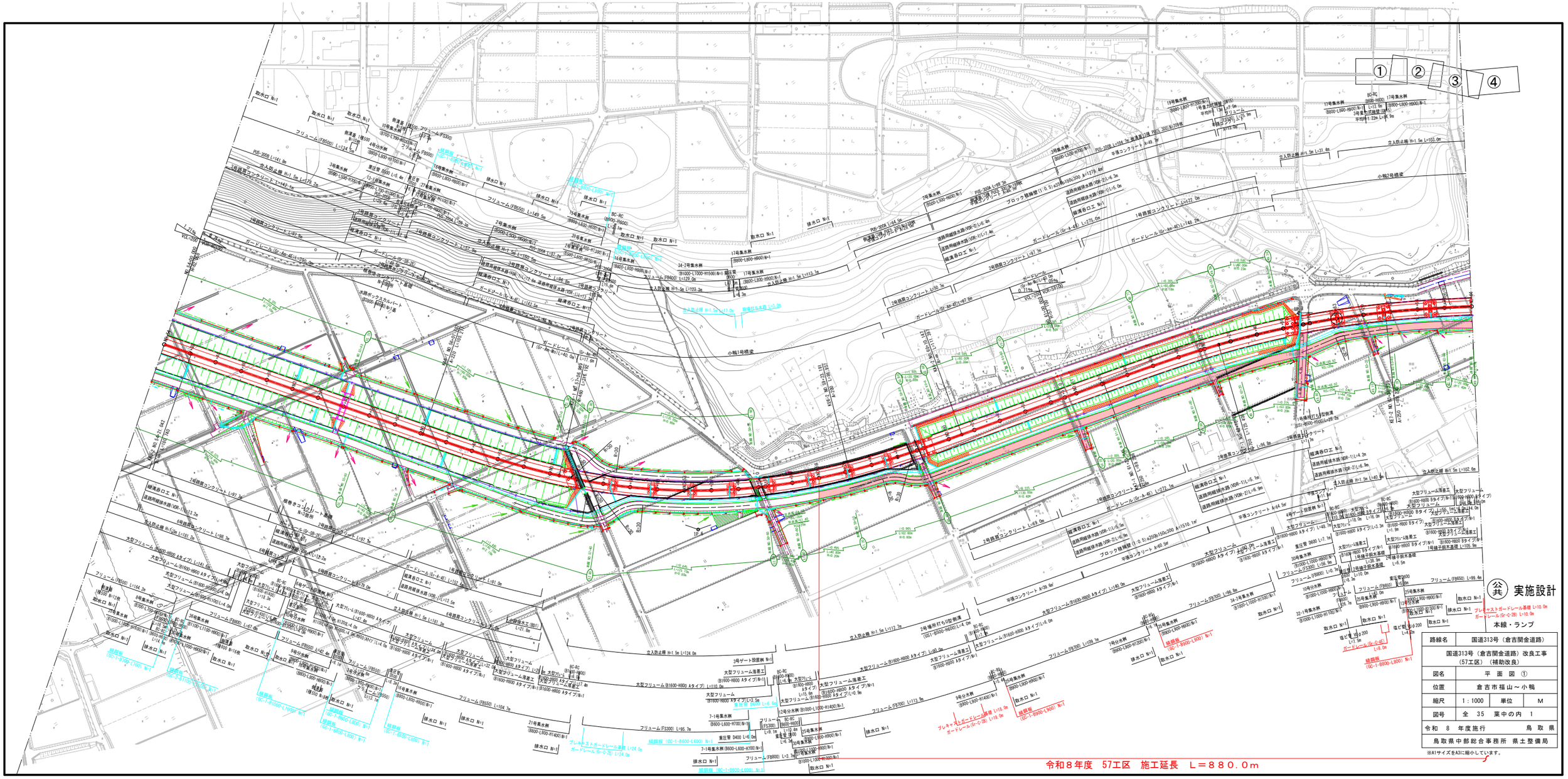

路線名	国道313号（倉吉関金道路）		
国道313号（倉吉関金道路）改良工事（57工区）（補助改良）			
図名	平　面　図　①		
位置	倉吉市福山～小鴨		
縮尺	1：1000	単位	M
図号	全　35　葉中の内　1		
令和　8　年度施行			鳥取県
鳥取県中部総合事務所　県土整備局			

※A1サイズをA3に縮小しています。

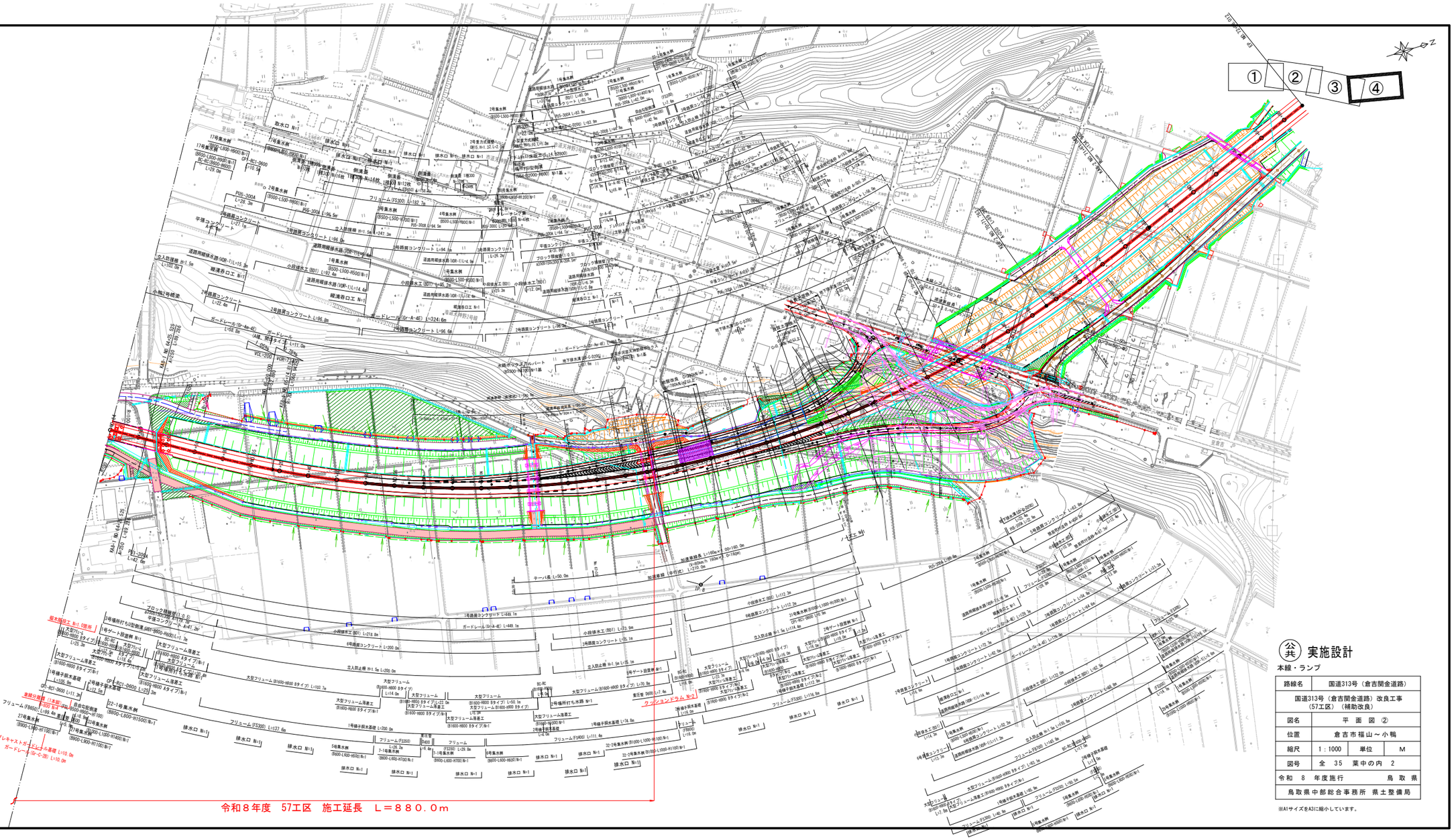

公共 実施設計

本線・ランプ

路線名	国道313号（倉吉関金道路）		
国道313号（倉吉関金道路）改良工事（57工区）（補助改良）			
図名	平　面　図　②		
位置	倉吉市福山～小鴨		
縮尺	1：1000	単位	M
図号	全　35　葉中の内　2		
令和　8　年度施行		鳥取県	
鳥取県中部総合事務所　県土整備局			

※A1サイズをA3に縮小しています。

標準断面図(1)

本線

舗装計画(本線・ランプ)　設計期間20年

設計基準項目	基準目標値		採用値	
舗装計画交通量（台/日・方向）	250≦T＜1,000			
設計ＣＢＲ	12		%	
ＴＡ	19 cm		19.0 cm	
構成層	等値換算係数	厚さ	換算厚	最小厚
表層	1.00	5.0	5.00	10cm
基層	1.00	5.0	5.00	
上層路盤	0.35	15.0	5.25	10cm
下層路盤	0.25	15.0	3.75	10cm
計		40.0	19.0	cm

注）表層・基層の最小厚・・・　10 cm
路盤材最小厚・・・最大粒径の３倍かつ10cm

舗装計画(側道)　設計期間10年

設計基準項目	基準目標値		採用値	
舗装計画交通量（台/日・方向）	15未満			
設計ＣＢＲ	3		%	
ＴＡ	9 cm		10.0 cm	
構成層	等値換算係数	厚さ	換算厚	最小厚
表層	1.00	4.0	4.00	4cm
上層路盤	0.35	10.0	3.50	7cm
下層路盤	0.25	10.0	2.50	7cm
計		24.0	10.0	cm

注）表層の最小厚・・・　4 cm
路盤材最小厚・・・最大粒径の３倍かつ10cm

設計条件

設計基準項目		基準目標値	採用値
構造規格		第１種第３級	
幅員構成		W＝ 13.50 m	
設計速度		V＝ 80 Km/h	
最小曲線半径		280(230) m	600 m
最小曲線長		1000/Q(140) m	548.813 m
緩和区間		70 m	89.286 m
視距		110 m	- m
最急縦断勾配		4 %	1.385 %
最小縦断曲線半径	凸	3000 m	- m
	凹	2000 m	- m
最小縦断曲線長		70 m	100 m
合成勾配		10.5 %	4.353 %
最大片勾配		8.00 %	4.00 %

標　準　部 S=1:200

NO.44付近

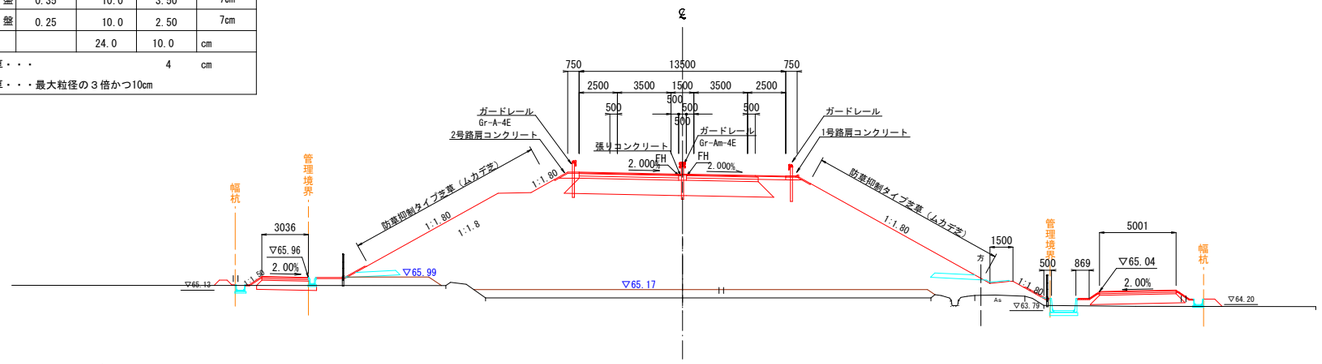

側　道　部 S=1:100

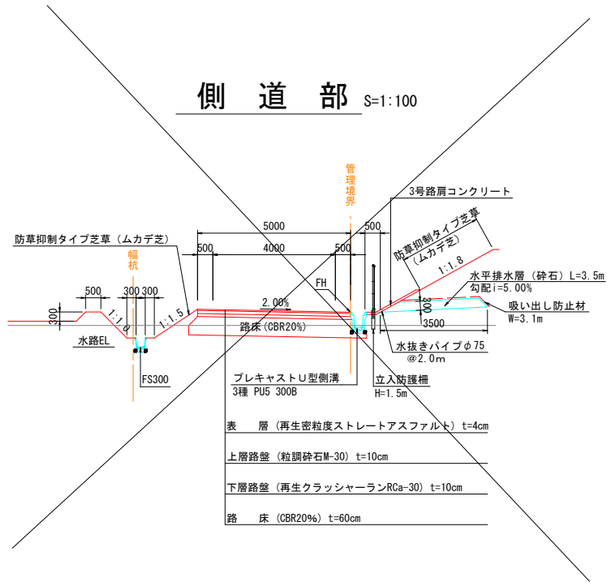

側　道　部 S=1:100

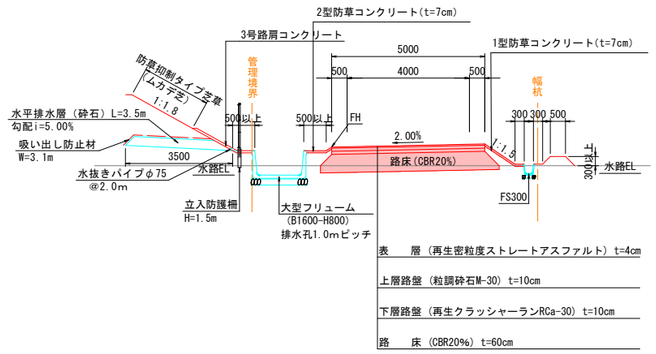

橋　梁　部 S=1:200

NO.46付近

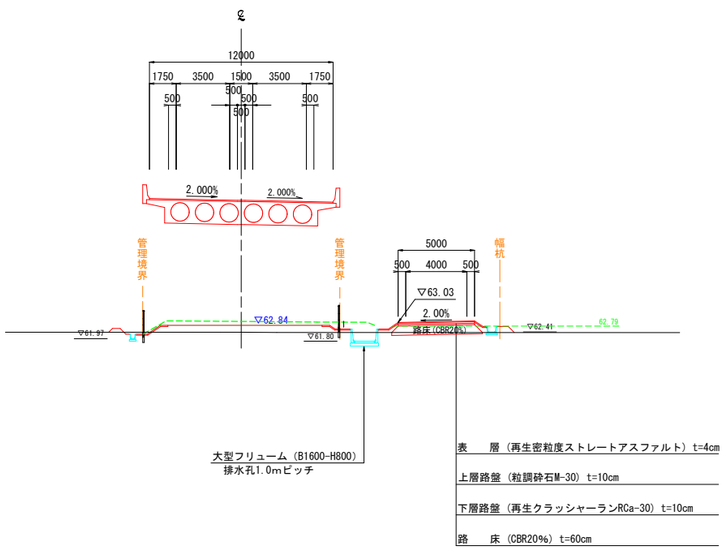

舗装構成

S=1:10

本線・ランプ車道部

設計CBR=12%

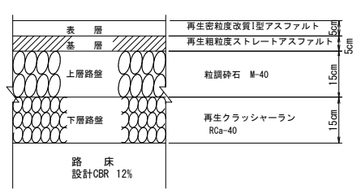

側道車道部

設計CBR=3%

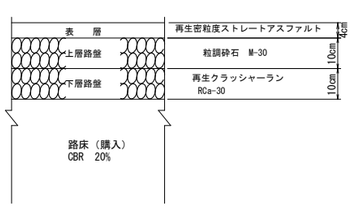

公共 実施設計

本線・ランプ

路線名	国道313号（倉吉関金道路）		
国道313号（倉吉関金道路）改良工事（57工区）（補助改良）			
図名	標準断面図（１）		
位置	倉吉市福山～小鴨		
縮尺	図示	単位	mm
図号	全 35 葉中の内 3		
令和 8 年度施行			鳥取県
鳥取県中部総合事務所 県土整備局			

※A1サイズをA3に縮小しています。

NO.59

GH=50.75
FH=58.517

D=20.000

（本線・ランプ）

項目		数量
掘削	片切	－
	オープンカット	－
路体	W<2.5m	－
	2.5m≦W<4.0m	－
	4.0m≦W	－
路床	W<2.5m	－
	2.5m≦W<4.0m	－
	4.0m≦W	－
路肩	W<2.5m	－ －
法面整形	切土	－ －
	盛土	－ －
法面工	切土	－ －
	盛土	－ －
地盤改良	quf=120kN/m2	－ －
	quf=160kN/m2	－ －
	quf=400kN/m2	－ －
サンドマット		6.8

防草コンクリート 2.01 2.11

項目		舗装厚	舗装幅	数量
車道舗装	下層路盤	t=150		－
	上層路盤	t=150		－
	基層	t=50	W<1.4m	－
			1.4m≦W	－
	表層	t=50	W<1.4m	－
			1.4m≦W	－
路肩舗装	路盤	t=200		－
	表層	t=50	W<1.4m	－
			1.4m≦W	－

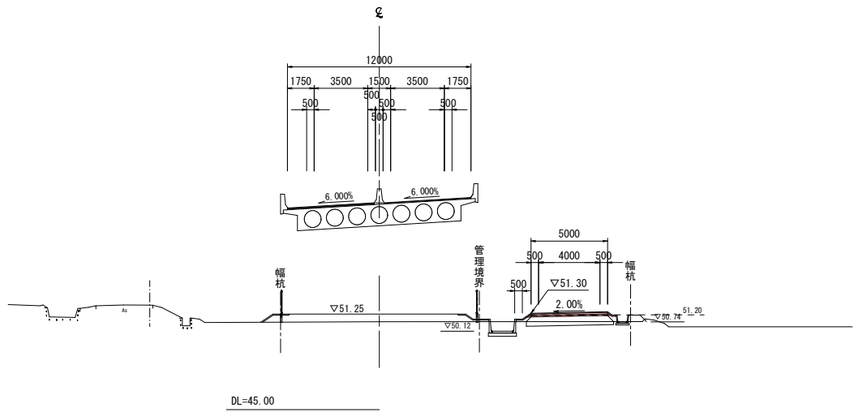

（付替道路）

項目		数量
掘削	片切	－
	オープンカット	0.4
路体	W<2.5m	~~0.4~~
	2.5m≦W<4.0m	－
	4.0m≦W	－
路床	W<2.5m	－
	2.5m≦W<4.0m	－
	4.0m≦W	~~3.3~~
縦断	W<2.5m	~~0.4~~
法面整形	切土	0.5
	盛土	0.6
法面工	切土	0.5
	盛土	0.6
サンドマット		－

防草コンクリート 1.10 0.62

項目		舗装厚	舗装幅	数量
車道舗装	下層路盤	t=100		5.00
	上層路盤	t=100		5.00
	表層	t=40	W<1.4m	－
			1.4m≦W	5.00
コンクリート構造物取壊し	無筋構造物			－
舗装版取壊し		t=50		5.00

床掘	2.7
埋戻	1.1

床掘	0.3
埋戻	0.1

NO.58+80

GH=50.75
FH=58.658

D=20.000

（本線・ランプ）

項目		数量
掘削	片切	－
	オープンカット	－
路体	W<2.5m	－
	2.5m≦W<4.0m	－
	4.0m≦W	－
路床	W<2.5m	－
	2.5m≦W<4.0m	－
	4.0m≦W	－
路肩	W<2.5m	－ －
法面整形	切土	－ －
	盛土	－ －
法面工	切土	－ －
	盛土	－ －
地盤改良	quf=120kN/m2	－ －
	quf=160kN/m2	－ －
	quf=400kN/m2	－ －
サンドマット		7.0

防草コンクリート 2.01 2.03

項目		舗装厚	舗装幅	数量
車道舗装	下層路盤	t=150		－
	上層路盤	t=150		－
	基層	t=50	W<1.4m	－
			1.4m≦W	－
	表層	t=50	W<1.4m	－
			1.4m≦W	－
路肩舗装	路盤	t=200		－
	表層	t=50	W<1.4m	－
			1.4m≦W	－

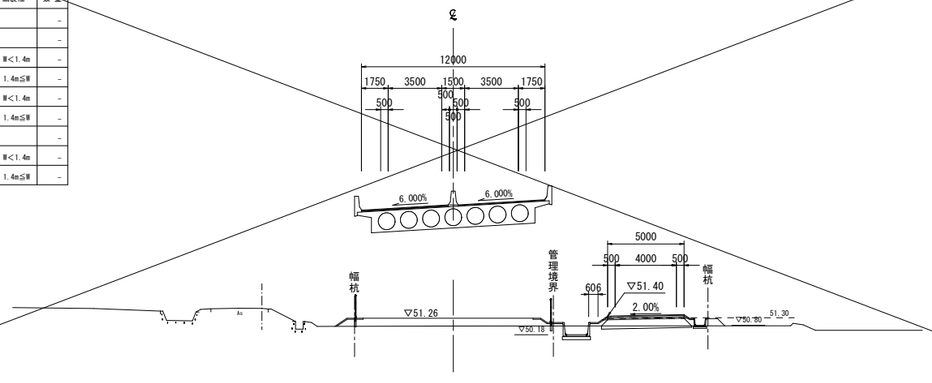

（付替道路）

項目		数量
掘削	片切	0.1 ~~－~~
	オープンカット	0.3 ~~5.7~~
路体	W<2.5m	~~0.5~~
	2.5m≦W<4.0m	－
	4.0m≦W	－
路床	W<2.5m	－
	2.5m≦W<4.0m	－
	4.0m≦W	~~3.3~~
縦断	W<2.5m	~~0.5~~
法面整形	切土	0.6 ~~－~~
	盛土	0.6 ~~1.3~~
法面工	切土	0.6 ~~－~~
	盛土	0.6 ~~1.3~~
サンドマット		－

防草コンクリート 1.27 0.69

項目		舗装厚	舗装幅	数量
車道舗装	下層路盤	t=100		5.00
	上層路盤	t=100		5.00
	表層	t=40	W<1.4m	－
			1.4m≦W	5.00
コンクリート構造物取壊し	無筋構造物			－
舗装版取壊し		50 ~~t=40~~		5.00 ~~－~~

床掘	2.5
埋戻	1.0

床掘	0.2
埋戻	0.1

公共 実施設計

NO.58+80・NO.59

路線名	国道313号（倉吉関金道路）		
国道313号（倉吉関金道路）改良工事（57工区）（補助改良）			
図名	横断面図（其の44）		
位置	倉吉市福山～小鴨		
縮尺	1:200	単位	M
図号	全 35 葉中の内 4		
令和 8 年度施行		鳥取県	
鳥取県中部総合事務所 県土整備局			

※A1サイズをA3に縮小しています。

NO.59+40

GH=50.73
FH=58.233

D=20.000

（本線・ランプ）

項目		数量
掘削	片切	－
	オープンカット	－
路体	W<2.5m	－
	2.5m≦W<4.0m	－
	4.0m≦W	－
路床	W<2.5m	－
	2.5m≦W<4.0m	－
	4.0m≦W	－
路肩	W<2.5m	－ －
法面整形	切土	－ －
	盛土	－ －
法面工	切土	－ －
	盛土	－ －
地盤改良	quf=120kN/m2	－ －
	quf=160kN/m2	－ －
	quf=400kN/m2	－ －
サンドマット		7.0

防草コンクリート 1.98 2.38

項目		舗装厚	舗装幅	数量
車道舗装	下層路盤	t=150		－
	上層路盤	t=150		－
	基層	t=50	W<1.4m	－
			1.4m≦W	－
	表層	t=50	W<1.4m	－
			1.4m≦W	－
路肩舗装	路盤	t=200		－
	表層	t=50	W<1.4m	－
			1.4m≦W	－

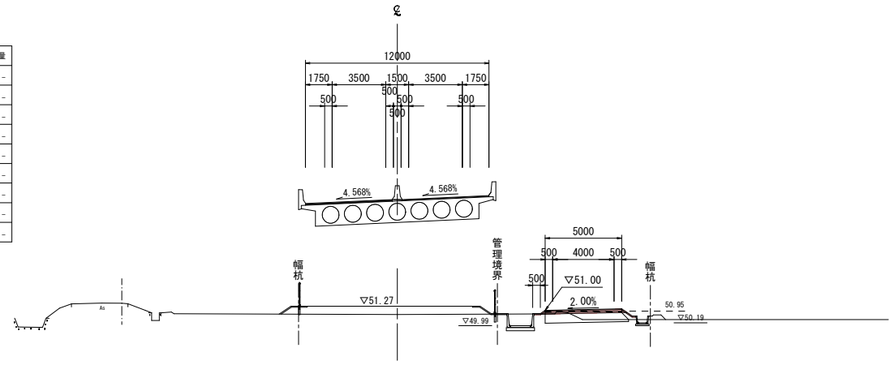

DL=40.00

床掘	2.6
埋戻	0.7

床掘	0.6
埋戻	0.3

（付替道路）

項目		数量
掘削	片切	－
	オープンカット	0.6
路体	W<2.5m	~~0.3~~
	2.5m≦W<4.0m	－
	4.0m≦W	－
路床	W<2.5m	－
	2.5m≦W<4.0m	－
	4.0m≦W	~~0.2~~
路肩	W<2.5m	~~0.3~~
法面整形	切土	0.6
	盛土	0.6
法面工	切土	0.6
	盛土	0.6
サンドマット		－

防草コンクリート 0.79 1.07

項目		舗装厚	舗装幅	数量
車道舗装	下層路盤	t=100		5.00
	上層路盤	t=100		5.00
	表層	t=40	W<1.4m	－
			1.4m≦W	5.00
コンクリート構造物取壊し	無筋構造物			－
舗装版取壊し		t=50		5.00

NO.59+20

GH=50.73
FH=58.375

D=20.000

（本線・ランプ）

項目		数量
掘削	片切	－
	オープンカット	－
路体	W<2.5m	－
	2.5m≦W<4.0m	－
	4.0m≦W	－
路床	W<2.5m	－
	2.5m≦W<4.0m	－
	4.0m≦W	－
路肩	W<2.5m	－ －
法面整形	切土	－ －
	盛土	－ －
法面工	切土	－ －
	盛土	－ －
地盤改良	quf=120kN/m2	－ －
	quf=160kN/m2	－ －
	quf=400kN/m2	－ －
サンドマット		7.0

防草コンクリート 1.95 2.25

項目		舗装厚	舗装幅	数量
車道舗装	下層路盤	t=150		－
	上層路盤	t=150		－
	基層	t=50	W<1.4m	－
			1.4m≦W	－
	表層	t=50	W<1.4m	－
			1.4m≦W	－
路肩舗装	路盤	t=200		－
	表層	t=50	W<1.4m	－
			1.4m≦W	－

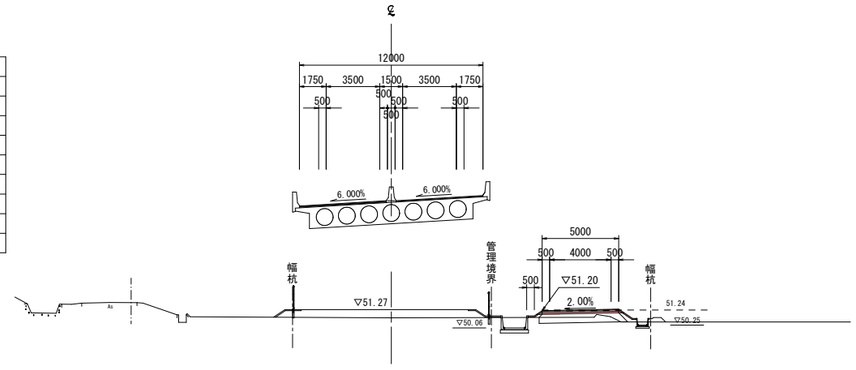

DL=40.00

床掘	2.4
埋戻	0.7

床掘	0.6
埋戻	0.3

（付替道路）

項目		数量
掘削	片切	－
	オープンカット	1.1
路体	W<2.5m	~~0.5~~
	2.5m≦W<4.0m	－
	4.0m≦W	－
路床	W<2.5m	－
	2.5m≦W<4.0m	－
	4.0m≦W	~~3.3~~
路肩	W<2.5m	~~0.3~~
法面整形	切土	1.1
	盛土	0.6
法面工	切土	1.1
	盛土	0.6
サンドマット		－

防草コンクリート 1.02 1.32

項目		舗装厚	舗装幅	数量
車道舗装	下層路盤	t=100		5.00
	上層路盤	t=100		5.00
	表層	t=40	W<1.4m	－
			1.4m≦W	5.00
コンクリート構造物取壊し	無筋構造物			－
舗装版取壊し		t=50		5.00

公共 実施設計

NO.59+20・NO.59+40

路線名	国道313号（倉吉関金道路）		
国道313号（倉吉関金道路）改良工事（57工区）（補助改良）			
図名	横断面図（其の４５）		
位置	倉吉市福山～小鴨		
縮尺	1:200	単位	M
図号	全 35 葉中の内 5		
令和 8 年度施行		鳥取県	
鳥取県中部総合事務所 県土整備局			

※A1サイズをA3に縮小しています。

NO.59+75

GH=50.47
FH=57.985

D=5.000

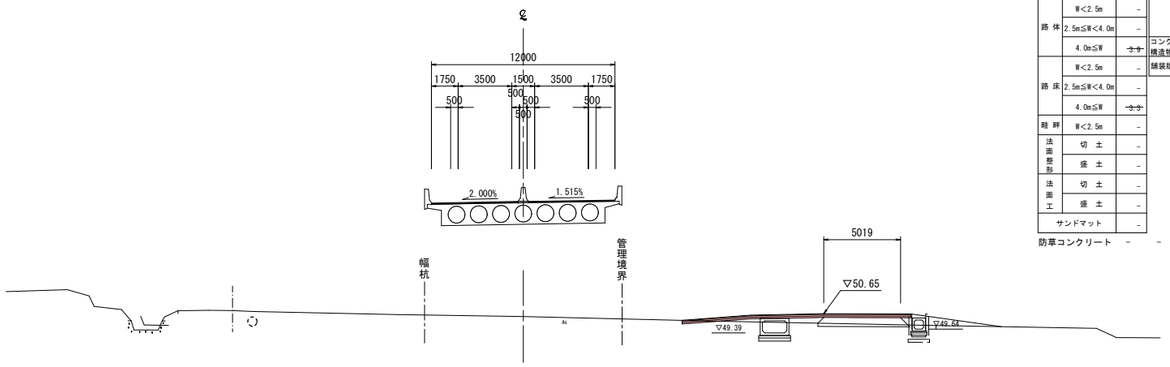

（付替道路）

項目		数量
掘削	片切	-
	オープンカット	~~1.0~~
路体	W<2.5m	-
	2.5m≦W<4.0m	-
	4.0m≦W	~~3.3~~
路床	W<2.5m	-
	2.5m≦W<4.0m	-
	4.0m≦W	~~3.3~~
縁石	W<2.5m	-
法面整形	切土	-
	盛土	-
法面工	切土	-
	盛土	-
サンドマット		-
防草コンクリート		-

項目		舗装厚	舗装幅	数量
車道舗装	下層路盤	t=100		5.00
	上層路盤	t=100		5.00
	表層	t=40	W<1.4m	-
			1.4m≦W	5.00
コンクリート構造物取壊し	無筋構造物			-
舗装版取壊し		t=50		5.00

床掘	4.3
埋戻	1.9

床掘	1.2
埋戻	0.6

DL=40.00

NO.59+60

GH=50.73
FH=58.092

D=15.000

（本線・ランプ）

項目		数量	
掘削	片切	-	
	オープンカット	-	
路体	W<2.5m	-	
	2.5m≦W<4.0m	-	
	4.0m≦W	-	
路床	W<2.5m	-	
	2.5m≦W<4.0m	-	
	4.0m≦W	-	
路肩	W<2.5m	-	-
法面整形	切土	-	-
	盛土	-	-
法面工	切土	-	-
	盛土	-	-
地盤改良	quf=120kN/m2	-	-
	quf=160kN/m2	-	-
	quf=400kN/m2	-	-
サンドマット		8.9	
防草コンクリート		1.95	~~4.68~~ 1.85

項目		舗装厚	舗装幅	数量
車道舗装	下層路盤	t=150		-
	上層路盤	t=150		-
	基層	t=50	W<1.4m	-
			1.4m≦W	-
	表層	t=50	W<1.4m	-
			1.4m≦W	-
路肩舗装	路盤	t=200		-
	表層	t=50	W<1.4m	-
			1.4m≦W	-

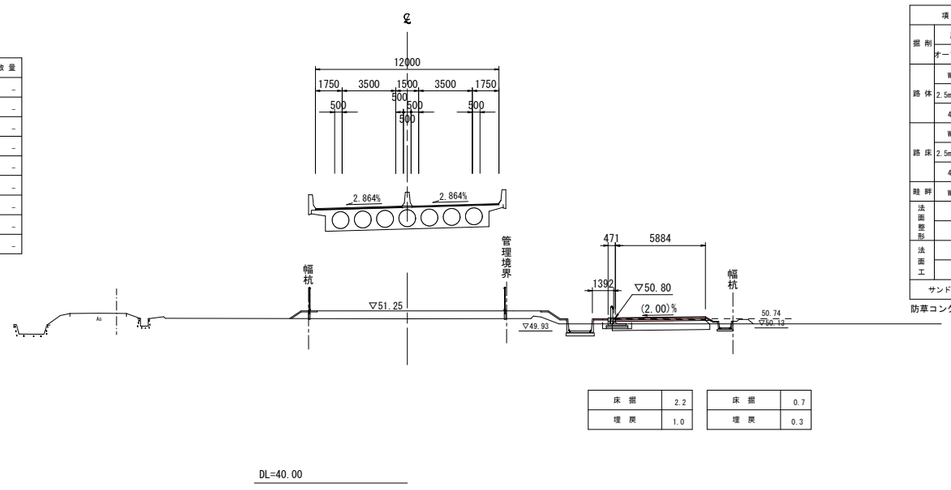

（付替道路）

項目		数量
掘削	片切	-
	オープンカット	0.8
路体	W<2.5m	-
	2.5m≦W<4.0m	-
	4.0m≦W	-
路床	W<2.5m	-
	2.5m≦W<4.0m	-
	4.0m≦W	-
縁石	W<2.5m	-
法面整形	切土	0.3
	盛土	0.3
法面工	切土	0.3
	盛土	0.4
サンドマット		-
防草コンクリート		0.94

項目		舗装厚	舗装幅	数量
車道舗装	下層路盤	t=100		(5.00)
	上層路盤	t=100		(5.00)
	表層	t=40	W<1.4m	-
			1.4m≦W	(5.00)
コンクリート構造物取壊し	無筋構造物			-
舗装版取壊し		t=50		(5.00)

床掘	2.2
埋戻	1.0

床掘	0.7
埋戻	0.3

DL=40.00

公共 実施設計

NO.59+60・NO.59+75

路線名	国道313号（倉吉関金道路）		
国道313号（倉吉関金道路）改良工事（57工区）（補助改良）			
図名	横断面図（其の４６）		
位置	倉吉市福山～小鴨		
縮尺	1:200	単位	M
図号	全 35 葉中の内 6		
令和 8 年度施行		鳥取県	
鳥取県中部総合事務所 県土整備局			

※A1サイズをA3に縮小しています。

（付替道路）

項目		数量
掘削	片切	-
	オープンカット	-
路体	W<2.5m	0.1
	2.5m≦W<4.0m	-
	4.0m≦W	-
路床	W<2.5m	1.3
	2.5m≦W<4.0m	-
	4.0m≦W	-
畦畔	W<2.5m	-
法面整形	切土	-
	盛土	-
法面工	切土	-
	盛土	-
サンドマット		-

項目		舗装厚	舗装幅	数量
車道舗装	下層路盤	t=100		4.50
	上層路盤	t=100		4.50
	表層	t=40	W<1.4m	-
			1.4m≦W	4.50
コンクリート構造物取壊し	無筋構造物			-
舗装版取壊し		t=40		3.7

（本線・ランプ）

項目		数量 本線	数量
掘削	片切	-	
	オープンカット	-	
路体	W<2.5m	0.2	
	2.5m≦W<4.0m	7.8	
	4.0m≦W	162.6	
路床	W<2.5m	-	
	2.5m≦W<4.0m	-	
	4.0m≦W	10.9	
路肩	W<2.5m	0.2	0.2
法面整形	切土	-	-
	盛土	8.0	6.0
法面工	切土	-	-
	盛土	7.0	5.0
地盤改良	quf=120kN/m2	-	-
	quf=160kN/m2	-	-
	quf=400kN/m2	22.0	8.7
サンドマット		18.1	

項目		舗装厚	舗装幅	数量
車道舗装	下層路盤	t=150		9.40
	上層路盤	t=150		9.40
	基層	t=50	W<1.4m	-
			1.4m≦W	9.20
	表層	t=50	W<1.4m	-
			1.4m≦W	9.00
路肩舗装	路盤	t=200		3.80
	表層	t=50	W<1.4m	-
			1.4m≦W	4.00
コンクリート構造物取壊し	無筋構造物			0.2 -

D=10.148

NO.60

GH=50.00
FH=57.808

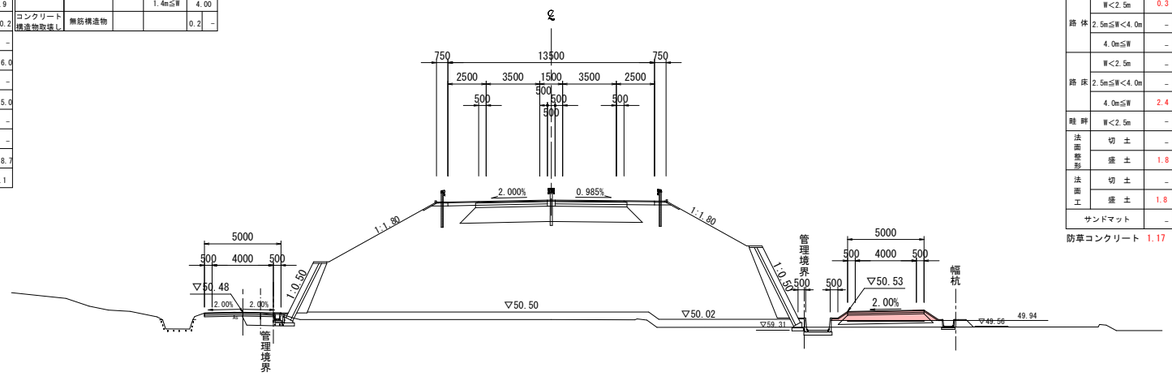

床掘	0.8
埋戻	0.6

床掘	0.3
埋戻	0.2

DL=40.00

（付替道路）

項目		数量
掘削	片切	-
	オープンカット	-
路体	W<2.5m	0.3
	2.5m≦W<4.0m	-
	4.0m≦W	-
路床	W<2.5m	-
	2.5m≦W<4.0m	-
	4.0m≦W	2.4
畦畔	W<2.5m	-
法面整形	切土	-
	盛土	1.8
法面工	切土	-
	盛土	1.8
サンドマット		-

項目		舗装厚	舗装幅	数量
車道舗装	下層路盤	t=100		5.00
	上層路盤	t=100		5.00
	表層	t=40	W<1.4m	0.3
			1.4m≦W	5.00
コンクリート構造物取壊し	無筋構造物			-
舗装版取壊し		t=50		5.00

防草コンクリート 1.17 1.36

D=20.000

NO.59+80

GH=50.01
FH=57.950

（付替道路）

項目		数量
掘削	片切	-
	オープンカット	-
路体	W<2.5m	0.1
	2.5m≦W<4.0m	-
	4.0m≦W	-
路床	W<2.5m	1.4
	2.5m≦W<4.0m	-
	4.0m≦W	-
畦畔	W<2.5m	-
法面整形	切土	-
	盛土	-
法面工	切土	-
	盛土	-
サンドマット		-

項目		舗装厚	舗装幅	数量
車道舗装	下層路盤	t=100		4.50
	上層路盤	t=100		4.50
	表層	t=40	W<1.4m	-
			1.4m≦W	4.50
コンクリート構造物取壊し	無筋構造物			-
舗装版取壊し		t=40		3.7

（本線・ランプ）

項目		数量 本線	数量
掘削	片切	-	
	オープンカット	-	
路体	W<2.5m	0.2	
	2.5m≦W<4.0m	7.6	
	4.0m≦W	167.1	
路床	W<2.5m	-	
	2.5m≦W<4.0m	-	
	4.0m≦W	10.9	
路肩	W<2.5m	0.2	
法面整形	切土	-	-
	盛土	-	-
法面工	切土	-	-
	盛土	-	-
地盤改良	quf=120kN/m2	-	-
	quf=160kN/m2	-	-
	quf=400kN/m2	25.0	20.4
サンドマット		18.3	

項目		舗装厚	舗装幅	数量
車道舗装	下層路盤	t=150		9.40
	上層路盤	t=150		9.40
	基層	t=50	W<1.4m	-
			1.4m≦W	9.20
	表層	t=50	W<1.4m	-
			1.4m≦W	9.00
路肩舗装	路盤	t=200		3.80
	表層	t=50	W<1.4m	-
			1.4m≦W	4.00
コンクリート構造物取壊し	無筋構造物			0.1 -

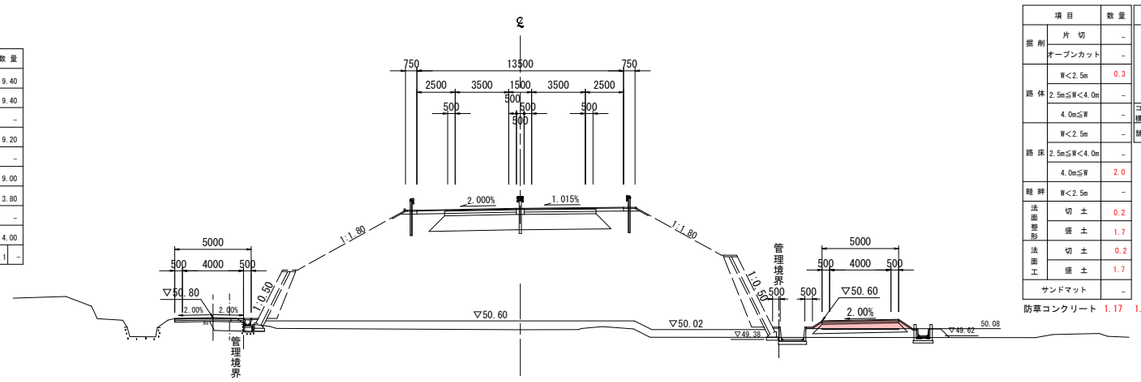

床掘	0.8
埋戻	0.5

床掘	0.5
埋戻	0.3

DL=40.00

（付替道路）

項目		数量
掘削	片切	-
	オープンカット	-
路体	W<2.5m	0.3
	2.5m≦W<4.0m	-
	4.0m≦W	-
路床	W<2.5m	-
	2.5m≦W<4.0m	-
	4.0m≦W	2.0
畦畔	W<2.5m	-
法面整形	切土	0.2
	盛土	1.7
法面工	切土	0.2
	盛土	1.7
サンドマット		-

項目		舗装厚	舗装幅	数量
車道舗装	下層路盤	t=100		5.00
	上層路盤	t=100		5.00
	表層	t=40	W<1.4m	-
			1.4m≦W	5.00
コンクリート構造物取壊し	無筋構造物			-
舗装版取壊し		t=50		5.00

防草コンクリート 1.17 1.38

NO.59+80

公共 実施設計

NO.59+80・NO.60

路線名	国道313号（倉吉関金道路）		
国道313号（倉吉関金道路）改良工事（57工区）（補助改良）			
図名	横断面図（其の４７）		
位置	倉吉市福山～小鴨		
縮尺	1:200	単位	M
図号	全 35 葉中の内 7		
令和 8 年度施行			鳥取県
鳥取県中部総合事務所 県土整備局			

※A1サイズをA3に縮小しています。

NO.60+20

GH=49.99
FH=57.663

（付替道路）

項目		数量
掘削	片切	-
	オープンカット	-
路体	W<2.5m	0.1
	2.5m≦W<4.0m	-
	4.0m≦W	-
路床	W<2.5m	1.2
	2.5m≦W<4.0m	-
	4.0m≦W	-
畦畔	W<2.5m	-
法面整形	切土	-
	盛土	-
法面工	切土	-
	盛土	-
サンドマット		-

項目		舗装厚	舗装幅	数量
車道舗装	下層路盤	t=100		4.50
	上層路盤	t=100		4.50
	表層	t=40	W<1.4m	-
			1.4m≦W	4.50
コンクリート構造物取壊し	無筋構造物			-
舗装版取壊し		t=40		3.5

D=20.000

（本線・ランプ）

項目		数量
		本線
掘削	片切	-
	オープンカット	-
路体	W<2.5m	0.2
	2.5m≦W<4.0m	7.8
	4.0m≦W	155.7
路床	W<2.5m	-
	2.5m≦W<4.0m	-
	4.0m≦W	10.9
路肩	W<2.5m	0.2 0.2
法面整形	切土	- -
	盛土	7.5 5.7
法面工	切土	- -
	盛土	6.5 4.7
地盤改良	qu f=120kN/m2	- -
	qu f=160kN/m2	- -
	qu f=400kN/m2	21.0 8.4
サンドマット		18.3

項目		舗装厚	舗装幅	数量
車道舗装	下層路盤	t=150		9.40
	上層路盤	t=150		9.40
	基層	t=50	W<1.4m	-
			1.4m≦W	9.20
	表層	t=50	W<1.4m	-
			1.4m≦W	9.00
路肩舗装	路盤	t=200		3.80
	表層	t=50	W<1.4m	-
			1.4m≦W	4.00
コンクリート構造物取壊し	無筋構造物			0.2 -

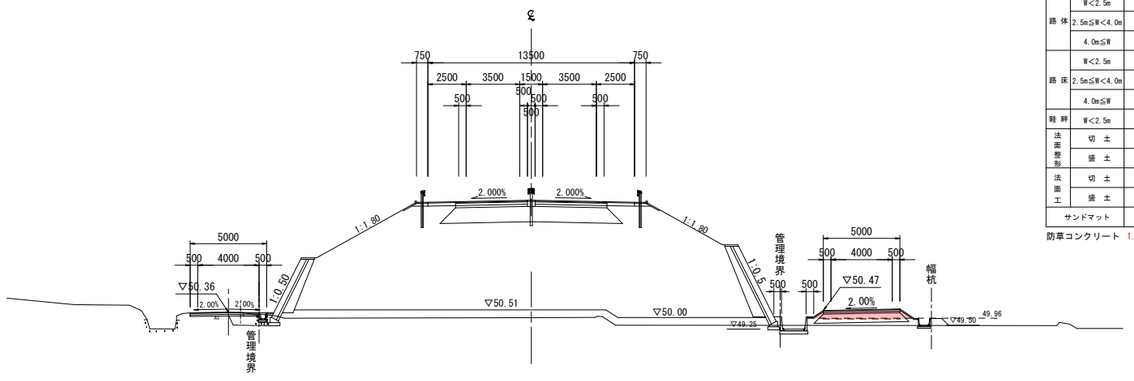

床掘	0.8
埋戻	0.7

床掘	0.3
埋戻	0.2

DL=40.00

（付替道路）

項目		数量
掘削	片切	-
	オープンカット	-
路体	W<2.5m	0.2
	2.5m≦W<4.0m	-
	4.0m≦W	-
路床	W<2.5m	-
	2.5m≦W<4.0m	-
	4.0m≦W	1.9
畦畔	W<2.5m	-
法面整形	切土	0.2
	盛土	1.7
法面工	切土	0.2
	盛土	1.7
サンドマット		-
防草コンクリート		1.17 1.36

項目		舗装厚	舗装幅	数量
車道舗装	下層路盤	t=100		5.00
	上層路盤	t=100		5.00
	表層	t=40	W<1.4m	-
			1.4m≦W	5.00
コンクリート構造物取壊し	無筋構造物			-
舗装版取壊し		t=50		5.00

公共 実施設計

KA.6-2・NO.60+20

路線名	国道313号（倉吉関金道路）		
国道313号（倉吉関金道路）改良工事（57工区）（補助改良）			
図名	横断面図（其の４８）		
位置	倉吉市福山～小鴨		
縮尺	1:200	単位	M
図号	全 35 葉中の内 8		
令和 8 年度施行			鳥取県
鳥取県中部総合事務所 県土整備局			

※A1サイズをA3に縮小しています。

NO.60+20

GH=49.99
FH=57.663

（付替道路）

項目		数量
掘削	片切	-
	オープンカット	-
路体	W<2.5m	0.1
	2.5m≦W<4.0m	-
	4.0m≦W	-
路床	W<2.5m	1.2
	2.5m≦W<4.0m	-
	4.0m≦W	-
畦畔	W<2.5m	-
法面整形	切土	-
	盛土	-
法面工	切土	-
	盛土	-
サンドマット		-

項目		舗装厚	舗装幅	数量
車道舗装	下層路盤	t=100		4.50
	上層路盤	t=100		4.50
	表層	t=40	W<1.4m	-
			1.4m≦W	4.50
コンクリート構造物取壊し	無筋構造物			-
舗装版取壊し		t=40		3.5

D=20.000

（本線・ランプ）

項目		数量 本線	数量
掘削	片切	-	
	オープンカット	-	
路体	W<2.5m	0.2	
	2.5m≦W<4.0m	7.8	
	4.0m≦W	155.7	
路床	W<2.5m	-	
	2.5m≦W<4.0m	-	
	4.0m≦W	10.9	
路肩	W<2.5m	0.2	0.2
法面整形	切土	-	-
	盛土	7.5	5.7
法面工	切土	-	-
	盛土	6.5	4.7
地盤改良	qu f=120kN/m2	-	-
	qu f=160kN/m2	-	-
	qu f=400kN/m2	21.0	8.4
サンドマット		18.3	

項目		舗装厚	舗装幅	数量
車道舗装	下層路盤	t=150		9.40
	上層路盤	t=150		9.40
	基層	t=50	W<1.4m	-
			1.4m≦W	9.20
	表層	t=50	W<1.4m	-
			1.4m≦W	9.00
路肩舗装	路盤	t=200		3.80
	表層	t=50	W<1.4m	-
			1.4m≦W	4.00
コンクリート構造物取壊し	無筋構造物		0.2	-

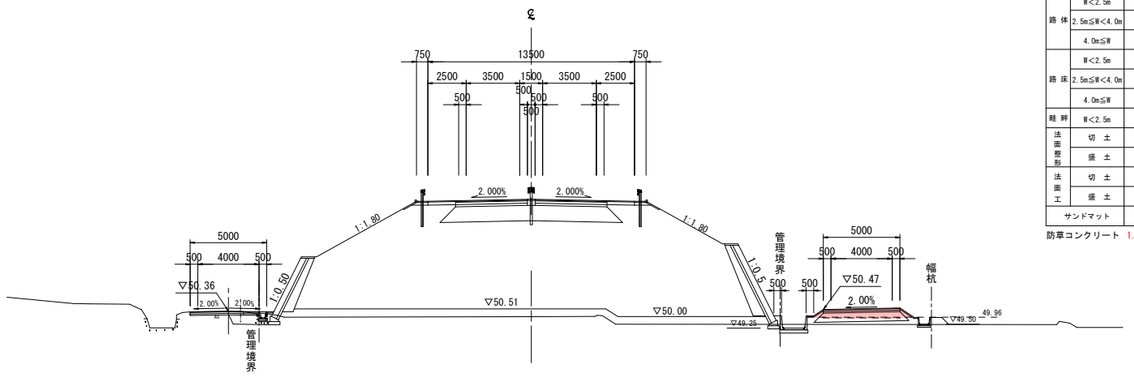

床掘	0.8
埋戻	0.7

床掘	0.3
埋戻	0.2

（付替道路）

項目		数量
掘削	片切	-
	オープンカット	-
路体	W<2.5m	0.2
	2.5m≦W<4.0m	-
	4.0m≦W	-
路床	W<2.5m	-
	2.5m≦W<4.0m	-
	4.0m≦W	1.9
畦畔	W<2.5m	-
法面整形	切土	0.2
	盛土	1.7
法面工	切土	0.2
	盛土	1.7
サンドマット		-
防草コンクリート		1.17　1.36

項目		舗装厚	舗装幅	数量
車道舗装	下層路盤	t=100		5.00
	上層路盤	t=100		5.00
	表層	t=40	W<1.4m	-
			1.4m≦W	5.00
コンクリート構造物取壊し	無筋構造物			-
舗装版取壊し		t=50		5.00

公共 実施設計

KA.6-2・NO.60+20

路線名	国道313号（倉吉関金道路）		
国道313号（倉吉関金道路）改良工事（57工区）（補助改良）			
図名	横断面図（其の４９）		
位置	倉吉市福山～小鴨		
縮尺	1:200	単位	M
図号	全 35 葉中の内 9		
令和 8 年度施行			鳥取県
鳥取県中部総合事務所 県土整備局			

※A1サイズをA3に縮小しています。

（付替道路）

項目		数量
掘削	片切	-
	オープンカット	-
路体	W<2.5m	0.1
	2.5m≦W<4.0m	-
	4.0m≦W	-
路床	W<2.5m	1.3
	2.5m≦W<4.0m	-
	4.0m≦W	-
畦畔	W<2.5m	-
法面整形	切土	-
	盛土	-
法面工	切土	-
	盛土	-
サンドマット		-

項目		舗装厚	舗装幅		数量
車道舗装	下層路盤	t=100			4.50
	上層路盤	t=100			4.50
	表層	t=40	W<1.4m		-
				1.4m≦W	4.50
コンクリート構造物取壊し	無筋構造物				-
舗装版取壊し		t=40			4.6

（本線・ランプ）

項目		数量 本線
掘削	片切	-
	オープンカット	-
路体	W<2.5m	0.2
	2.5m≦W<4.0m	11.6
	4.0m≦W	150.8
路床	W<2.5m	-
	2.5m≦W<4.0m	-
	4.0m≦W	10.9
路肩	W<2.5m	0.2 / 0.2
法面整形	切土	- / -
	盛土	6.1 / 5.0
法面工	切土	- / -
	盛土	5.1 / 4.0
地盤改良	quf=120kN/m2	- / -
	quf=160kN/m2	- / -
	quf=400kN/m2	25.1 / 23.6
サンドマット		-

項目		舗装厚	舗装幅		数量
車道舗装	下層路盤	t=150			9.40
	上層路盤	t=150			9.40
	基層	t=50	W<1.4m		-
				1.4m≦W	9.20
	表層	t=50	W<1.4m		-
				1.4m≦W	9.00
路肩舗装	路盤	t=200			3.80
	表層	t=50	W<1.4m		-
				1.4m≦W	4.00
コンクリート構造物取壊し	無筋構造物			0.2	-

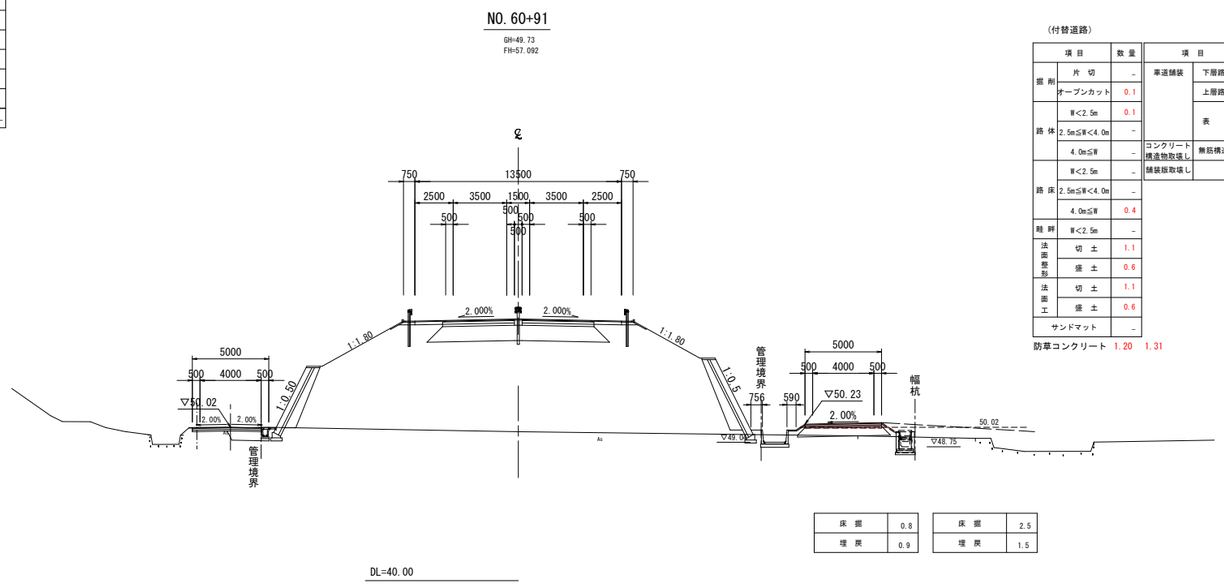

床掘	0.8
埋戻	0.9

床掘	2.5
埋戻	1.5

（付替道路）

項目		数量
掘削	片切	-
	オープンカット	0.1
路体	W<2.5m	0.1
	2.5m≦W<4.0m	-
	4.0m≦W	-
路床	W<2.5m	-
	2.5m≦W<4.0m	-
	4.0m≦W	0.4
畦畔	W<2.5m	-
法面整形	切土	1.1
	盛土	0.6
法面工	切土	1.1
	盛土	0.6
サンドマット		-

項目		舗装厚	舗装幅		数量
車道舗装	下層路盤	t=100			5.00
	上層路盤	t=100			5.00
	表層	t=40	W<1.4m		-
				1.4m≦W	5.00
コンクリート構造物取壊し	無筋構造物				-
舗装版取壊し		t=50			5.00

防草コンクリート 1.20 1.31

（付替道路）

項目		数量
掘削	片切	-
	オープンカット	-
路体	W<2.5m	0.1
	2.5m≦W<4.0m	-
	4.0m≦W	-
路床	W<2.5m	-
	2.5m≦W<4.0m	-
	4.0m≦W	-
畦畔	W<2.5m	-
法面整形	切土	-
	盛土	-
法面工	切土	-
	盛土	-
サンドマット		-

項目		舗装厚	舗装幅		数量
車道舗装	下層路盤	t=100			5.00
	上層路盤	t=100			5.00
	表層	t=40	W<1.4m		-
				1.4m≦W	5.00
コンクリート構造物取壊し	無筋構造物				-
舗装版取壊し		t=50			5.00

（本線・ランプ）

項目		数量 本線
掘削	片切	-
	オープンカット	-
路体	W<2.5m	0.2
	2.5m≦W<4.0m	7.8
	4.0m≦W	138.9
路床	W<2.5m	-
	2.5m≦W<4.0m	-
	4.0m≦W	10.9
路肩	W<2.5m	0.2 / 0.2
法面整形	切土	- / -
	盛土	6.2 / 5.1
法面工	切土	- / -
	盛土	5.2 / 4.1
地盤改良	quf=120kN/m2	- / -
	quf=160kN/m2	- / -
	quf=400kN/m2	23.9 / 22.3
サンドマット		18.2

項目		舗装厚	舗装幅		数量
車道舗装	下層路盤	t=150			9.40
	上層路盤	t=150			9.40
	基層	t=50	W<1.4m		-
				1.4m≦W	9.20
	表層	t=50	W<1.4m		-
				1.4m≦W	9.00
路肩舗装	路盤	t=200			3.80
	表層	t=50	W<1.4m		-
				1.4m≦W	4.00
コンクリート構造物取壊し	無筋構造物			0.1	-

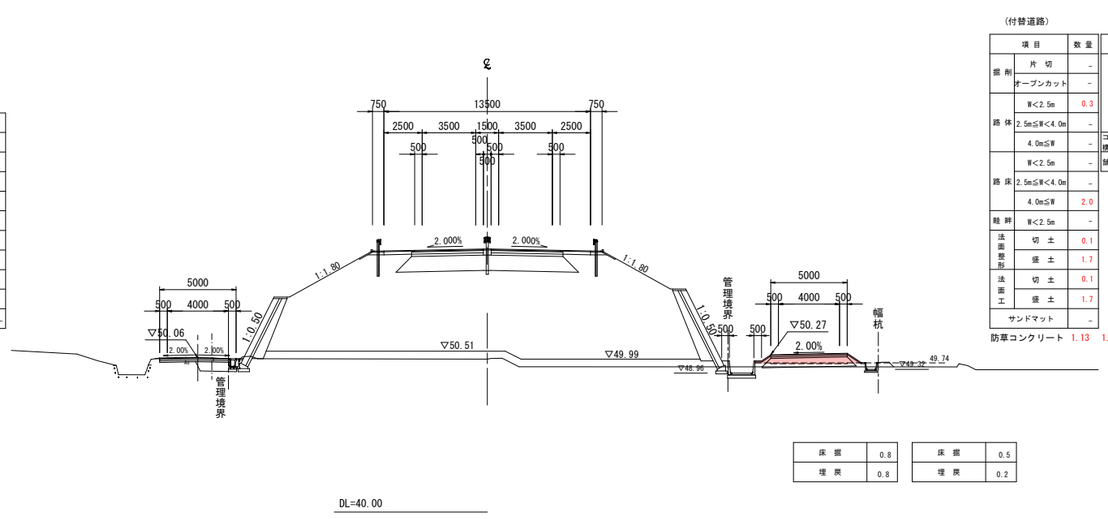

床掘	0.8
埋戻	0.8

床掘	0.5
埋戻	0.2

（付替道路）

項目		数量
掘削	片切	-
	オープンカット	-
路体	W<2.5m	0.3
	2.5m≦W<4.0m	-
	4.0m≦W	-
路床	W<2.5m	-
	2.5m≦W<4.0m	-
	4.0m≦W	2.0
畦畔	W<2.5m	-
法面整形	切土	0.1
	盛土	1.7
法面工	切土	0.1
	盛土	1.7
サンドマット		-

項目		舗装厚	舗装幅		数量
車道舗装	下層路盤	t=100			5.00
	上層路盤	t=100			5.00
	表層	t=40	W<1.4m		-
				1.4m≦W	5.00
コンクリート構造物取壊し	無筋構造物				-
舗装版取壊し		t=50			5.00

防草コンクリート 1.13 1.32

公共 実施設計

NO.60+80・NO.60+91

路線名	国道313号（倉吉関金道路）		
国道313号（倉吉関金道路）改良工事（57工区）（補助改良）			
図名	横断面図（其の５０）		
位置	倉吉市福山～小鴨		
縮尺	1:200	単位	M
図号	全 35 葉中の内 10		
令和 8 年度施行		鳥取県	
鳥取県中部総合事務所 県土整備局			

※A1サイズをA3に縮小しています。

NO. 61+20

GH=49.13
FH=56.834

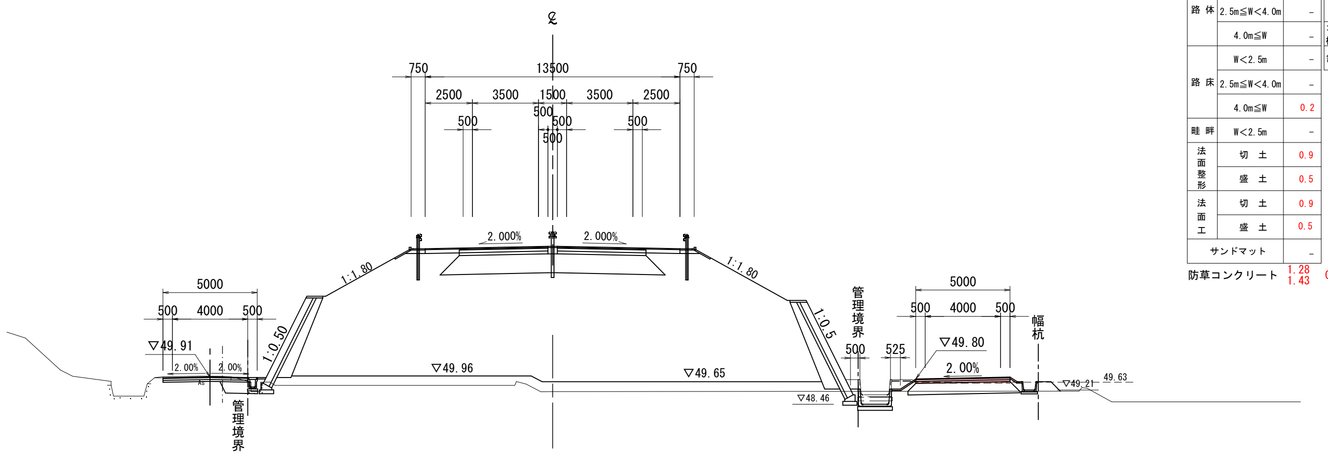

DL=40.00

（本線・ランプ）

項目		数量 本線	
掘削	片切	–	
	オープンカット	–	
路体	W<2.5m	0.2	
	2.5m≦W<4.0m	7.8	
	4.0m≦W	141.6	
路床	W<2.5m	–	
	2.5m≦W<4.0m	–	
	4.0m≦W	10.9	
路肩	W<2.5m	0.2	0.2
法面整形	切土	–	–
	盛土	5.2	5.7
法面工	切土	–	–
	盛土	4.2	4.7
地盤改良	quf=120kN/m2	–	–
	quf=160kN/m2	–	–
	quf=400kN/m2	13.2	18.7
サンドマット		17.3	

項目		舗装厚	舗装幅	数量	
車道舗装	下層路盤	t=150		9.40	
	上層路盤	t=150		9.40	
	基層	t=50	W<1.4m	–	
			1.4m≦W	9.20	
	表層	t=50	W<1.4m	–	
			1.4m≦W	9.00	
路肩舗装	路盤	t=200		3.80	
	表層	t=50	W<1.4m	–	
			1.4m≦W	4.00	
コンクリート構造物取壊し	無筋構造物			0.2	–

D=20.000

（付替道路）

項目		数量
掘削	片切	–
	オープンカット	–
路体	W<2.5m	0.1
	2.5m≦W<4.0m	–
	4.0m≦W	–
路床	W<2.5m	0.9
	2.5m≦W<4.0m	–
	4.0m≦W	–
畦畔	W<2.5m	–
法面整形	切土	–
	盛土	–
法面工	切土	–
	盛土	–
サンドマット		–

項目		舗装厚	舗装幅	数量
車道舗装	下層路盤	t=100		4.50
	上層路盤	t=100		4.50
	表層	t=40	W<1.4m	–
			1.4m≦W	4.50
コンクリート構造物取壊し	無筋構造物			–
舗装版取壊し		t=40		3.6

（付替道路）

項目		数量
掘削	片切	–
	オープンカット	0.1
路体	W<2.5m	–
	2.5m≦W<4.0m	–
	4.0m≦W	–
路床	W<2.5m	–
	2.5m≦W<4.0m	–
	4.0m≦W	0.2
畦畔	W<2.5m	–
法面整形	切土	0.9
	盛土	0.5
法面工	切土	0.9
	盛土	0.5
サンドマット		–

防草コンクリート 1.28 1.43 0.68

項目		舗装厚	舗装幅	数量
車道舗装	下層路盤	t=100		5.00
	上層路盤	t=100		5.00
	表層	t=40	W<1.4m	–
			1.4m≦W	5.00
コンクリート構造物取壊し	無筋構造物			–
舗装版取壊し		t=50		5.00

床掘	0.8
埋戻	0.9

床掘	0.2
埋戻	0.1

NO. 61

GH=49.49
FH=57.014

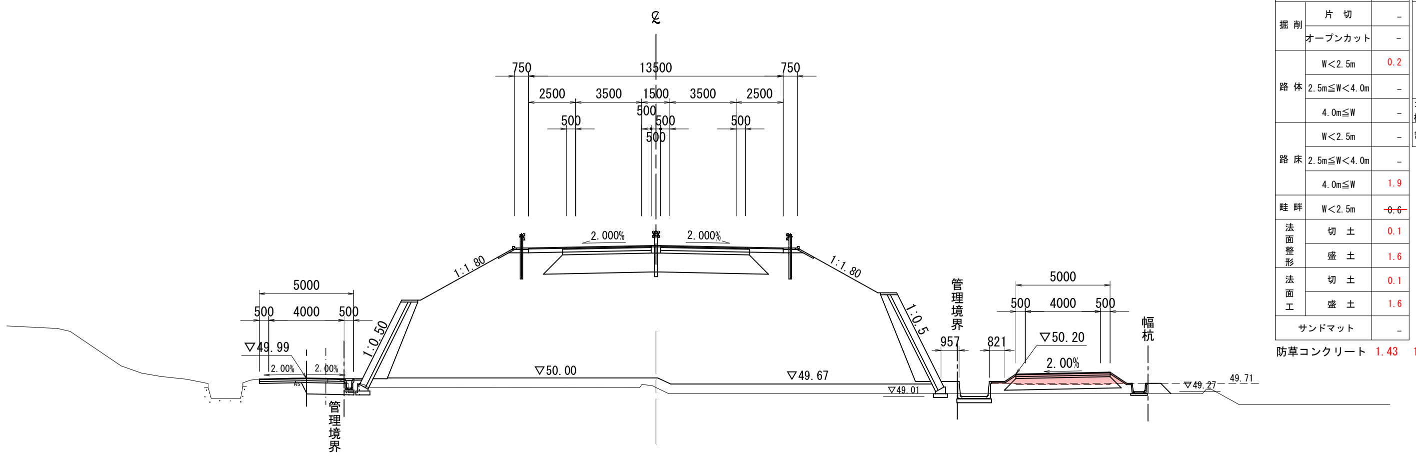

DL=40.00

（本線・ランプ）

項目		数量 本線	
掘削	片切	–	
	オープンカット	–	
路体	W<2.5m	0.2	
	2.5m≦W<4.0m	7.8	
	4.0m≦W	144.6	
路床	W<2.5m	–	
	2.5m≦W<4.0m	–	
	4.0m≦W	10.9	
路肩	W<2.5m	0.2	0.2
法面整形	切土	–	–
	盛土	5.7	4.9
法面工	切土	–	–
	盛土	4.7	3.9
地盤改良	quf=120kN/m2	–	–
	quf=160kN/m2	–	–
	quf=400kN/m2	26.1	24.6
サンドマット		16.5	

項目		舗装厚	舗装幅	数量	
車道舗装	下層路盤	t=150		9.40	
	上層路盤	t=150		9.40	
	基層	t=50	W<1.4m	–	
			1.4m≦W	9.20	
	表層	t=50	W<1.4m	–	
			1.4m≦W	9.00	
路肩舗装	路盤	t=200		3.80	
	表層	t=50	W<1.4m	–	
			1.4m≦W	4.00	
コンクリート構造物取壊し	無筋構造物			0.1	–

D=20.000

（付替道路）

項目		数量
掘削	片切	–
	オープンカット	–
路体	W<2.5m	0.1
	2.5m≦W<4.0m	–
	4.0m≦W	–
路床	W<2.5m	1.4
	2.5m≦W<4.0m	–
	4.0m≦W	–
畦畔	W<2.5m	–
法面整形	切土	–
	盛土	–
法面工	切土	–
	盛土	–
サンドマット		–

項目		舗装厚	舗装幅	数量
車道舗装	下層路盤	t=100		4.50
	上層路盤	t=100		4.50
	表層	t=40	W<1.4m	–
			1.4m≦W	4.50
コンクリート構造物取壊し	無筋構造物			–
舗装版取壊し		t=40		3.6

NO. 61

（付替道路）

項目		数量
掘削	片切	–
	オープンカット	–
路体	W<2.5m	0.2
	2.5m≦W<4.0m	–
	4.0m≦W	–
路床	W<2.5m	–
	2.5m≦W<4.0m	–
	4.0m≦W	1.9
畦畔	W<2.5m	~~0.6~~
法面整形	切土	0.1
	盛土	1.6
法面工	切土	0.1
	盛土	1.6
サンドマット		–

防草コンクリート 1.43 1.29

項目		舗装厚	舗装幅	数量
車道舗装	下層路盤	t=100		5.00
	上層路盤	t=100		5.00
	表層	t=40	W<1.4m	–
			1.4m≦W	5.00
コンクリート構造物取壊し	無筋構造物			–
舗装版取壊し		t=50		5.00

床掘	0.8
埋戻	1.0

床掘	0.1
埋戻	0.1

公共 実施設計

NO. 61・NO. 61+20

路線名	国道313号（倉吉関金道路）		
国道313号（倉吉関金道路）改良工事 （57工区）（補助改良）			
図名	横断面図（其の５１）		
位置	倉吉市福山～小鴨		
縮尺	1:200	単位	M
図号	全 35 葉中の内 11		
令和 8 年度施行			鳥取県
鳥取県中部総合事務所 県土整備局			

※A1サイズをA3に縮小しています。

（本線・ランプ）

項目		数量
		本線
掘削	片切	-
	オープンカット	-
路体	W<2.5m	0.2
	2.5m≦W<4.0m	7.5
	4.0m≦W	132.9
路床	W<2.5m	-
	2.5m≦W<4.0m	-
	4.0m≦W	10.9
路肩	W<2.5m	0.2
法面整形	切土	-
	盛土	4.9
法面工	切土	-
	盛土	3.9
地盤改良	qu f=120kN/m2	-
	qu f=160kN/m2	-
	qu f=400kN/m2	34.5
サンドマット		18.2

項目		舗装厚	舗装幅	数量
車道舗装	下層路盤	t=150		9.40
	上層路盤	t=150		9.40
	基層	t=50	W<1.4m	-
			1.4m≦W	9.20
	表層	t=50	W<1.4m	-
			1.4m≦W	9.00
路肩舗装	路盤	t=200		3.80
	表層	t=50	W<1.4m	-
			1.4m≦W	4.00
コンクリート構造物取壊し	無筋構造物			0.2

（付替道路）

項目		数量
掘削	片切	-
	オープンカット	-
路体	W<2.5m	0.1
	2.5m≦W<4.0m	-
	4.0m≦W	-
路床	W<2.5m	-
	2.5m≦W<4.0m	1.6
	4.0m≦W	-
畦畔	W<2.5m	-
法面整形	切土	-
	盛土	-
法面工	切土	-
	盛土	-
サンドマット		-

項目		舗装厚	舗装幅	数量
車道舗装	下層路盤	t=100		4.50
	上層路盤	t=100		4.50
	表層	t=40	W<1.4m	-
			1.4m≦W	4.50
コンクリート構造物取壊し	無筋構造物			-
舗装版取壊し		t=40		3.7

D=20.000

NO.61+60

GH=49.13
FH=56.455

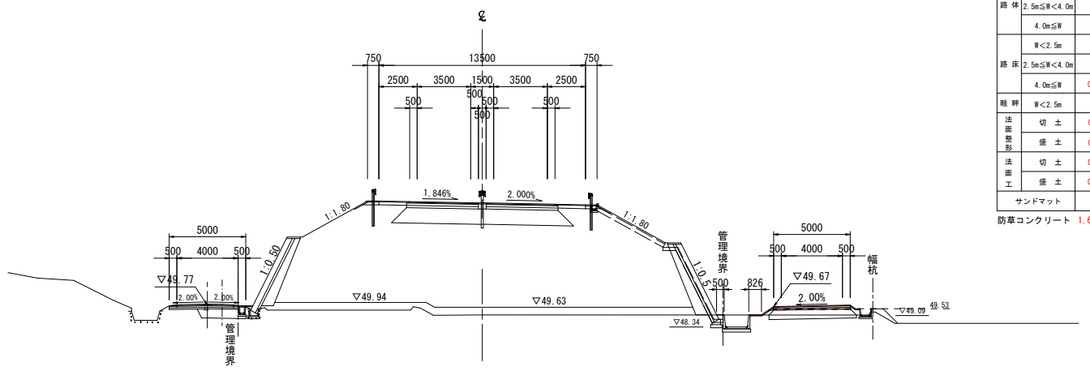

床掘	1.0
埋戻	1.0

床掘	0.8
埋戻	1.3

床掘	0.4
埋戻	0.2

（付替道路）

項目		数量
掘削	片切	-
	オープンカット	0.2
路体	W<2.5m	-
	2.5m≦W<4.0m	-
	4.0m≦W	-
路床	W<2.5m	-
	2.5m≦W<4.0m	-
	4.0m≦W	0.1
畦畔	W<2.5m	-
法面整形	切土	0.8
	盛土	0.6
法面工	切土	0.8
	盛土	0.6
サンドマット		-
防草コンクリート		1.69　0.66

項目		舗装厚	舗装幅	数量
車道舗装	下層路盤	t=100		5.00
	上層路盤	t=100		5.00
	表層	t=40	W<1.4m	-
			1.4m≦W	5.00
コンクリート構造物取壊し	無筋構造物			-
舗装版取壊し		t=50		5.00

（本線・ランプ）

項目		数量
		本線
掘削	片切	-
	オープンカット	-
路体	W<2.5m	0.2
	2.5m≦W<4.0m	7.8
	4.0m≦W	137.2
路床	W<2.5m	-
	2.5m≦W<4.0m	-
	4.0m≦W	10.9
路肩	W<2.5m	0.2
法面整形	切土	-
	盛土	5.0
法面工	切土	-
	盛土	4.0
地盤改良	qu f=120kN/m2	-
	qu f=160kN/m2	-
	qu f=400kN/m2	31.3
サンドマット		18.0

項目		舗装厚	舗装幅	数量
車道舗装	下層路盤	t=150		9.40
	上層路盤	t=150		9.40
	基層	t=50	W<1.4m	-
			1.4m≦W	9.20
	表層	t=50	W<1.4m	-
			1.4m≦W	9.00
路肩舗装	路盤	t=200		3.80
	表層	t=50	W<1.4m	-
			1.4m≦W	4.00
コンクリート構造物取壊し	無筋構造物			0.1

（付替道路）

項目		数量
掘削	片切	-
	オープンカット	-
路体	W<2.5m	0.1
	2.5m≦W<4.0m	-
	4.0m≦W	-
路床	W<2.5m	-
	2.5m≦W<4.0m	1.5
	4.0m≦W	-
畦畔	W<2.5m	-
法面整形	切土	-
	盛土	-
法面工	切土	-
	盛土	-
サンドマット		-

項目		舗装厚	舗装幅	数量
車道舗装	下層路盤	t=100		4.50
	上層路盤	t=100		4.50
	表層	t=40	W<1.4m	-
			1.4m≦W	4.50
コンクリート構造物取壊し	無筋構造物			-
舗装版取壊し		t=40		3.6

D=20.000

NO.61+40

GH=49.13
FH=56.648

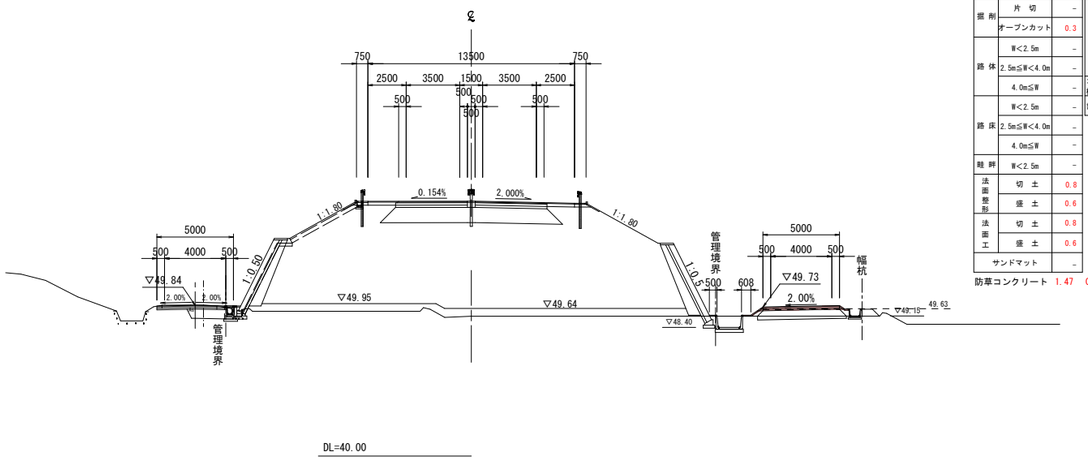

床掘	1.0
埋戻	0.8

床掘	0.8
埋戻	1.1

床掘	0.3
埋戻	0.1

（付替道路）

項目		数量
掘削	片切	-
	オープンカット	0.3
路体	W<2.5m	-
	2.5m≦W<4.0m	-
	4.0m≦W	-
路床	W<2.5m	-
	2.5m≦W<4.0m	-
	4.0m≦W	-
畦畔	W<2.5m	-
法面整形	切土	0.8
	盛土	0.6
法面工	切土	0.8
	盛土	0.6
サンドマット		-
防草コンクリート		1.47　0.66

項目		舗装厚	舗装幅	数量
車道舗装	下層路盤	t=100		5.00
	上層路盤	t=100		5.00
	表層	t=40	W<1.4m	-
			1.4m≦W	5.00
コンクリート構造物取壊し	無筋構造物			-
舗装版取壊し		t=50		5.00

公共 実施設計

NO.61+40・NO.61+60

路線名	国道313号（倉吉関金道路）		
国道313号（倉吉関金道路）改良工事（57工区）（補助改良）			
図名	横断面図（其の５２）		
位置	倉吉市福山～小鴨		
縮尺	1:200	単位	M
図号	全 35 葉中の内 12		
令和 8 年度施行		鳥取県	
鳥取県中部総合事務所 県土整備局			

※A1サイズをA3に縮小しています。

NO.61+80

GH=49.13
FH=56.255

（付替道路）

項目		数量
掘削	片切	－
	オープンカット	－
路体	W<2.5m	－
	2.5m≦W<4.0m	0.1
	4.0m≦W	－
路床	W<2.5m	－
	2.5m≦W<4.0m	1.7
	4.0m≦W	－
離肝	W<2.5m	－
法面整形	切土	－
	盛土	－
法面工	切土	－
	盛土	－
サンドマット		－

項目		舗装厚	舗装幅	数量
車道舗装	下層路盤	t=100		4.50
	上層路盤	t=100		4.50
	表層	t=40	W<1.4m	－
			1.4m≦W	4.50
コンクリート構造物取壊し	無筋構造物			－
舗装版取壊し		t=40		3.7

D=17.000

（本線・ランプ）

項目		数量 本線	数量
掘削	片切	－	
	オープンカット	－	
路体	W<2.5m	0.2	
	2.5m≦W<4.0m	7.5	
	4.0m≦W	125.0	
路床	W<2.5m	－	
	2.5m≦W<4.0m	－	
	4.0m≦W	10.9	
路肩	W<2.5m	0.2	0.2
法面整形	切土	－	－
	盛土	4.4	4.7
法面工	切土	－	－
	盛土	3.4	3.7
地盤改良	qu f=120kN/m2	－	－
	qu f=160kN/m2	－	－
	qu f=400kN/m2	37,920.5	
サンドマット		19.0	

項目		舗装厚	舗装幅	数量
車道舗装	下層路盤	t=150		9.40
	上層路盤	t=150		9.40
	基層	t=50	W<1.4m	－
			1.4m≦W	9.20
	表層	t=50	W<1.4m	－
			1.4m≦W	9.00
路肩舗装	路盤	t=200		3.80
	表層	t=50	W<1.4m	－
			1.4m≦W	4.00
コンクリート構造物取壊し	無筋構造物		0.2	－

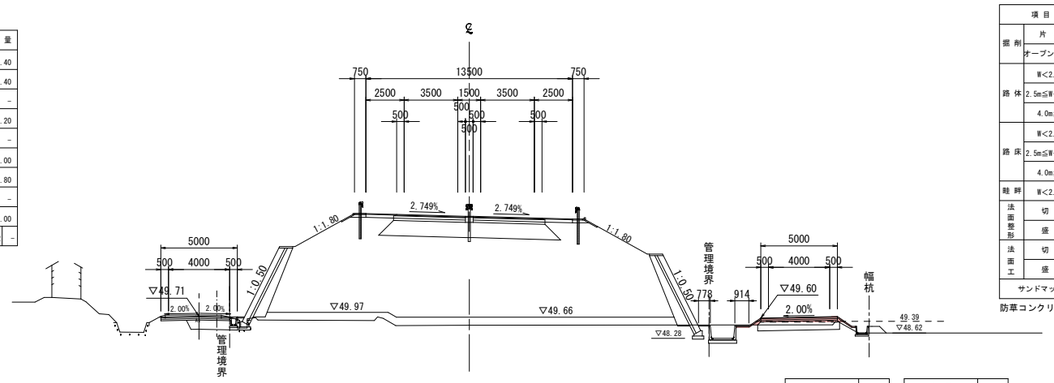

DL=40.00

床掘	0.8
埋戻	1.5

床掘	0.4
埋戻	0.2

（付替道路）

項目		数量
掘削	片切	－
	オープンカット	0.2
路体	W<2.5m	0.1
	2.5m≦W<4.0m	－
	4.0m≦W	－
路床	W<2.5m	－
	2.5m≦W<4.0m	－
	4.0m≦W	0.4
離肝	W<2.5m	－
法面整形	切土	1.4
	盛土	0.6
法面工	切土	1.4
	盛土	0.6
サンドマット		－
防草コンクリート		1.76　1.38

項目		舗装厚	舗装幅	数量
車道舗装	下層路盤	t=100		5.00
	上層路盤	t=100		5.00
	表層	t=40	W<1.4m	－
			1.4m≦W	5.00
コンクリート構造物取壊し	無筋構造物			－
舗装版取壊し		t=50		5.00

公共 実施設計

NO.61+80・NO.61+97

路線名	国道313号（倉吉関金道路）		
国道313号（倉吉関金道路）改良工事（57工区）（補助改良）			
図名	横断面図（其の５３）		
位置	倉吉市福山～小鴨		
縮尺	1:200	単位	M
図号	全 35 葉中の内 13		
令和 8 年度施行		鳥取県	
鳥取県中部総合事務所 県土整備局			

※A1サイズをA3に縮小しています。

（付替道路）

項目		数量
掘削	片切	－
	オープンカット	－
路体	W<2.5m	－
	2.5m≦W<4.0m	0.1
	4.0m≦W	－
路床	W<2.5m	－
	2.5m≦W<4.0m	1.8
	4.0m≦W	－
畦畔	W<2.5m	－
法面整形	切土	－
	盛土	－
法面工	切土	－
	盛土	－
サンドマット		－

項目		舗装厚	舗装幅	数量
車道舗装	下層路盤	t=100		4.50
	上層路盤	t=100		4.50
	表層	t=40	W<1.4m	－
			1.4m≦W	4.50
コンクリート構造物取壊し	無筋構造物			－
舗装版取壊し		t=40		3.0

（本線・ランプ）

項目		数量 本線	数量
掘削	片切	－	
	オープンカット	－	
路体	W<2.5m	0.2	
	2.5m≦W<4.0m	7.4	
	4.0m≦W	131.5	
路床	W<2.5m	－	
	2.5m≦W<4.0m	－	
	4.0m≦W	10.9	
路肩	W<2.5m	0.2	0.2
法面整形	切土	－	－
	盛土	6.4	4.8
法面工	切土	－	－
	盛土	5.4	3.8
地盤改良	quf=120kN/m2	－	－
	quf=160kN/m2	－	－
	quf=400kN/m2	42,029.0	
サンドマット		18.2	

項目		舗装厚	舗装幅	数量
車道舗装	下層路盤	t=150		9.40
	上層路盤	t=150		9.40
	基層	t=50	W<1.4m	－
			1.4m≦W	9.20
	表層	t=50	W<1.4m	－
			1.4m≦W	9.00
路肩舗装	路盤	t=200		3.80
	表層	t=50	W<1.4m	－
			1.4m≦W	4.00
コンクリート構造物取壊し	無筋構造物			0.2 －

D=20.000

NO.62+20

GH=48.82
FH=55.837

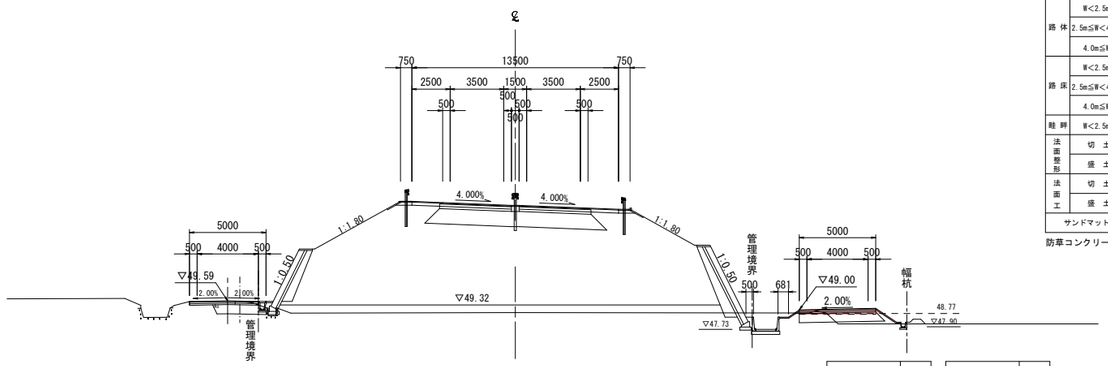

床掘	0.8
埋戻	1.6

床掘	0.4
埋戻	0.3

DL=40.00

（付替道路）

項目		数量
掘削	片切	－
	オープンカット	0.2
路体	W<2.5m	0.1
	2.5m≦W<4.0m	－
	4.0m≦W	－
路床	W<2.5m	－
	2.5m≦W<4.0m	－
	4.0m≦W	0.5
畦畔	W<2.5m	－
法面整形	切土	1.7
	盛土	0.7
法面工	切土	1.7
	盛土	0.7
サンドマット		－

項目		舗装厚	舗装幅	数量
車道舗装	下層路盤	t=100		5.00
	上層路盤	t=100		5.00
	表層	t=40	W<1.4m	－
			1.4m≦W	5.00
コンクリート構造物取壊し	無筋構造物			－
舗装版取壊し		t=50		5.00

防草コンクリート 1.44 1.88

（付替道路）

項目		数量
掘削	片切	－
	オープンカット	0.1
路体	W<2.5m	－
	2.5m≦W<4.0m	－
	4.0m≦W	－
路床	W<2.5m	－
	2.5m≦W<4.0m	－
	4.0m≦W	－
畦畔	W<2.5m	－
法面整形	切土	－
	盛土	－
法面工	切土	－
	盛土	－
サンドマット		－

項目		舗装厚	舗装幅	数量
車道舗装	下層路盤	t=100		5.00
	上層路盤	t=100		5.00
	表層	t=40	W<1.4m	－
			1.4m≦W	5.00
コンクリート構造物取壊し	無筋構造物			－
舗装版取壊し		t=50		5.00

（本線・ランプ）

項目		数量 本線	数量
掘削	片切	－	
	オープンカット	－	
路体	W<2.5m	0.2	
	2.5m≦W<4.0m	7.4	
	4.0m≦W	131.9	
路床	W<2.5m	－	
	2.5m≦W<4.0m	－	
	4.0m≦W	10.9	
路肩	W<2.5m	0.2	0.2
法面整形	切土	－	－
	盛土	4.9	4.3
法面工	切土	－	－
	盛土	3.9	3.3
地盤改良	quf=120kN/m2	－	－
	quf=160kN/m2	－	－
	quf=400kN/m2	18,218.5	
サンドマット		13.3	

項目		舗装厚	舗装幅	数量
車道舗装	下層路盤	t=150		9.40
	上層路盤	t=150		9.40
	基層	t=50	W<1.4m	－
			1.4m≦W	9.20
	表層	t=50	W<1.4m	－
			1.4m≦W	9.00
路肩舗装	路盤	t=200		3.80
	表層	t=50	W<1.4m	－
			1.4m≦W	4.00
コンクリート構造物取壊し	無筋構造物			0.3 －

D=20.000

NO.62

GH=48.82
FH=56.048

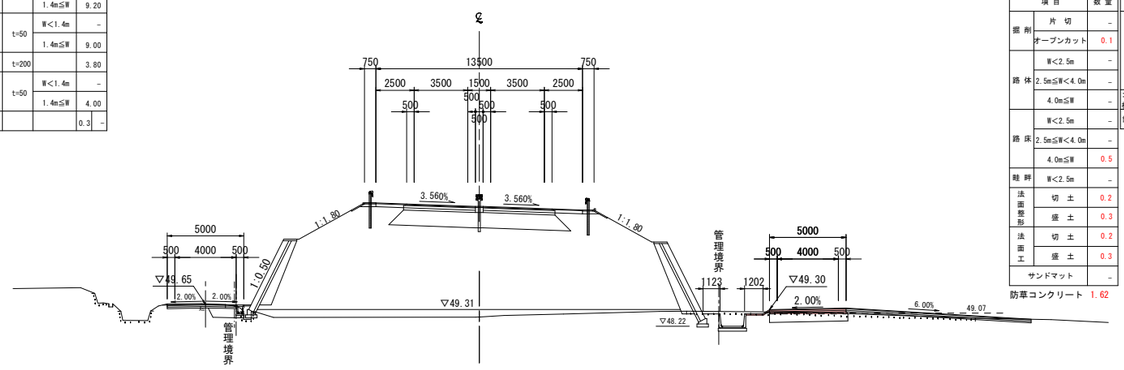

床掘	1.3
埋戻	1.5

DL=40.00

（付替道路）

項目		数量
掘削	片切	－
	オープンカット	0.1
路体	W<2.5m	－
	2.5m≦W<4.0m	－
	4.0m≦W	－
路床	W<2.5m	－
	2.5m≦W<4.0m	－
	4.0m≦W	0.5
畦畔	W<2.5m	－
法面整形	切土	0.2
	盛土	0.3
法面工	切土	0.2
	盛土	0.3
サンドマット		－

項目		舗装厚	舗装幅	数量
車道舗装	下層路盤	t=100		5.00
	上層路盤	t=100		5.00
	表層	t=40	W<1.4m	－
			1.4m≦W	5.00
コンクリート構造物取壊し	無筋構造物			－
舗装版取壊し		t=50		5.00

防草コンクリート 1.62 －

公共 実施設計

NO.62・NO.62+20

路線名	国道313号（倉吉関金道路）		
国道313号（倉吉関金道路）改良工事（57工区）（補助改良）			
図名	横断面図（其の５４）		
位置	倉吉市福山～小鴨		
縮尺	1:200	単位	M
図号	全 35 葉中の内 14		
令和 8 年度施行		鳥取県	
鳥取県中部総合事務所 県土整備局			

※A1サイズをA3に縮小しています。

（付替道路）

項目		数量
掘削	片切	-
	オープンカット	-
路体	W<2.5m	3.2
	2.5m≦W<4.0m	-
	4.0m≦W	-
路床	W<2.5m	-
	2.5m≦W<4.0m	-
	4.0m≦W	-
畦畔	W<2.5m	-
法面整形	切土	-
	盛土	-
法面工	切土	-
	盛土	-
サンドマット		-

項目		舗装厚	舗装幅	数量
車道舗装	下層路盤	t=100		-
	上層路盤	t=100		-
	表層	t=40	W<1.4m	-
			1.4m≦W	-
コンクリート構造物取壊し	無筋構造物			-
舗装版取壊し		t=40		-

（本線・ランプ）

項目		数量 本線
掘削	片切	-
	オープンカット	-
路体	W<2.5m	0.2
	2.5m≦W<4.0m	7.4
	4.0m≦W	123.0
路床	W<2.5m	-
	2.5m≦W<4.0m	-
	4.0m≦W	10.9
路肩	W<2.5m	0.2 / 0.2
法面整形	切土	- / -
	盛土	9.4 / 4.2
法面工	切土	- / -
	盛土	8.4 / 3.2
地盤改良	qu f=120kN/m2	- / -
	qu f=160kN/m2	- / -
	qu f=400kN/m2	22.8 / 10.0
サンドマット		21.8

項目		舗装厚	舗装幅	数量
車道舗装	下層路盤	t=150		9.40
	上層路盤	t=150		9.40
	基層	t=50	W<1.4m	-
			1.4m≦W	9.20
	表層	t=50	W<1.4m	-
			1.4m≦W	9.00
路肩舗装	路盤	t=200		3.80
	表層	t=50	W<1.4m	-
			1.4m≦W	4.00
コンクリート構造物取壊し	無筋構造物			0.2 / -

D=15.000

NO.62+60

GH=48.81
FH=55.416

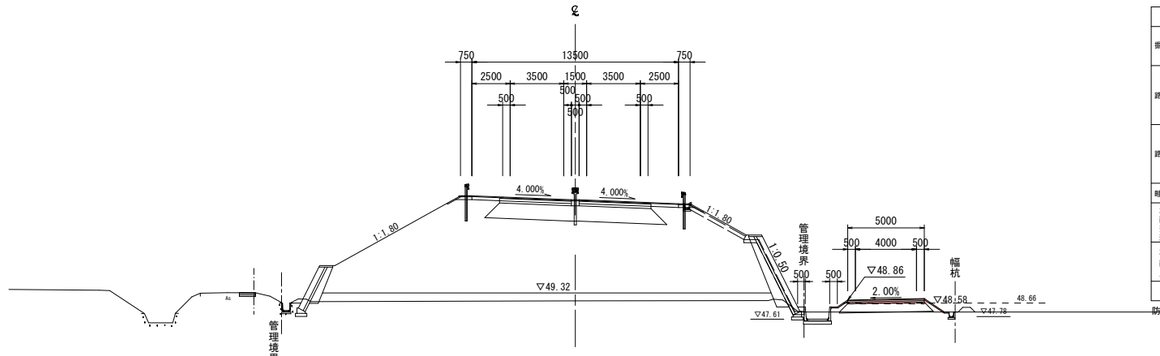

（付替道路）

項目		数量
掘削	片切	-
	オープンカット	0.2
路体	W<2.5m	-
	2.5m≦W<4.0m	-
	4.0m≦W	-
路床	W<2.5m	-
	2.5m≦W<4.0m	-
	4.0m≦W	0.3
畦畔	W<2.5m	-
法面整形	切土	1.8
	盛土	0.6
法面工	切土	-
	盛土	-
サンドマット		-

項目		舗装厚	舗装幅	数量
車道舗装	下層路盤	t=100		5.00
	上層路盤	t=100		5.00
	表層	t=40	W<1.4m	-
			1.4m≦W	5.00
コンクリート構造物取壊し	無筋構造物			-
舗装版取壊し		t=50		5.00

防草コンクリート 1.22 1.85

床掘	0.8
埋戻	1.0

床掘	0.2
埋戻	0.1

（本線・ランプ）

項目		数量 本線
掘削	片切	-
	オープンカット	-
路体	W<2.5m	0.2
	2.5m≦W<4.0m	7.4
	4.0m≦W	129.6
路床	W<2.5m	-
	2.5m≦W<4.0m	-
	4.0m≦W	10.9
路肩	W<2.5m	0.2 / 0.2
法面整形	切土	- / -
	盛土	8.8 / 4.5
法面工	切土	- / -
	盛土	7.8 / 3.5
地盤改良	qu f=120kN/m2	- / -
	qu f=160kN/m2	- / -
	qu f=400kN/m2	41.9 / 19.5
サンドマット		19.1

項目		舗装厚	舗装幅	数量
車道舗装	下層路盤	t=150		9.40
	上層路盤	t=150		9.40
	基層	t=50	W<1.4m	-
			1.4m≦W	9.20
	表層	t=50	W<1.4m	-
			1.4m≦W	9.00
路肩舗装	路盤	t=200		3.80
	表層	t=50	W<1.4m	-
			1.4m≦W	4.00
コンクリート構造物取壊し	無筋構造物			0.2 / -

D=20.000

NO.62+40

GH=48.81
FH=55.627

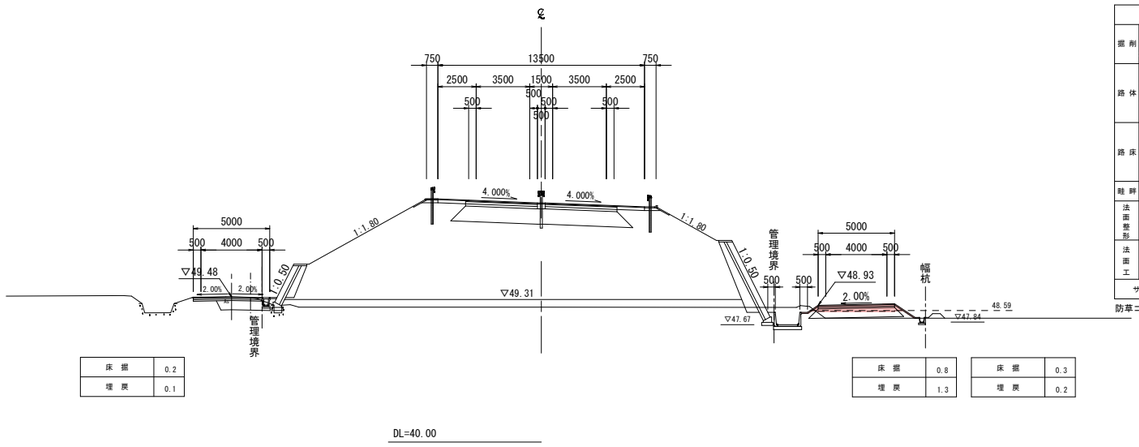

（付替道路）

項目		数量
掘削	片切	-
	オープンカット	0.1
路体	W<2.5m	0.1
	2.5m≦W<4.0m	-
	4.0m≦W	-
路床	W<2.5m	-
	2.5m≦W<4.0m	-
	4.0m≦W	1.0
畦畔	W<2.5m	-
法面整形	切土	1.3
	盛土	1.1
法面工	切土	-
	盛土	-
サンドマット		-

項目		舗装厚	舗装幅	数量
車道舗装	下層路盤	t=100		5.00
	上層路盤	t=100		5.00
	表層	t=40	W<1.4m	-
			1.4m≦W	5.00
コンクリート構造物取壊し	無筋構造物			-
舗装版取壊し		t=50		5.00

防草コンクリート 1.24 1.86

床掘	0.2
埋戻	0.1

床掘	0.8
埋戻	1.3

床掘	0.3
埋戻	0.2

（付替道路）

項目		数量
掘削	片切	-
	オープンカット	-
路体	W<2.5m	-
	2.5m≦W<4.0m	0.1
	4.0m≦W	-
路床	W<2.5m	-
	2.5m≦W<4.0m	-
	4.0m≦W	-
畦畔	W<2.5m	-
法面整形	切土	-
	盛土	-
法面工	切土	-
	盛土	-
サンドマット		-

項目		舗装厚	舗装幅	数量
車道舗装	下層路盤	t=100		4.50
	上層路盤	t=100		4.50
	表層	t=40	W<1.4m	-
			1.4m≦W	4.50
コンクリート構造物取壊し	無筋構造物			-
舗装版取壊し		t=40		3.7

公共 実施設計

NO.62+40・NO.62+60

路線名	国道313号（倉吉関金道路）		
国道313号（倉吉関金道路）改良工事（57工区）（補助改良）			
図名	横断面図（其の５５）		
位置	倉吉市福山～小鴨		
縮尺	1:200	単位	M
図号	全 35 葉中の内 15		
令和 8 年度施行			鳥取県
鳥取県中部総合事務所 県土整備局			

※A1サイズをA3に縮小しています。

NO.62+80

GH=47.90
FH=55.206

D=20.000

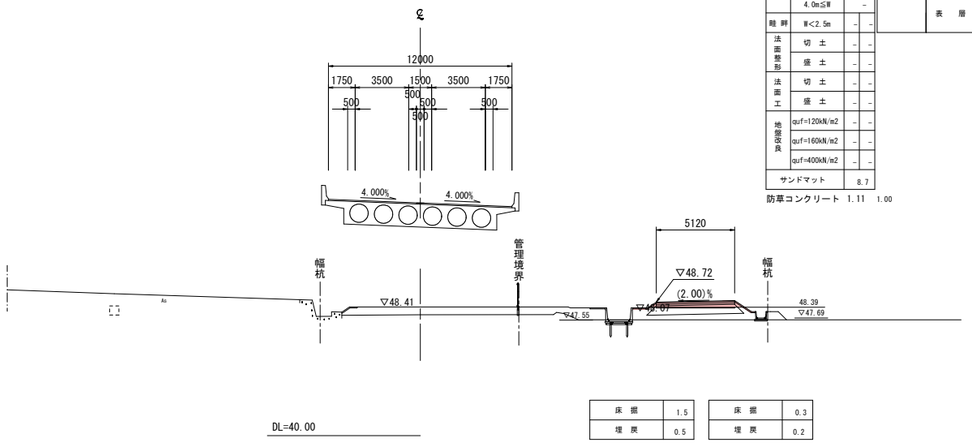

床 掘	1.5
埋 戻	0.5

床 掘	0.3
埋 戻	0.2

（本線・ランプ）

項 目		数 量
掘 削	片 切	–
	オープンカット	–
路 体	W<2.5m	–
	2.5m≦W<4.0m	–
	4.0m≦W	–
路 床	W<2.5m	–
	2.5m≦W<4.0m	–
	4.0m≦W	–
畦 畔	W<2.5m	– –
法面整形	切 土	– –
	盛 土	– –
法面工	切 土	– –
	盛 土	– –
地盤改良	qu:f=120kN/m2	– –
	qu:f=160kN/m2	– –
	qu:f=400kN/m2	– –
サンドマット		8.7

防草コンクリート 1.11 1.00

項 目		舗装厚	舗装幅	数 量
車道舗装	下層路盤	t=150		–
	上層路盤	t=150		–
	基 層	t=50	W<1.4m	–
			1.4m≦W	–
	表 層	t=50	W<1.4m	–
			1.4m≦W	–
路肩舗装	路 盤	t=200		–
	表 層	t=50	W<1.4m	–
			1.4m≦W	–

（付替道路）

項 目		数 量
掘 削	片 切	–
	オープンカット	0.1
路 体	W<2.5m	0.1
	2.5m≦W<4.0m	–
	4.0m≦W	–
路 床	W<2.5m	–
	2.5m≦W<4.0m	–
	4.0m≦W	1.0
畦 畔	W<2.5m	
法面整形	切 土	0.9
	盛 土	1.1
法面工	切 土	–
	盛 土	–
サンドマット		–

防草コンクリート 1.66 1.55

項 目		舗装厚	舗装幅	数 量
車道舗装	下層路盤	t=100		(5.00)
	上層路盤	t=100		(5.00)
	表 層	t=40	W<1.4m	–
			1.4m≦W	(5.00)
コンクリート構造物取壊し	無筋構造物			–
舗装版取壊し		t=50		(5.00)

NO.62+75

GH=48.74
FH=55.258

D=5.000

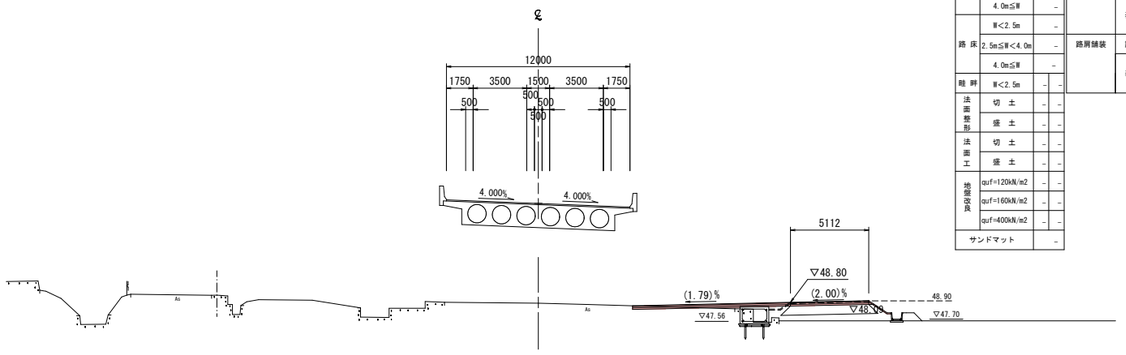

床 掘	1.6
埋 戻	1.8

床 掘	0.2
埋 戻	0.2

（本線・ランプ）

項 目		数 量
掘 削	片 切	–
	オープンカット	–
路 体	W<2.5m	–
	2.5m≦W<4.0m	–
	4.0m≦W	–
路 床	W<2.5m	–
	2.5m≦W<4.0m	–
	4.0m≦W	–
畦 畔	W<2.5m	– –
法面整形	切 土	– –
	盛 土	– –
法面工	切 土	– –
	盛 土	– –
地盤改良	qu:f=120kN/m2	– –
	qu:f=160kN/m2	– –
	qu:f=400kN/m2	– –
サンドマット		–

項 目		舗装厚	舗装幅	数 量
車道舗装	下層路盤	t=150		–
	上層路盤	t=150		–
	基 層	t=50	W<1.4m	–
			1.4m≦W	–
	表 層	t=50	W<1.4m	–
			1.4m≦W	–
路肩舗装	路 盤	t=200		–
	表 層	t=50	W<1.4m	–
			1.4m≦W	–

（付替道路）

項 目		数 量
掘 削	片 切	–
	オープンカット	1.0
路 体	W<2.5m	–
	2.5m≦W<4.0m	–
	4.0m≦W	–
路 床	W<2.5m	–
	2.5m≦W<4.0m	–
	4.0m≦W	–
畦 畔	W<2.5m	–
法面整形	切 土	1.1
	盛 土	0.3
法面工	切 土	–
	盛 土	–
サンドマット		–

防草コンクリート 1.55 1.67

項 目		舗装厚	舗装幅	数 量
車道舗装	下層路盤	t=100		(5.00)
	上層路盤	t=100		(5.00)
	表 層	t=40	W<1.4m	–
			1.4m≦W	(5.00)
コンクリート構造物取壊し	無筋構造物			–
舗装版取壊し		t=50		(5.00)

公共 実施設計

NO.62+75・NO.62+80

路 線 名	国道313号（倉吉関金道路）		
国道313号（倉吉関金道路）改良工事（57工区）（補助改良）			
図 名	横 断 面 図 （其の５６）		
位 置	倉吉市福山～小鴨		
縮 尺	1:200	単 位	M
図 号	全 35 葉中の内 16		
令和 8 年度施行		鳥 取 県	
鳥取県中部総合事務所 県土整備局			

※A1サイズをA3に縮小しています。

NO.63+20

GH=47.15
FH=54.785

D=20.000

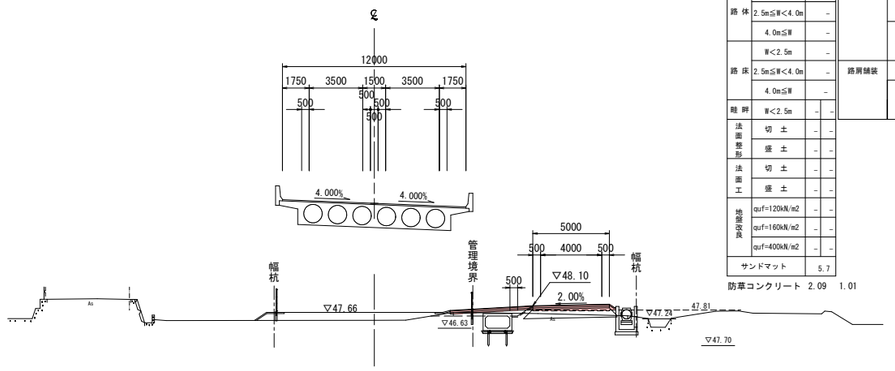

DL=40.00

(本線・ランプ)

項目		数量
掘削	片切	–
	オープンカット	–
路体	W<2.5m	–
	2.5m≦W<4.0m	–
	4.0m≦W	–
路床	W<2.5m	–
	2.5m≦W<4.0m	–
	4.0m≦W	–
畦畔	W<2.5m	– –
法面整形	切土	– –
	盛土	– –
法面工	切土	– –
	盛土	– –
地盤改良	qu:f=120kN/m2	– –
	qu:f=160kN/m2	– –
	qu:f=400kN/m2	– –
サンドマット		5.7

項目		舗装厚	舗装幅	数量
車道舗装	下層路盤	t=150		–
	上層路盤	t=150		–
	基層	t=50	W<1.4m	–
			1.4m≦W	–
	表層	t=50	W<1.4m	–
			1.4m≦W	–
路肩舗装	路盤	t=200		–
	表層	t=50	W<1.4m	–
			1.4m≦W	–

防草コンクリート 2.09 1.01

(付替道路)

項目		数量
掘削	片切	–
	オープンカット	–
路体	W<2.5m	0.1
	2.5m≦W<4.0m	–
	4.0m≦W	–
路床	W<2.5m	–
	2.5m≦W<4.0m	–
	4.0m≦W	0.7
畦畔	W<2.5m	–
法面整形	切土	–
	盛土	0.4
法面工	切土	–
	盛土	0.4
サンドマット		–

項目		舗装厚	舗装幅	数量
車道舗装	下層路盤	t=100		5.00
	上層路盤	t=100		5.00
	表層	t=40	W<1.4m	–
			1.4m≦W	5.00
コンクリート構造物取壊し	無筋構造物			–
舗装版取壊し		t=50		5.00

防草コンクリート 1.58 0.49

床掘	5.3
埋戻	2.6

床掘	0.7
埋戻	0.3

NO.63

GH=47.86
FH=54.995

D=20.000

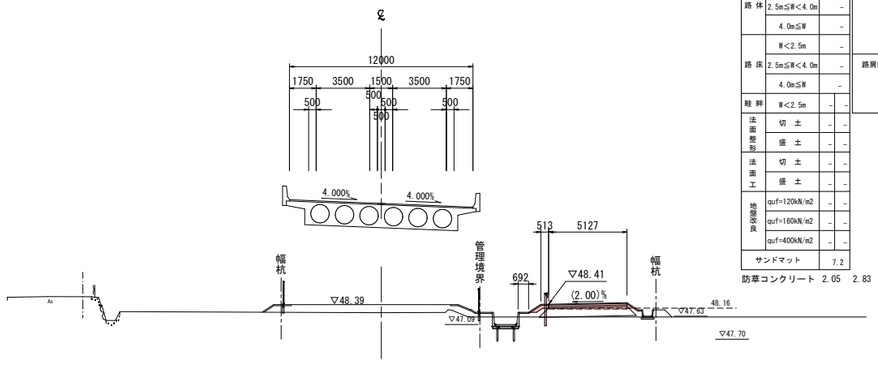

DL=40.00

(本線・ランプ)

項目		数量
掘削	片切	–
	オープンカット	–
路体	W<2.5m	–
	2.5m≦W<4.0m	–
	4.0m≦W	–
路床	W<2.5m	–
	2.5m≦W<4.0m	–
	4.0m≦W	–
畦畔	W<2.5m	– –
法面整形	切土	– –
	盛土	– –
法面工	切土	– –
	盛土	– –
地盤改良	qu:f=120kN/m2	– –
	qu:f=160kN/m2	– –
	qu:f=400kN/m2	– –
サンドマット		7.2

項目		舗装厚	舗装幅	数量
車道舗装	下層路盤	t=150		–
	上層路盤	t=150		–
	基層	t=50	W<1.4m	–
			1.4m≦W	–
	表層	t=50	W<1.4m	–
			1.4m≦W	–
路肩舗装	路盤	t=200		–
	表層	t=50	W<1.4m	–
			1.4m≦W	–

防草コンクリート 2.05 2.83

(付替道路)

項目		数量
掘削	片切	–
	オープンカット	0.1
路体	W<2.5m	0.3
	2.5m≦W<4.0m	–
	4.0m≦W	–
路床	W<2.5m	–
	2.5m≦W<4.0m	–
	4.0m≦W	0.6
畦畔	W<2.5m	–
法面整形	切土	0.5
	盛土	1.3
法面工	切土	–
	盛土	–
サンドマット		–

項目		舗装厚	舗装幅	数量
車道舗装	下層路盤	t=100		(5.00)
	上層路盤	t=100		(5.00)
	表層	t=40	W<1.4m	–
			1.4m≦W	(5.00)
コンクリート構造物取壊し	無筋構造物			–
舗装版取壊し		t=50		(5.00)

防草コンクリート 2.07 1.09

床掘	1.9
埋戻	0.6

床掘	0.1
埋戻	0.1

公共 実施設計

NO.63・NO.63+20

路線名	国道313号（倉吉関金道路）		
国道313号（倉吉関金道路）改良工事（57工区）（補助改良）			
図名	横断面図（其の５７）		
位置	倉吉市福山～小鴨		
縮尺	1:200	単位	M
図号	全 35 葉中の内 17		
令和 8 年度施行			鳥取県
鳥取県中部総合事務所 県土整備局			

※A1サイズをA3に縮小しています。

NO.63+60

GH=47.03
FH=54.364

D=20.000

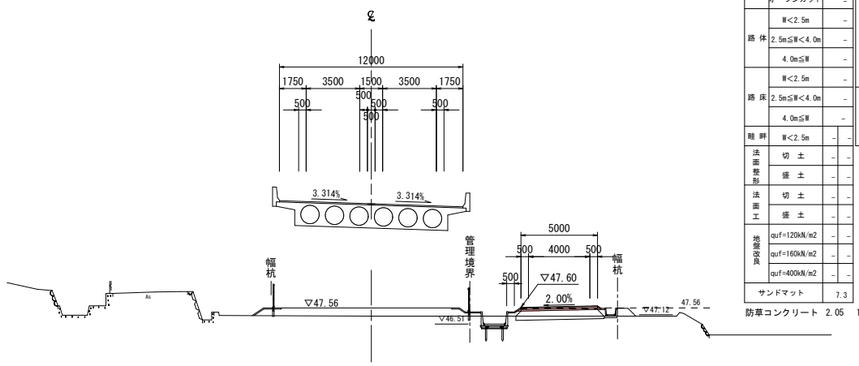

DL=40.00

（本線・ランプ）

項目		数量
掘削	片切	–
	オープンカット	–
路体	W<2.5m	–
	2.5m≦W<4.0m	–
	4.0m≦W	–
路床	W<2.5m	–
	2.5m≦W<4.0m	–
	4.0m≦W	–
畦畔	W<2.5m	– –
法面整形	切土	– –
	盛土	– –
法面工	切土	– –
	盛土	– –
地盤改良	qu f=120kN/m2	– –
	qu f=160kN/m2	– –
	qu f=400kN/m2	– –
サンドマット		7.3
防草コンクリート		2.05 1.96

項目		舗装厚	舗装幅	数量
車道舗装	下層路盤	t=150		–
	上層路盤	t=150		–
	基層	t=50	W<1.4m	–
			1.4m≦W	–
	表層	t=50	W<1.4m	–
			1.4m≦W	–
路肩舗装	路盤	t=200		–
	表層	t=50	W<1.4m	–
			1.4m≦W	–

（付替道路）

項目		数量
掘削	片切	–
	オープンカット	0.6
路体	W<2.5m	–
	2.5m≦W<4.0m	–
	4.0m≦W	–
路床	W<2.5m	–
	2.5m≦W<4.0m	–
	4.0m≦W	–
畦畔	W<2.5m	–
法面整形	切土	0.2
	盛土	0.6
法面工	切土	–
	盛土	–
サンドマット		–
防草コンクリート		0.93 0.53

項目		舗装厚	舗装幅	数量
車道舗装	下層路盤	t=100		5.00
	上層路盤	t=100		5.00
	表層	t=40	W<1.4m	–
			1.4m≦W	5.00
コンクリート構造物取壊し	無筋構造物			–
舗装版取壊し		t=50		5.00

床掘	2.2
埋戻	1.0

床掘	0.2
埋戻	0.1

NO.63+40

GH=47.06
FH=54.574

D=20.000

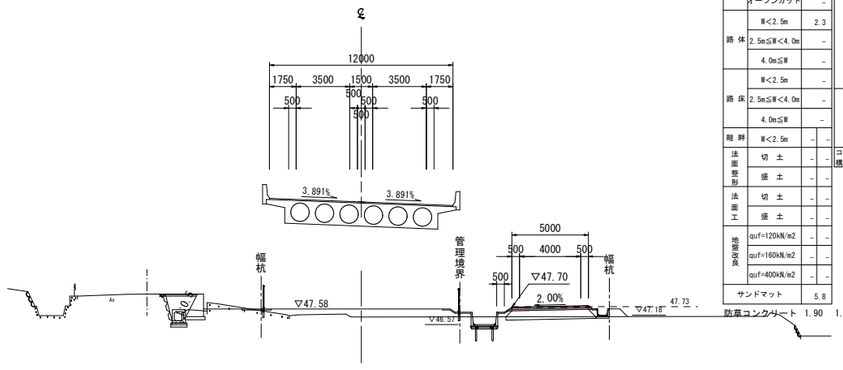

DL=40.00

（本線・ランプ）

項目		数量
掘削	片切	–
	オープンカット	–
路体	W<2.5m	2.3
	2.5m≦W<4.0m	–
	4.0m≦W	–
路床	W<2.5m	–
	2.5m≦W<4.0m	–
	4.0m≦W	–
畦畔	W<2.5m	– –
法面整形	切土	– –
	盛土	– –
法面工	切土	– –
	盛土	– –
地盤改良	qu f=120kN/m2	– –
	qu f=160kN/m2	– –
	qu f=400kN/m2	– –
サンドマット		5.8
防草コンクリート		1.90 1.90

項目		舗装厚	舗装幅	数量
車道舗装	下層路盤	t=150		–
	上層路盤	t=150		–
	基層	t=50	W<1.4m	–
			1.4m≦W	–
	表層	t=50	W<1.4m	–
			1.4m≦W	–
路肩舗装	路盤	t=200		–
	表層	t=50	W<1.4m	–
			1.4m≦W	–
コンクリート構造物取壊し	無筋構造物			–

（付替道路）

項目		数量
掘削	片切	–
	オープンカット	1.0
路体	W<2.5m	–
	2.5m≦W<4.0m	–
	4.0m≦W	–
路床	W<2.5m	–
	2.5m≦W<4.0m	–
	4.0m≦W	–
畦畔	W<2.5m	
法面整形	切土	0.4
	盛土	0.6
法面工	切土	–
	盛土	
サンドマット		–
防草コンクリート		1.00 0.60

項目		舗装厚	舗装幅	数量
車道舗装	下層路盤	t=100		5.00
	上層路盤	t=100		5.00
	表層	t=40	W<1.4m	–
			1.4m≦W	5.00
コンクリート構造物取壊し	無筋構造物			–
舗装版取壊し		t=50		5.00

床掘	1.6
埋戻	0.5

床掘	2.2
埋戻	1.0

床掘	0.2
埋戻	0.1

公共 実施設計

NO.63+40・NO.63+60

路線名	国道313号（倉吉関金道路）		
国道313号（倉吉関金道路）改良工事（57工区）（補助改良）			
図名	横断面図（其の５８）		
位置	倉吉市福山～小鴨		
縮尺	1:200	単位	M
図号	全 35 葉中の内 18		
令和 8 年度施行		鳥取県	
鳥取県中部総合事務所 県土整備局			

※A1サイズをA3に縮小しています。

D=20.000

NO.64

GH=46.79
FH=53.943

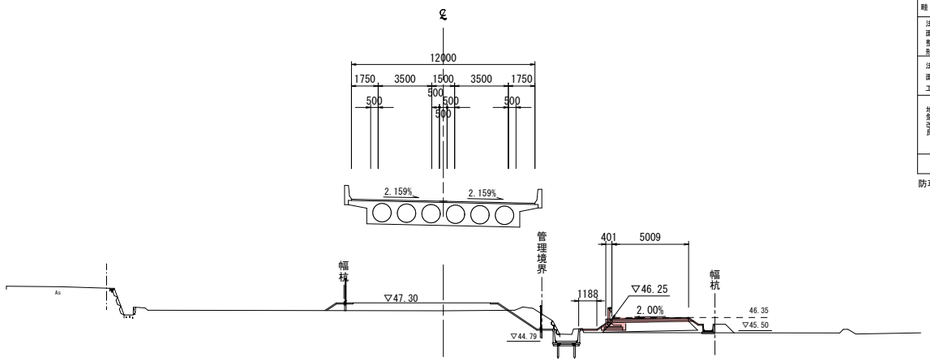

DL=40.00

床 掘	3.1
埋 戻	1.2

床 掘	0.2
埋 戻	0.1

（本線・ランプ）

項 目		数 量		項 目		舗装厚	舗装幅	数 量
掘 削	片 切	–		車道舗装	下層路盤	t=150		–
	オープンカット	–			上層路盤	t=150		–
路 体	W<2.5m	–			基 層	t=50	W<1.4m	–
	2.5m≦W<4.0m	–					1.4m≦W	–
	4.0m≦W	–			表 層	t=50	W<1.4m	–
路 床	W<2.5m	–					1.4m≦W	–
	2.5m≦W<4.0m	–		路肩舗装	路 盤	t=200		–
	4.0m≦W	–			表 層	t=50	W<1.4m	–
畦 畔	W<2.5m	–	–				1.4m≦W	–
法面整形	切 土	–	–					
	盛 土	–	–					
法面工	切 土	–	–					
	盛 土	–	–					
地盤改良	qu f=120kN/m2	–	–					
	qu f=160kN/m2	–	–					
	qu f=400kN/m2	–	–					
サンドマット		6.2						

防草コンクリート 2.00 4.61

（付替道路）

項 目		数 量	項 目		舗装厚	舗装幅	数 量
掘 削	片 切	–	車道舗装	下層路盤	t=100		(5.00)
	オープンカット	1.5		上層路盤	t=100		(5.00)
路 体	W<2.5m	–		表 層	t=40	W<1.4m	–
	2.5m≦W<4.0m	–				1.4m≦W	(5.00)
	4.0m≦W	–	コンクリート構造物取壊し	無筋構造物			–
路 床	W<2.5m	–	舗装版取壊し		t=50		(5.00)
	2.5m≦W<4.0m	–					
	4.0m≦W	–					
畦 畔	W<2.5m	–					
法面整形	切 土	0.8					
	盛 土	0.6					
法面工	切 土	1.4					
	盛 土	–					
サンドマット		–					

防草コンクリート 1.81 1.02

D=20.000

NO.63+80

GH=46.85
FH=54.153

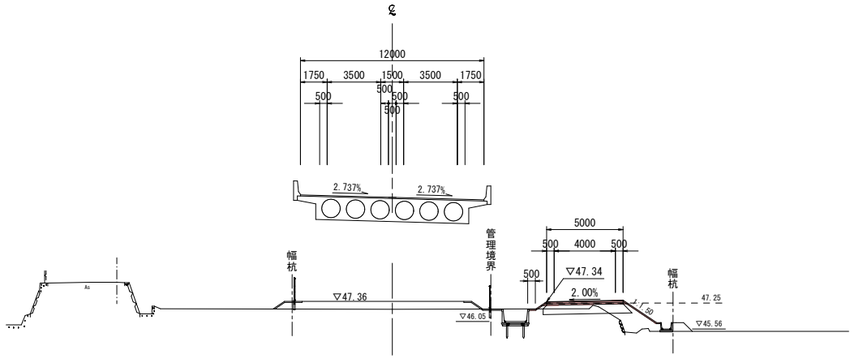

DL=40.00

床 掘	3.3
埋 戻	1.3

床 掘	0.3
埋 戻	0.2

（本線・ランプ）

項 目		数 量		項 目		舗装厚	舗装幅	数 量
掘 削	片 切	–		車道舗装	下層路盤	t=150		–
	オープンカット	–			上層路盤	t=150		–
路 体	W<2.5m	–			基 層	t=50	W<1.4m	–
	2.5m≦W<4.0m	–					1.4m≦W	–
	4.0m≦W	–			表 層	t=50	W<1.4m	–
路 床	W<2.5m	–					1.4m≦W	–
	2.5m≦W<4.0m	–		路肩舗装	路 盤	t=200		–
	4.0m≦W	–			表 層	t=50	W<1.4m	–
畦 畔	W<2.5m	–	–				1.4m≦W	–
法面整形	切 土	–	–					
	盛 土	–	–					
法面工	切 土	–	–					
	盛 土	–	–					
地盤改良	qu f=120kN/m2	–	–					
	qu f=160kN/m2	–	–					
	qu f=400kN/m2	–	–					
サンドマット		6.6						

防草コンクリート 2.05 2.64

（付替道路）

項 目		数 量	項 目		舗装厚	舗装幅	数 量
掘 削	片 切		車道舗装	下層路盤	t=100		5.00
	オープンカット	0.5		上層路盤	t=100		5.00
路 体	W<2.5m			表 層	t=40	W<1.4m	–
	2.5m≦W<4.0m	–				1.4m≦W	5.00
	4.0m≦W	–	コンクリート構造物取壊し	無筋構造物			–
路 床	W<2.5m	–	舗装版取壊し		t=50		5.00
	2.5m≦W<4.0m	–					
	4.0m≦W						
畦 畔	W<2.5m						
法面整形	切 土	2.9					
	盛 土	0.6					
法面工	切 土	–					
	盛 土						
サンドマット		–					

防草コンクリート 1.29 2.88

公共 実施設計

NO.63+80・NO.64

路 線 名	国道313号（倉吉関金道路）		
国道313号（倉吉関金道路）改良工事（57工区）（補助改良）			
図 名	横 断 面 図 （其の５９）		
位 置	倉吉市福山～小鴨		
縮 尺	1:200	単 位	M
図 号	全 35 葉中の内 19		
令和 8 年度施行			鳥 取 県
鳥取県中部総合事務所 県土整備局			

※A1サイズをA3に縮小しています。

DL=35.00

NO.64+20

GH=45.22
FH=53.735

D=5.525

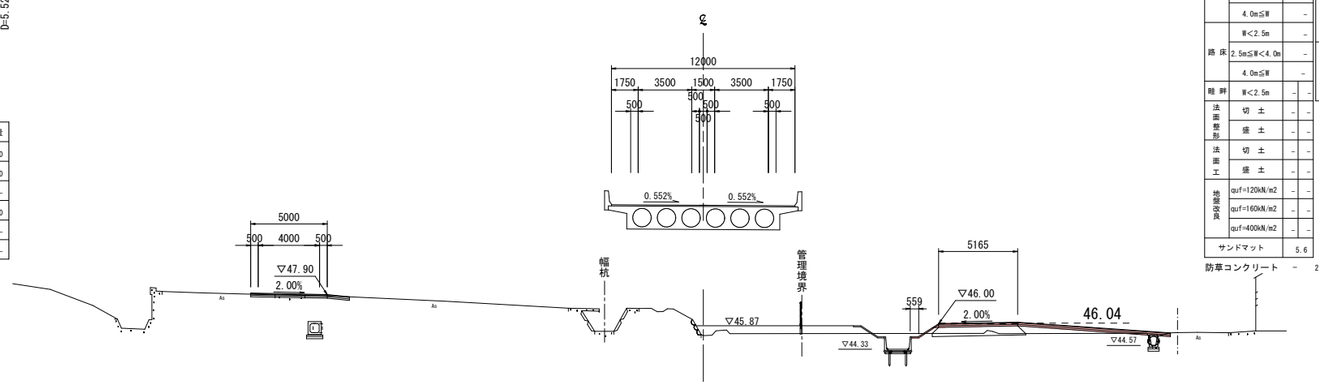

（付替道路）

項目		数量
掘削	片切	-
	オープンカット	-
路体	W<2.5m	-
	2.5m≦W<4.0m	-
	4.0m≦W	-
路床	W<2.5m	-
	2.5m≦W<4.0m	-
	4.0m≦W	-
畦畔	W<2.5m	-
法面整形	切土	-
	盛土	-
法面工	切土	-
	盛土	-
サンドマット		-

項目		舗装厚	舗装幅		数量
車道舗装	下層路盤	t=100			5.00
	上層路盤	t=100			5.00
	表層	t=40		W<1.4m	-
				1.4m≦W	5.00
コンクリート構造物取壊し	無筋構造物				-
舗装版取壊し		t=40			-

床掘	7.7
埋戻	7.4

床掘	4.0
埋戻	1.5

床掘	1.0
埋戻	0.7

DL=35.00

（本線・ランプ）

項目		数量
掘削	片切	-
	オープンカット	-
路体	W<2.5m	-
	2.5m≦W<4.0m	-
	4.0m≦W	-
路床	W<2.5m	-
	2.5m≦W<4.0m	-
	4.0m≦W	-
畦畔	W<2.5m	-
法面整形	切土	-
	盛土	-
法面工	切土	-
	盛土	-
地盤改良	qu f=120kN/m2	-
	qu f=160kN/m2	-
	qu f=400kN/m2	-
サンドマット		5.6
防草コンクリート		2.25

項目		舗装厚	舗装幅		数量
車道舗装	下層路盤	t=150			-
	上層路盤	t=150			-
	基層	t=50		W<1.4m	-
				1.4m≦W	-
	表層	t=50		W<1.4m	-
				1.4m≦W	-
路肩舗装	路盤	t=200			-
	表層	t=50		W<1.4m	-
				1.4m≦W	-

（付替道路）

項目		数量
掘削	片切	
	オープンカット	1.1
路体	W<2.5m	
	2.5m≦W<4.0m	-
	4.0m≦W	
路床	W<2.5m	-
	2.5m≦W<4.0m	-
	4.0m≦W	
畦畔	W<2.5m	-
法面整形	切土	1.3
	盛土	0.3
法面工	切土	-
	盛土	-
サンドマット		-
防草コンクリート		2.03

項目		舗装厚	舗装幅		数量
車道舗装	下層路盤	t=100			(5.00)
	上層路盤	t=100			(5.00)
	表層	t=40		W<1.4m	-
				1.4m≦W	(5.00)
コンクリート構造物取壊し	無筋構造物				-
舗装版取壊し		t=50			(5.00)

公共 実施設計

NO.64+20・KAKA8

路線名	国道313号（倉吉関金道路）		
国道313号（倉吉関金道路）改良工事（57工区）（補助改良）			
図名	横断面図（其の６０）		
位置	倉吉市福山～小鴨		
縮尺	1:200	単位	M
図号	全 35 葉中の内 20		
令和 8 年度施行		鳥取県	
鳥取県中部総合事務所 県土整備局			

※A1サイズをA3に縮小しています。

（本線・ランプ）

項目		数量
		本線
掘削	片切	–
	オープンカット	–
路体	W<2.5m	–
	2.5m≦W<4.0m	7.5
	4.0m≦W	226.7
路床	W<2.5m	–
	2.5m≦W<4.0m	–
	4.0m≦W	10.9
路肩	W<2.5m	0.2 / 0.2
法面整形	切土	– / –
	盛土	14.0 / 10.4
法面工	切土	– / –
	盛土	11.4 / 9.4
地盤改良	qu f=120kN/m2	26.5 / –
	qu f=160kN/m2	– / –
	qu f=400kN/m2	– / 11.5
サンドマット		19.7

項目		舗装厚	舗装幅	数量
車道舗装	下層路盤	t=150		9.40
	上層路盤	t=150		9.40
	基層	t=50	W<1.4m	–
			1.4m≦W	9.20
	表層	t=50	W<1.4m	–
			1.4m≦W	9.00
路肩舗装	路盤	t=200		3.80
	表層	t=50	W<1.4m	–
			1.4m≦W	4.00

（付替道路）

項目		数量
掘削	片切	–
	オープンカット	0.5 / –
路体	W<2.5m	~~1.1~~
	2.5m≦W<4.0m	–
	4.0m≦W	~~2.2~~
路床	W<2.5m	–
	2.5m≦W<4.0m	–
	4.0m≦W	~~3.4~~
畦畔	W<2.5m	–
法面整形	切土	–
	盛土	~~2.1~~
法面工	切土	–
	盛土	~~2.1~~
サンドマット		–

項目		舗装厚	舗装幅	数量
車道舗装	下層路盤	t=100		5.00
	上層路盤	t=100		5.00
	表層	t=40	W<1.4m	–
			1.4m≦W	5.00
	コンクリート構造物取壊し	無筋構造物		–
	舗装版取壊し	50 / t=~~40~~		5.00 / –

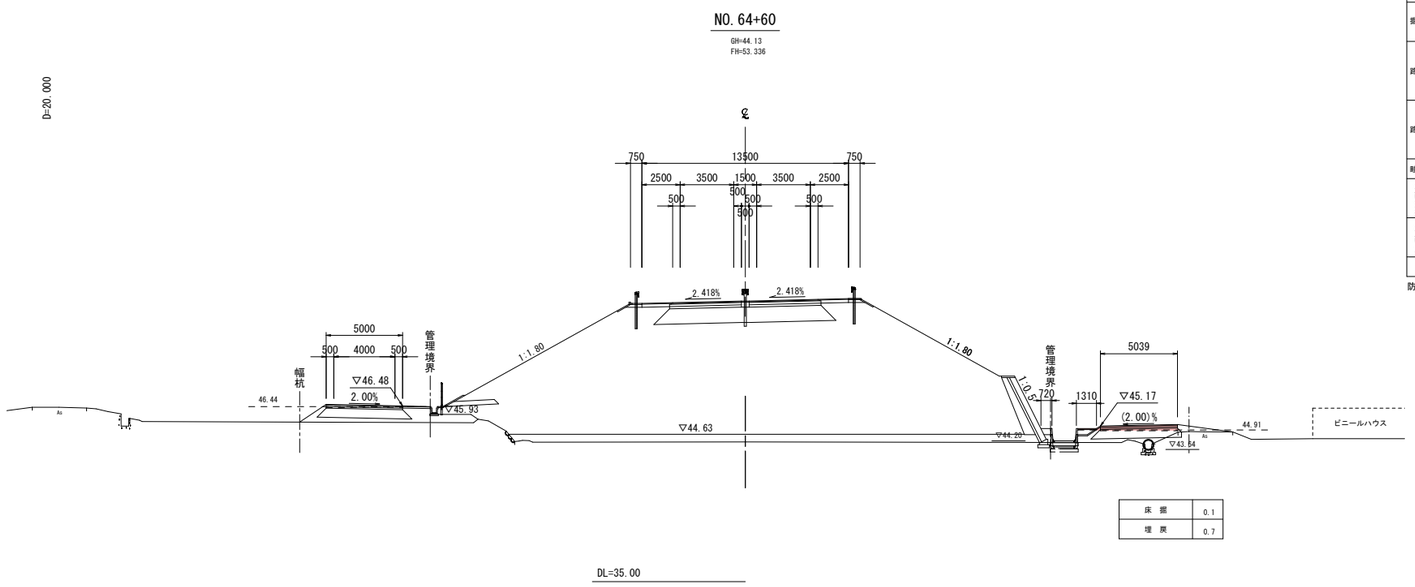

床掘	0.1
埋戻	0.7

（付替道路）

項目		数量
掘削	片切	–
	オープンカット	
路体	W<2.5m	
	2.5m≦W<4.0m	
	4.0m≦W	–
路床	W<2.5m	–
	2.5m≦W<4.0m	–
	4.0m≦W	0.6
畦畔	W<2.5m	–
法面整形	切土	–
	盛土	0.3
法面工	切土	–
	盛土	–
サンドマット		–
防草コンクリート		1.53 / 1.65 / –

項目		舗装厚	舗装幅	数量
車道舗装	下層路盤	t=100		(5.00)
	上層路盤	t=100		(5.00)
	表層	t=40	W<1.4m	–
			1.4m≦W	(5.00)
	コンクリート構造物取壊し	無筋構造物		–
	舗装版取壊し		t=40		(5.00)

（本線・ランプ）

項目		数量
		本線
掘削	片切	–
	オープンカット	–
路体	W<2.5m	–
	2.5m≦W<4.0m	6.9
	4.0m≦W	179.8
路床	W<2.5m	–
	2.5m≦W<4.0m	–
	4.0m≦W	10.9
路肩	W<2.5m	0.2 / 0.2
法面整形	切土	–
	盛土	13.2
法面工	切土	–
	盛土	10.6
地盤改良	qu f=120kN/m2	35.4
	qu f=160kN/m2	–
	qu f=400kN/m2	– / 14.3
サンドマット		14.7

項目		舗装厚	舗装幅	数量
車道舗装	下層路盤	t=150		9.40
	上層路盤	t=150		9.40
	基層	t=50	W<1.4m	–
			1.4m≦W	9.20
	表層	t=50	W<1.4m	–
			1.4m≦W	9.00
路肩舗装	路盤	t=200		3.80
	表層	t=50	W<1.4m	–
			1.4m≦W	4.00

（付替道路）

項目		数量
掘削	片切	–
	オープンカット	0.7 / –
路体	W<2.5m	~~1.1~~
	2.5m≦W<4.0m	~~3.4~~
	4.0m≦W	~~12.2~~
路床	W<2.5m	–
	2.5m≦W<4.0m	–
	4.0m≦W	~~3.4~~
畦畔	W<2.5m	–
法面整形	切土	–
	盛土	–
法面工	切土	–
	盛土	~~3.3~~
サンドマット		–

項目		舗装厚	舗装幅	数量
車道舗装	下層路盤	t=100		5.00
	上層路盤	t=100		5.00
	表層	t=40	W<1.4m	–
			1.4m≦W	5.00
	コンクリート構造物取壊し	無筋構造物		–
	舗装版取壊し	50 / t=~~40~~		5.00 / –

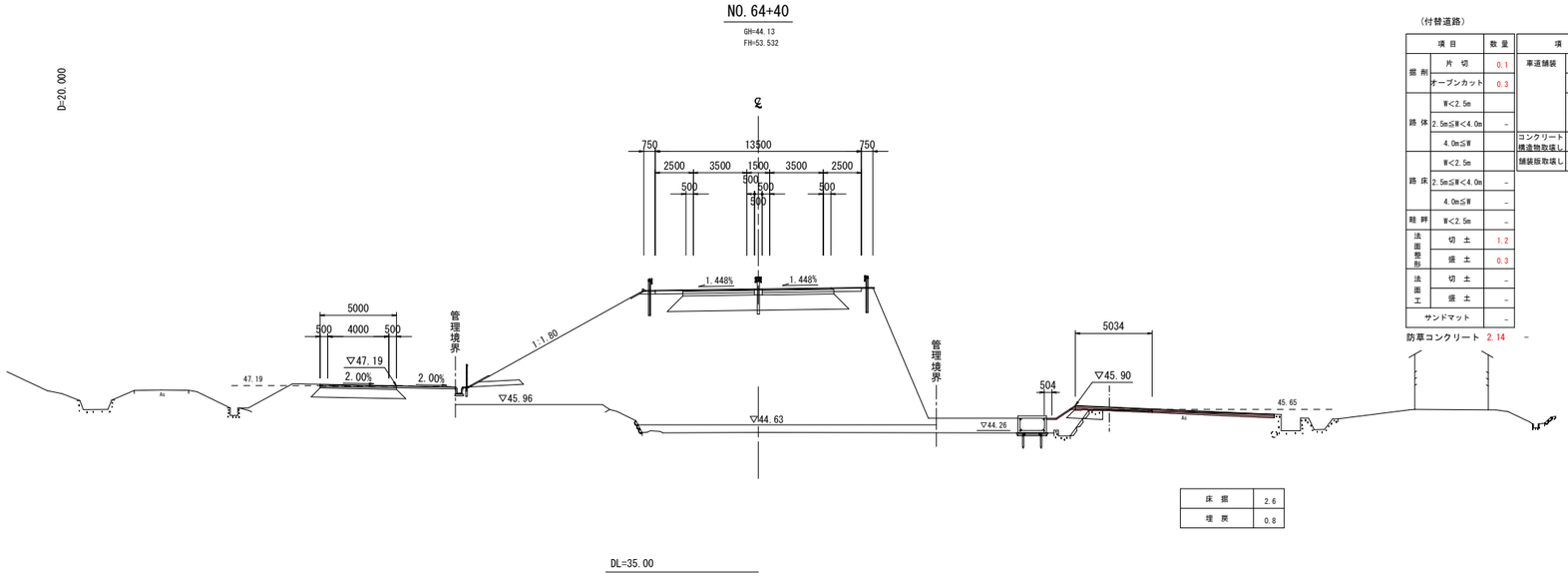

床掘	2.6
埋戻	0.8

（付替道路）

項目		数量
掘削	片切	0.1
	オープンカット	0.3
路体	W<2.5m	
	2.5m≦W<4.0m	–
	4.0m≦W	
路床	W<2.5m	
	2.5m≦W<4.0m	–
	4.0m≦W	–
畦畔	W<2.5m	–
法面整形	切土	1.2
	盛土	0.3
法面工	切土	–
	盛土	–
サンドマット		–
防草コンクリート		2.14 / –

項目		舗装厚	舗装幅	数量
車道舗装	下層路盤	t=100		(5.00)
	上層路盤	t=100		(5.00)
	表層	t=40	W<1.4m	–
			1.4m≦W	(5.00)
	コンクリート構造物取壊し	無筋構造物		–
	舗装版取壊し		t=50		(5.00)

公共 実施設計

NO.64+40・NO.64+60

路線名	国道313号（倉吉関金道路）		
国道313号（倉吉関金道路）改良工事（57工区）（補助改良）			
図名	横断面図（其の６１）		
位置	倉吉市福山～小鴨		
縮尺	1:200	単位	M
図号	全 35 葉中の内 21		
令和 8 年度施行		鳥取県	
鳥取県中部総合事務所 県土整備局			

※A1サイズをA3に縮小しています。

（本線・ランプ）

項目		数量
		本線
掘削	片切	–
	オープンカット	–
路体	W<2.5m	–
	2.5m≦W<4.0m	7.4
	4.0m≦W	261.6
路床	W<2.5m	–
	2.5m≦W<4.0m	–
	4.0m≦W	10.9
路肩	W<2.5m	0.2 0.2
法面整形	切土	– –
	盛土	16.1 17.4
法面工	切土	– –
	盛土	13.1 16.0
地盤改良	qu f=120kN/m2	27.0 –
	qu f=160kN/m2	– –
	qu f=400kN/m2	– 13.6
サンドマット		18.9

項目		舗装厚	舗装幅	数量
車道舗装	下層路盤	t=150		9.40
	上層路盤	t=150		9.40
	基層	t=50	W<1.4m	–
			1.4m≦W	9.20
	表層	t=50	W<1.4m	–
			1.4m≦W	9.00
路肩舗装	路盤	t=200		3.80
	表層	t=50	W<1.4m	–
			1.4m≦W	4.00

（付替道路）

項目		数量
掘削	片切	0.2 –
	オープンカット	0.7 –
路体	W<2.5m	~~0.3~~
	2.5m≦W<4.0m	–
	4.0m≦W	~~7.1~~
路床	W<2.5m	–
	2.5m≦W<4.0m	–
	4.0m≦W	~~3.3~~
畦畔	W<2.5m	~~0.2~~
法面整形	切土	3.3 –
	盛土	0.3 ~~3.6~~
法面工	切土	3.3 –
	盛土	0.3 ~~3.6~~
サンドマット		–

項目		舗装厚	舗装幅	数量
車道舗装	下層路盤	t=100		5.00
	上層路盤	t=100		5.00
	表層	t=40	W<1.4m	–
			1.4m≦W	5.00
コンクリート構造物取壊し	無筋構造物			–
舗装版取壊し		50 ~~t=40~~		5.00 –

防草コンクリート 1.29

（本線・ランプ）

項目		数量
		本線
掘削	片切	–
	オープンカット	–
路体	W<2.5m	–
	2.5m≦W<4.0m	7.4
	4.0m≦W	235.0
路床	W<2.5m	–
	2.5m≦W<4.0m	–
	4.0m≦W	10.9
路肩	W<2.5m	0.2 0.2
法面整形	切土	– –
	盛土	15.0 14.4
法面工	切土	– –
	盛土	13.0 13.0
地盤改良	qu f=120kN/m2	22.7 –
	qu f=160kN/m2	– –
	qu f=400kN/m2	– 11.1
サンドマット		24.8

項目		舗装厚	舗装幅	数量
車道舗装	下層路盤	t=150		9.40
	上層路盤	t=150		9.40
	基層	t=50	W<1.4m	–
			1.4m≦W	9.20
	表層	t=50	W<1.4m	–
			1.4m≦W	9.00
路肩舗装	路盤	t=200		3.80
	表層	t=50	W<1.4m	–
			1.4m≦W	4.00

（付替道路）

項目		数量
掘削	片切	–
	オープンカット	0.6 ~~2.3~~
路体	W<2.5m	~~0.1~~
	2.5m≦W<4.0m	–
	4.0m≦W	–
路床	W<2.5m	–
	2.5m≦W<4.0m	–
	4.0m≦W	~~3.2~~
畦畔	W<2.5m	–
法面整形	切土	–
	盛土	~~0.7~~
法面工	切土	–
	盛土	~~0.7~~
サンドマット		–

項目		舗装厚	舗装幅	数量
車道舗装	下層路盤	t=100		5.00
	上層路盤	t=100		5.00
	表層	t=40	W<1.4m	–
			1.4m≦W	5.00
コンクリート構造物取壊し	無筋構造物			–
舗装版取壊し		50 ~~t=40~~		5.00 –

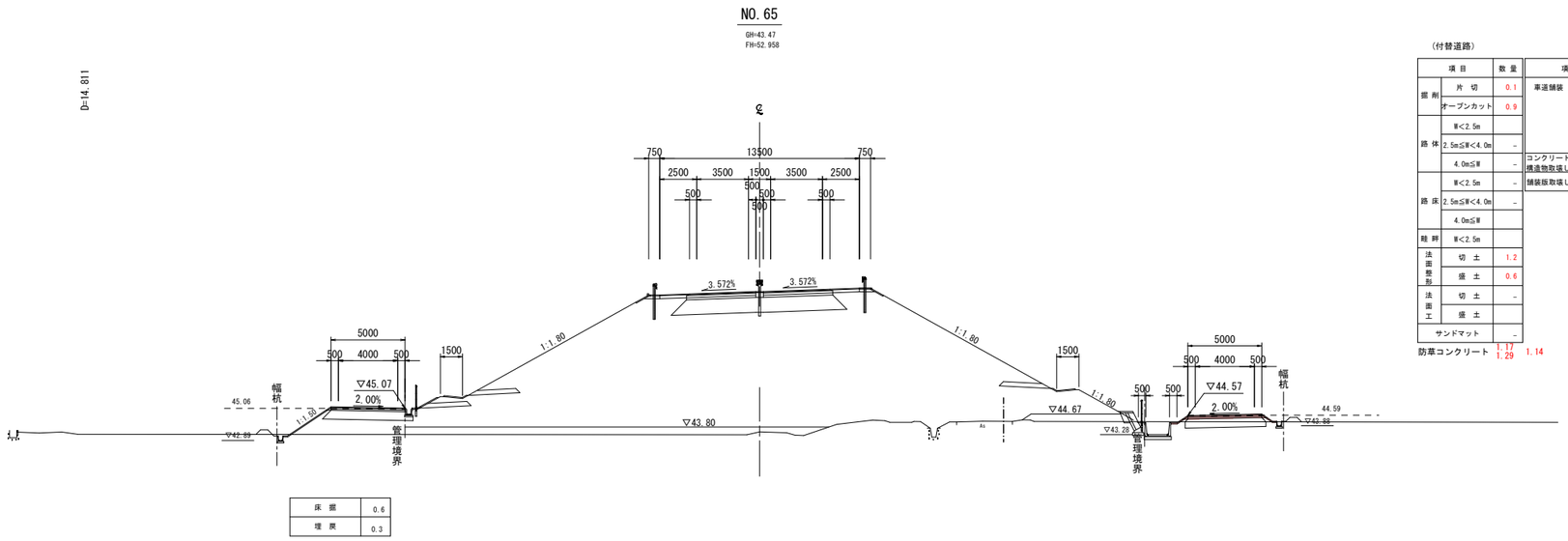

床掘	0.6
埋戻	0.3

床掘	0.9
埋戻	0.7

床掘	0.4
埋戻	0.3

（付替道路）

項目		数量
掘削	片切	0.1
	オープンカット	0.9
路体	W<2.5m	
	2.5m≦W<4.0m	–
	4.0m≦W	–
路床	W<2.5m	–
	2.5m≦W<4.0m	–
	4.0m≦W	
畦畔	W<2.5m	
法面整形	切土	1.2
	盛土	0.6
法面工	切土	–
	盛土	
サンドマット		–

項目		舗装厚	舗装幅	数量
車道舗装	下層路盤	t=100		5.00
	上層路盤	t=100		5.00
	表層	t=40	W<1.4m	–
			1.4m≦W	5.00
コンクリート構造物取壊し	無筋構造物			–
舗装版取壊し		t=50		5.00

防草コンクリート 1.17 1.29 1.14

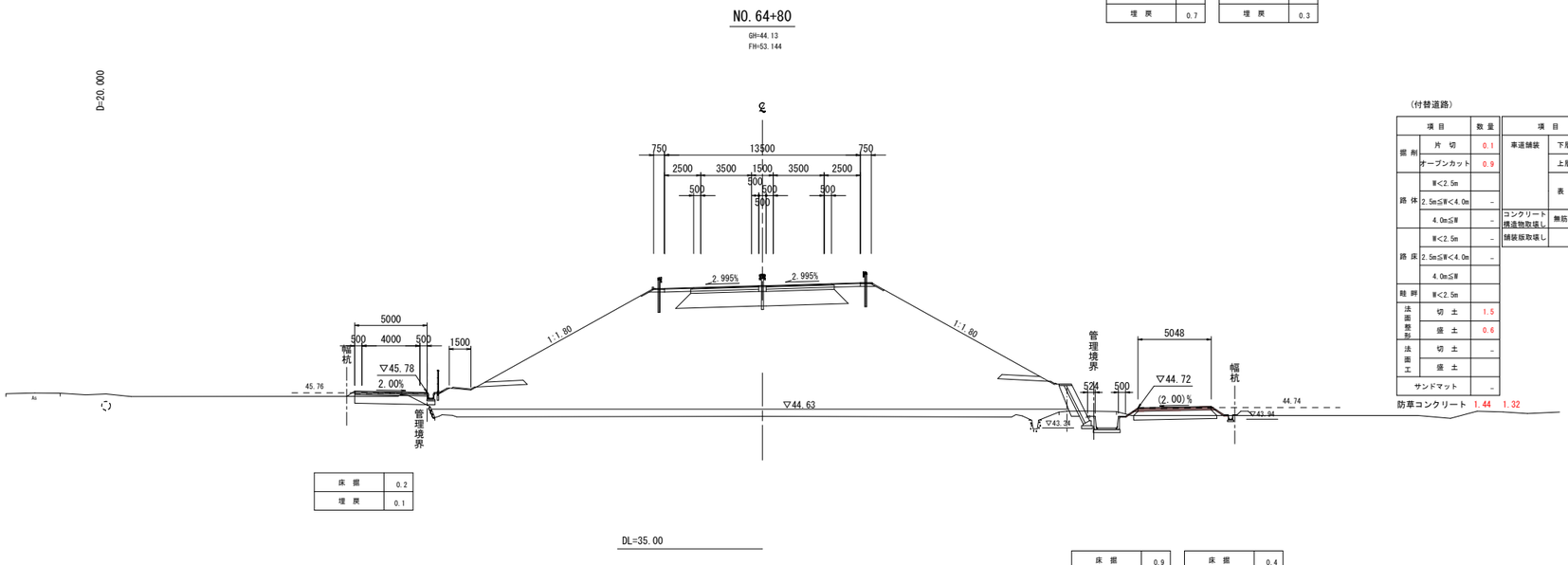

床掘	0.2
埋戻	0.1

床掘	0.9
埋戻	0.6

床掘	0.4
埋戻	0.3

（付替道路）

項目		数量
掘削	片切	0.1
	オープンカット	0.9
路体	W<2.5m	
	2.5m≦W<4.0m	–
	4.0m≦W	–
路床	W<2.5m	–
	2.5m≦W<4.0m	–
	4.0m≦W	
畦畔	W<2.5m	
法面整形	切土	1.5
	盛土	0.6
法面工	切土	–
	盛土	
サンドマット		–

項目		舗装厚	舗装幅	数量
車道舗装	下層路盤	t=100		(5.00)
	上層路盤	t=100		(5.00)
	表層	t=40	W<1.4m	–
			1.4m≦W	(5.00)
コンクリート構造物取壊し	無筋構造物			–
舗装版取壊し		t=50		(5.00)

防草コンクリート 1.44 1.32

公共 実施設計

NO.64+80・NO.65

路線名	国道313号（倉吉関金道路）		
国道313号（倉吉関金道路）改良工事（57工区）（補助改良）			
図名	横断面図（其の６２）		
位置	倉吉市福山～小鴨		
縮尺	1:200	単位	M
図号	全 35 葉中の内 22		
令和 8 年度施行			鳥取県
鳥取県中部総合事務所 県土整備局			

※A1サイズをA3に縮小しています。

（本線・ランプ）

項目		数量
		本線
掘削	片切	－
	オープンカット	－
路体	W<2.5m	－
	2.5m≦W<4.0m	7.4
	4.0m≦W	255.0
路床	W<2.5m	－
	2.5m≦W<4.0m	－
	4.0m≦W	10.9
路肩	W<2.5m	0.2
法面整形	切土	－
	盛土	17.2
法面工	切土	－
	盛土	14.2
地盤改良	qurf=120kN/m2	25.6
	qurf=160kN/m2	－
	qurf=400kN/m2	－
サンドマット		22.2

項目		舗装厚	舗装幅	数量
車道舗装	下層路盤	t=150		9.40
	上層路盤	t=150		9.40
	基層	t=50	W<1.4m	－
			1.4m≦W	9.20
	表層	t=50	W<1.4m	－
			1.4m≦W	9.00
路肩舗装	路盤	t=200		3.80
	表層	t=50	W<1.4m	－
			1.4m≦W	4.00

（付替道路）

項目		数量
掘削	片切	0.2 ~~－~~
	オープンカット	0.6 ~~－~~
路体	W<2.5m	~~0.3~~
	2.5m≦W<4.0m	－
	4.0m≦W	~~2.2~~
路床	W<2.5m	－
	2.5m≦W<4.0m	－
	4.0m≦W	~~3.3~~
畦畔	W<2.5m	~~0.2~~
法面整形	切土	2.6 ~~－~~
	盛土	0.3 ~~2.3~~
法面工	切土	2.6 ~~－~~
	盛土	0.3 ~~2.3~~
サンドマット		－

防草コンクリート 3.13

項目		舗装厚	舗装幅	数量
車道舗装	下層路盤	t=100		5.00
	上層路盤	t=100		5.00
	表層	t=40	W<1.4m	－
			1.4m≦W	5.00
コンクリート構造物取壊し	無筋構造物			－
舗装版取壊し		50 ~~t=40~~		5.00 ~~－~~

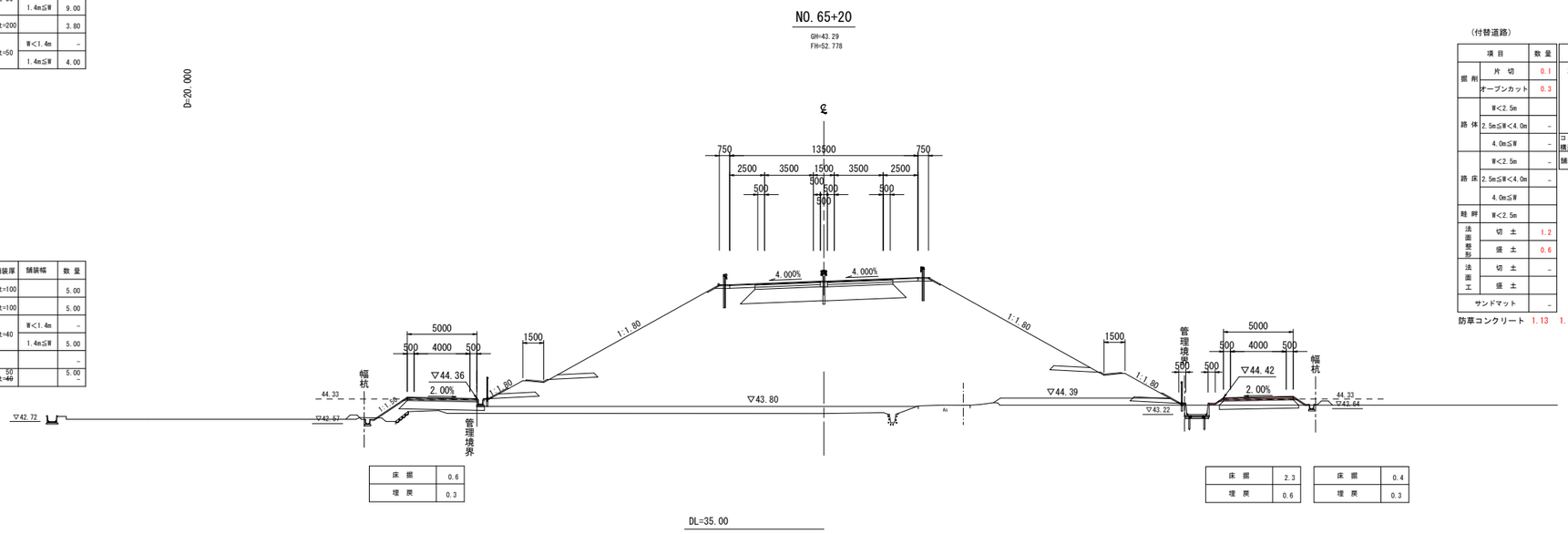

床掘	0.6
埋戻	0.3

床掘	2.3
埋戻	0.6

床掘	0.4
埋戻	0.3

（付替道路）

項目		数量
掘削	片切	0.1
	オープンカット	0.3
路体	W<2.5m	
	2.5m≦W<4.0m	－
	4.0m≦W	－
路床	W<2.5m	－
	2.5m≦W<4.0m	－
	4.0m≦W	
畦畔	W<2.5m	
法面整形	切土	1.2
	盛土	0.6
法面工	切土	－
	盛土	
サンドマット		－

防草コンクリート 1.13 1.31

項目		舗装厚	舗装幅	数量
車道舗装	下層路盤	t=100		5.00
	上層路盤	t=100		5.00
	表層	t=40	W<1.4m	－
			1.4m≦W	5.00
コンクリート構造物取壊し	無筋構造物			－
舗装版取壊し		t=50		5.00

（本線・ランプ）

項目		数量
		本線
掘削	片切	－
	オープンカット	－
路体	W<2.5m	－
	2.5m≦W<4.0m	7.4
	4.0m≦W	257.3
路床	W<2.5m	－
	2.5m≦W<4.0m	－
	4.0m≦W	10.9
路肩	W<2.5m	0.2
法面整形	切土	－
	盛土	16.9
法面工	切土	－
	盛土	13.9
地盤改良	qurf=120kN/m2	25.6
	qurf=160kN/m2	－
	qurf=400kN/m2	－
サンドマット		21.1

項目		舗装厚	舗装幅	数量
車道舗装	下層路盤	t=150		9.40
	上層路盤	t=150		9.40
	基層	t=50	W<1.4m	－
			1.4m≦W	9.20
	表層	t=50	W<1.4m	－
			1.4m≦W	9.00
路肩舗装	路盤	t=200		3.80
	表層	t=50	W<1.4m	－
			1.4m≦W	4.00

（付替道路）

項目		数量
掘削	片切	－
	オープンカット	－
路体	W<2.5m	－
	2.5m≦W<4.0m	7.4
	4.0m≦W	3.0
路床	W<2.5m	－
	2.5m≦W<4.0m	－
	4.0m≦W	3.3
畦畔	W<2.5m	0.2
法面整形	切土	－
	盛土	3.1
法面工	切土	－
	盛土	3.1
サンドマット		－

防草コンクリート 3.32

項目		舗装厚	舗装幅	数量
車道舗装	下層路盤	t=100		5.00
	上層路盤	t=100		5.00
	表層	t=40	W<1.4m	－
			1.4m≦W	5.00
コンクリート構造物取壊し	無筋構造物			－
舗装版取壊し		t=40		－

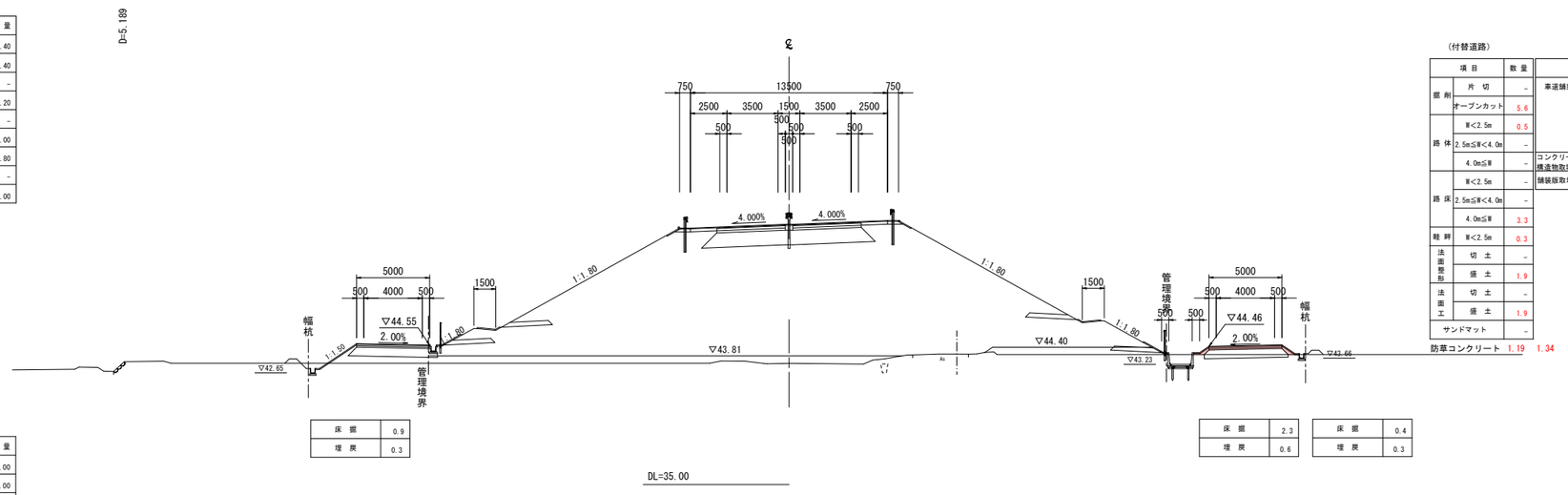

床掘	0.9
埋戻	0.3

床掘	2.3
埋戻	0.6

床掘	0.4
埋戻	0.3

（付替道路）

項目		数量
掘削	片切	－
	オープンカット	5.6
路体	W<2.5m	0.5
	2.5m≦W<4.0m	－
	4.0m≦W	－
路床	W<2.5m	－
	2.5m≦W<4.0m	－
	4.0m≦W	3.3
畦畔	W<2.5m	0.3
法面整形	切土	－
	盛土	1.9
法面工	切土	－
	盛土	1.9
サンドマット		－

防草コンクリート 1.19 1.34

項目		舗装厚	舗装幅	数量
車道舗装	下層路盤	t=100		5.00
	上層路盤	t=100		5.00
	表層	t=40	W<1.4m	－
			1.4m≦W	5.00
コンクリート構造物取壊し	無筋構造物			－
舗装版取壊し		t=40		－

公共 実施設計

KE.8-1・NO.65+20

路線名	国道313号（倉吉関金道路）		
国道313号（倉吉関金道路）改良工事（57工区）（補助改良）			
図名	横断面図（其の６３）		
位置	倉吉市福山～小鴨		
縮尺	1:200	単位	M
図号	全 35 葉中の内 23		
令和 8 年度施行		鳥取県	
鳥取県中部総合事務所 県土整備局			

※A1サイズをA3に縮小しています。

NO. 65+40

GH=43.37
FH=52.603

（本線・ランプ）

項目		数量
		本線
掘削	片切	–
	オープンカット	–
路体	W<2.5m	–
	2.5m≦W<4.0m	7.4
	4.0m≦W	260.7
路床	W<2.5m	–
	2.5m≦W<4.0m	–
	4.0m≦W	10.9
路肩	W<2.5m	0.2 0.2
法面整形	切土	– –
	盛土	18.3 18.7
法面工	切土	– –
	盛土	15.3 15.7
地盤改良	qu f=120kN/m2	23.4 28.9
	qu f=160kN/m2	– –
	qu f=400kN/m2	– –
サンドマット		22.3

項目		舗装厚	舗装幅	数量
車道舗装	下層路盤	t=150		9.40
	上層路盤	t=150		9.40
	基層	t=50	W<1.4m	–
			1.4m≦W	9.20
	表層	t=50	W<1.4m	–
			1.4m≦W	9.00
路肩舗装	路盤	t=200		3.80
	表層	t=50	W<1.4m	–
			1.4m≦W	4.00

（付替道路）

項目		数量
掘削	片切	0.1 –
	オープンカット	0.7 ~~0.1~~
路体	W<2.5m	~~0.3~~
	2.5m≦W<4.0m	–
	4.0m≦W	~~0.2~~
路床	W<2.5m	–
	2.5m≦W<4.0m	–
	4.0m≦W	~~3.3~~
縁辺	W<2.5m	~~0.2~~
法面整形	切土	1.8 –
	盛土	0.3 ~~2.1~~
法面工	切土	1.8 –
	盛土	0.3 ~~2.1~~
サンドマット		–

項目		舗装厚	舗装幅	数量
車道舗装	下層路盤	t=100		5.00
	上層路盤	t=100		5.00
	表層	t=40	W<1.4m	–
			1.4m≦W	5.00
コンクリート構造物取壊し	無筋構造物			–
舗装版取壊し		50 ~~t=40~~		5.00 ~~–~~

防草コンクリート 2.39

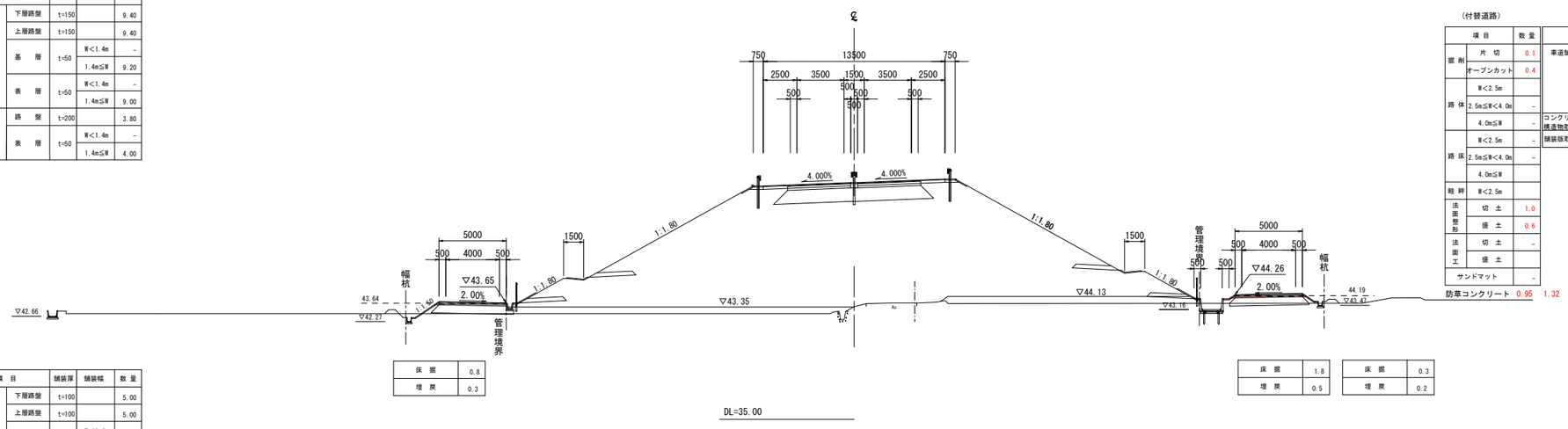

床掘	0.8
埋戻	0.3

床掘	1.8
埋戻	0.5

床掘	0.3
埋戻	0.2

（付替道路）

項目		数量
掘削	片切	0.1
	オープンカット	0.4
路体	W<2.5m	
	2.5m≦W<4.0m	–
	4.0m≦W	–
路床	W<2.5m	–
	2.5m≦W<4.0m	–
	4.0m≦W	
縁辺	W<2.5m	
法面整形	切土	1.0
	盛土	0.6
法面工	切土	–
	盛土	
サンドマット		–
防草コンクリート		0.95 1.32

項目		舗装厚	舗装幅	数量
車道舗装	下層路盤	t=100		5.00
	上層路盤	t=100		5.00
	表層	t=40	W<1.4m	–
			1.4m≦W	5.00
コンクリート構造物取壊し	無筋構造物			–
舗装版取壊し		t=50		5.00

公共 実施設計

NO.65+40

路線名	国道313号（倉吉関金道路）		
国道313号（倉吉関金道路）改良工事（57工区）（補助改良）			
図名	横断面図（其の６４）		
位置	倉吉市福山～小鴨		
縮尺	1:200	単位	M
図号	全 35 葉中の内 24		
令和 8 年度施行		鳥取県	
鳥取県中部総合事務所 県土整備局			

※A1サイズをA3に縮小しています。

D=20.00

（付替道路）

項目		数量
掘削	片切	0.1
	オープンカット	0.6 ~~1.9~~
路体	W<2.5m	~~0.2~~
	2.5m≦W<4.0m	-
	4.0m≦W	-
路床	W<2.5m	-
	2.5m≦W<4.0m	-
	4.0m≦W	~~3.2~~
畦畔	W<2.5m	~~0.4~~
法面整形	切土	1.4
	盛土	0.3 ~~1.1~~
法面工	切土	1.4
	盛土	0.3 ~~1.1~~
サンドマット		-

防草コンクリート 1.95

項目		舗装厚	舗装幅	数量
車道舗装	下層路盤	t=100		5.00
	上層路盤	t=100		5.00
	表層	t=40	W<1.4m	-
			1.4m≦W	5.00
コンクリート構造物取壊し	無筋構造物			-
舗装版取壊し		50 ~~t=40~~		5.00 -

（本線・ランプ）

項目		数量
		本線
掘削	片切	-
	オープンカット	-
路体	W<2.5m	-
	2.5m≦W<4.0m	7.4
	4.0m≦W	249.3
路床	W<2.5m	-
	2.5m≦W<4.0m	-
	4.0m≦W	10.9
路肩	W<2.5m	0.2 0.2
法面整形	切土	- -
	盛土	18.7 18.3
法面工	切土	- -
	盛土	15.7 15.3
地盤改良	quf=120kN/m2	23.4 28.3
	quf=160kN/m2	- -
	quf=400kN/m2	- -
	quf=440kN/m2	- -
サンドマット		22.8

項目		舗装厚	舗装幅	数量
車道舗装	下層路盤	t=150		9.40
	上層路盤	t=150		9.40
	基層	t=50	W<1.4m	-
			1.4m≦W	9.20
	表層	t=50	W<1.4m	-
			1.4m≦W	9.00
路肩舗装	路盤	t=200		3.80
	表層	t=50	W<1.4m	-
			1.4m≦W	4.00
コンクリート構造物取壊し	無筋構造物			-
舗装版取壊し		t=40		-

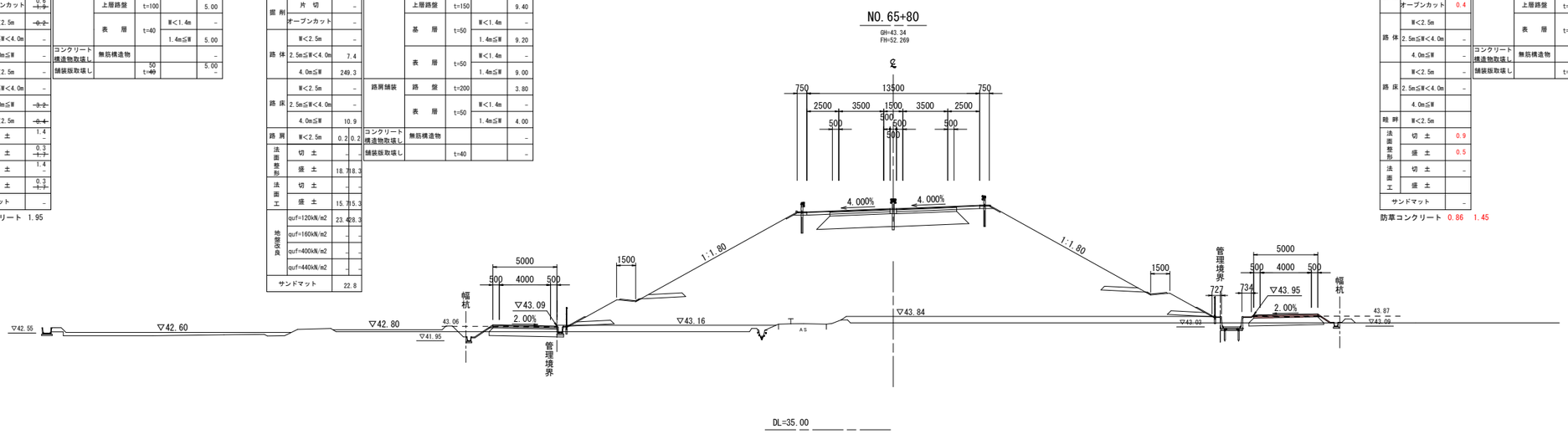

床掘	1.0
埋戻	0.3

（付替道路）

項目		数量
掘削	片切	0.1
	オープンカット	0.4
路体	W<2.5m	
	2.5m≦W<4.0m	-
	4.0m≦W	-
路床	W<2.5m	-
	2.5m≦W<4.0m	-
	4.0m≦W	
畦畔	W<2.5m	
法面整形	切土	0.9
	盛土	0.5
法面工	切土	-
	盛土	
サンドマット		-

防草コンクリート 0.86 1.45

項目		舗装厚	舗装幅	数量
車道舗装	下層路盤	t=100		5.00
	上層路盤	t=100		5.00
	表層	t=40	W<1.4m	-
			1.4m≦W	5.00
コンクリート構造物取壊し	無筋構造物			-
舗装版取壊し		t=50		5.00

床掘	1.5
埋戻	0.4

床掘	0.4
埋戻	0.3

D=20.00

（付替道路）

項目		数量
掘削	片切	0.1
	オープンカット	0.5 ~~1.2~~
路体	W<2.5m	~~0.2~~
	2.5m≦W<4.0m	-
	4.0m≦W	-
路床	W<2.5m	-
	2.5m≦W<4.0m	-
	4.0m≦W	~~3.3~~
畦畔	W<2.5m	~~0.4~~
法面整形	切土	1.4
	盛土	0.3 ~~1.1~~
法面工	切土	1.4
	盛土	0.3 ~~1.1~~
サンドマット		-

防草コンクリート 1.99

項目		舗装厚	舗装幅	数量
車道舗装	下層路盤	t=100		5.00
	上層路盤	t=100		5.00
	表層	t=40	W<1.4m	-
			1.4m≦W	5.00
コンクリート構造物取壊し	無筋構造物			-
舗装版取壊し		50 ~~t=40~~		5.00 -

（本線・ランプ）

項目		数量
		本線
掘削	片切	-
	オープンカット	-
路体	W<2.5m	-
	2.5m≦W<4.0m	7.4
	4.0m≦W	251.2
路床	W<2.5m	-
	2.5m≦W<4.0m	-
	4.0m≦W	10.9
路肩	W<2.5m	0.2 0.2
法面整形	切土	- -
	盛土	18.8 18.5
法面工	切土	- -
	盛土	15.8 15.5
地盤改良	quf=120kN/m2	22.7 30.1
	quf=160kN/m2	- -
	quf=400kN/m2	- -
	quf=440kN/m2	- -
サンドマット		22.3

項目		舗装厚	舗装幅	数量
車道舗装	下層路盤	t=150		9.40
	上層路盤	t=150		9.40
	基層	t=50	W<1.4m	-
			1.4m≦W	9.20
	表層	t=50	W<1.4m	-
			1.4m≦W	9.00
路肩舗装	路盤	t=200		3.80
	表層	t=50	W<1.4m	-
			1.4m≦W	4.00
コンクリート構造物取壊し	無筋構造物			-
舗装版取壊し		t=40		-

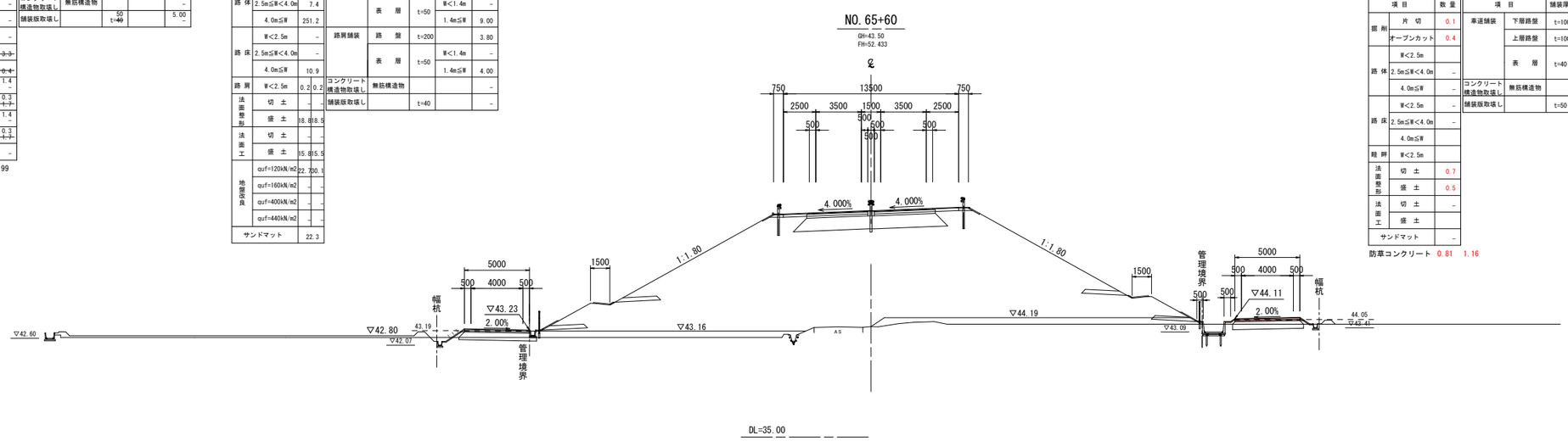

床掘	0.8
埋戻	0.3

（付替道路）

項目		数量
掘削	片切	0.1
	オープンカット	0.4
路体	W<2.5m	
	2.5m≦W<4.0m	-
	4.0m≦W	-
路床	W<2.5m	-
	2.5m≦W<4.0m	-
	4.0m≦W	
畦畔	W<2.5m	
法面整形	切土	0.7
	盛土	0.5
法面工	切土	-
	盛土	
サンドマット		-

防草コンクリート 0.81 1.16

項目		舗装厚	舗装幅	数量
車道舗装	下層路盤	t=100		5.00
	上層路盤	t=100		5.00
	表層	t=40	W<1.4m	-
			1.4m≦W	5.00
コンクリート構造物取壊し	無筋構造物			-
舗装版取壊し		t=50		5.00

床掘	2.2
埋戻	0.6

床掘	0.4
埋戻	0.3

公共 実施設計

NO.65+60・NO.65+80

路線名	国道313号（倉吉関金道路）		
国道313号（倉吉関金道路）改良工事（57工区）（補助改良）			
図名	横断面図（其の６５）		
位置	倉吉市福山～小鴨		
縮尺	1：200	単位	M
図号	全 35 葉中の内 25		
令和 8 年度施行		鳥取県	
鳥取県中部総合事務所 県土整備局			

※A1サイズをA3に縮小しています。

D=20.00

（付替道路）

項目		数量
掘削	片切	0.1 -
	オープンカット	0.6 ~~0.1~~
路体	W<2.5m	~~0.4~~
	2.5m≦W<4.0m	-
	4.0m≦W	-
路床	W<2.5m	-
	2.5m≦W<4.0m	-
	4.0m≦W	~~0.0~~
畦畔	W<2.5m	~~0.0~~
法面整形	切土	1.3 -
	盛土	0.3 ~~1.6~~
法面工	切土	1.3 -
	盛土	0.3 ~~1.6~~
サンドマット		-

項目		舗装厚	舗装幅	数量
車道舗装	下層路盤	t=100		5.00
	上層路盤	t=100		5.00
	表層	t=40	W<1.4m	-
			1.4m≦W	5.00
コンクリート構造物取壊し	無筋構造物			-
舗装版取壊し		50 ~~t=40~~		5.00 -

防草コンクリート 1.88

（本線・ランプ）

項目		数量 本線
掘削	片切	-
	オープンカット	-
路体	W<2.5m	-
	2.5m≦W<4.0m	7.3
	4.0m≦W	259.2
路床	W<2.5m	-
	2.5m≦W<4.0m	-
	4.0m≦W	10.9
路肩	W<2.5m	0.2 0.2
法面整形	切土	- -
	盛土	18.7 19.5
法面工	切土	- -
	盛土	15.7 16.5
地盤改良	quf=120kN/m2	21.5 26.9
	quf=160kN/m2	- -
	quf=400kN/m2	- -
	quf=440kN/m2	- -
サンドマット		20.4

項目		舗装厚	舗装幅	数量
車道舗装	下層路盤	t=150		9.43
	上層路盤	t=150		9.43
	基層	t=50	W<1.4m	-
			1.4m≦W	9.23
	表層	t=50	W<1.4m	-
			1.4m≦W	9.03
路肩舗装	路盤	t=200		3.77
	表層	t=50	W<1.4m	-
			1.4m≦W	3.97
コンクリート構造物取壊し	無筋構造物			-
舗装版取壊し		t=40		-

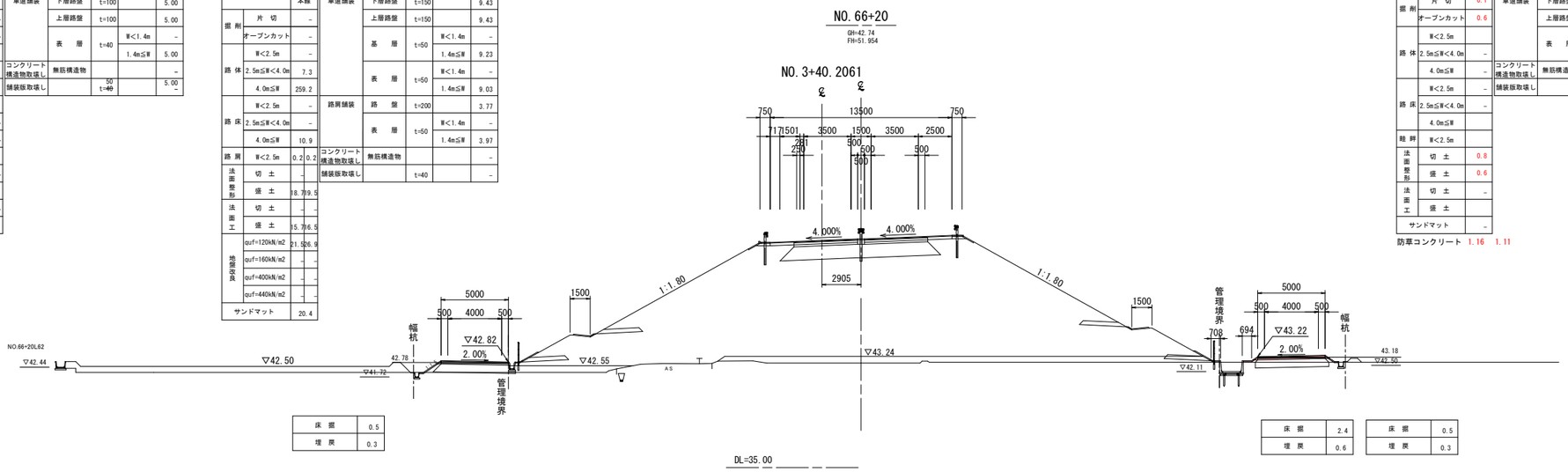

床掘	0.5
埋戻	0.3

床掘	2.4
埋戻	0.6

床掘	0.5
埋戻	0.3

（付替道路）

項目		数量
掘削	片切	0.1
	オープンカット	0.6
路体	W<2.5m	
	2.5m≦W<4.0m	-
	4.0m≦W	-
路床	W<2.5m	-
	2.5m≦W<4.0m	-
	4.0m≦W	
畦畔	W<2.5m	
法面整形	切土	0.8
	盛土	0.6
法面工	切土	-
	盛土	
サンドマット		-

項目		舗装厚	舗装幅	数量
車道舗装	下層路盤	t=100		5.00
	上層路盤	t=100		5.00
	表層	t=40	W<1.4m	-
			1.4m≦W	5.00
コンクリート構造物取壊し	無筋構造物			
舗装版取壊し		t=50		5.00

防草コンクリート 1.16 1.11

D=20.00

（付替道路）

項目		数量
掘削	片切	0.1 -
	オープンカット	0.6 ~~1.0~~
路体	W<2.5m	~~0.3~~
	2.5m≦W<4.0m	-
	4.0m≦W	-
路床	W<2.5m	-
	2.5m≦W<4.0m	-
	4.0m≦W	~~0.0~~
畦畔	W<2.5m	~~0.5~~
法面整形	切土	1.3 -
	盛土	0.3 ~~1.6~~
法面工	切土	1.3 -
	盛土	0.3 ~~1.6~~
サンドマット		-

項目		舗装厚	舗装幅	数量
車道舗装	下層路盤	t=100		5.00
	上層路盤	t=100		5.00
	表層	t=40	W<1.4m	-
			1.4m≦W	5.00
コンクリート構造物取壊し	無筋構造物			-
舗装版取壊し		t=40		5.00 -

防草コンクリート 1.90

（本線・ランプ）

項目		数量 本線
掘削	片切	-
	オープンカット	-
路体	W<2.5m	-
	2.5m≦W<4.0m	7.4
	4.0m≦W	263.4
路床	W<2.5m	-
	2.5m≦W<4.0m	-
	4.0m≦W	10.9
路肩	W<2.5m	0.2 0.2
法面整形	切土	- -
	盛土	18.7 18.1
法面工	切土	- -
	盛土	15.7 15.1
地盤改良	quf=120kN/m2	21.9 25.1
	quf=160kN/m2	- -
	quf=400kN/m2	- -
	quf=440kN/m2	- -
サンドマット		22.5

項目		舗装厚	舗装幅	数量
車道舗装	下層路盤	t=150		9.40
	上層路盤	t=150		9.40
	基層	t=50	W<1.4m	-
			1.4m≦W	9.20
	表層	t=50	W<1.4m	-
			1.4m≦W	9.00
路肩舗装	路盤	t=200		3.80
	表層	t=50	W<1.4m	-
			1.4m≦W	4.00
コンクリート構造物取壊し	無筋構造物			-
舗装版取壊し		t=40		-

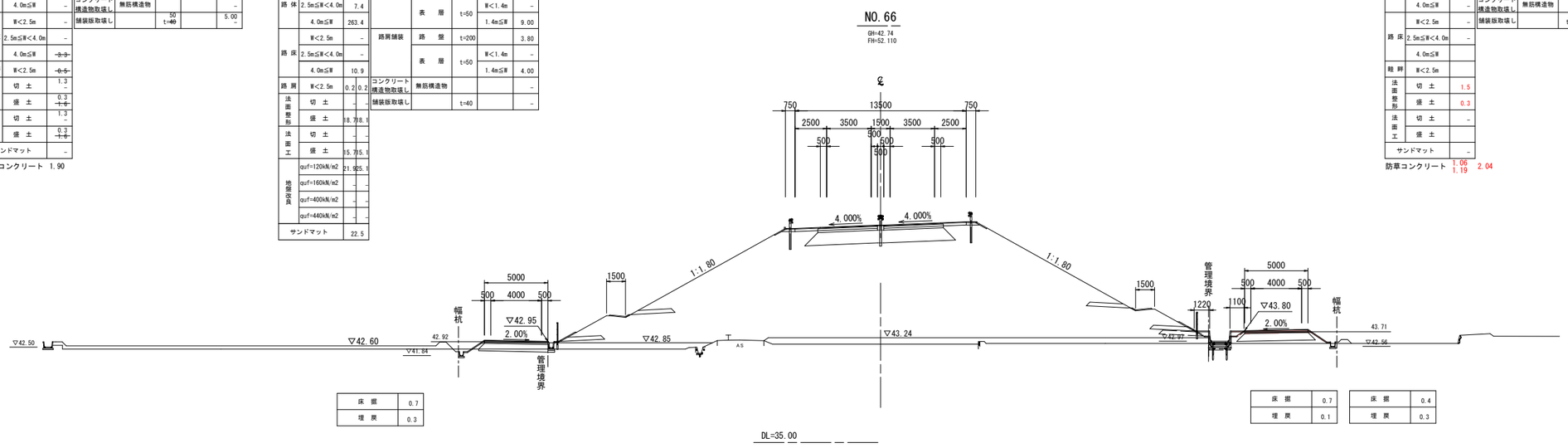

床掘	0.7
埋戻	0.3

床掘	0.7
埋戻	0.1

床掘	0.4
埋戻	0.3

（付替道路）

項目		数量
掘削	片切	0.1
	オープンカット	0.3
路体	W<2.5m	
	2.5m≦W<4.0m	-
	4.0m≦W	-
路床	W<2.5m	-
	2.5m≦W<4.0m	-
	4.0m≦W	
畦畔	W<2.5m	
法面整形	切土	1.5
	盛土	0.3
法面工	切土	-
	盛土	
サンドマット		-

項目		舗装厚	舗装幅	数量
車道舗装	下層路盤	t=100		5.00
	上層路盤	t=100		5.00
	表層	t=40	W<1.4m	-
			1.4m≦W	5.00
コンクリート構造物取壊し	無筋構造物			
舗装版取壊し		t=40		5.00

防草コンクリート 1.06 1.19 2.04

公共 実施設計

NO.66・NO.66+20

路線名	国道313号（倉吉関金道路）		
国道313号（倉吉関金道路）改良工事 （57工区）（補助改良）			
図名	横断面図（其の６６）		
位置	倉吉市福山～小鴨		
縮尺	1：200	単位	M
図号	全 35 葉中の内 26		
令和 8 年度施行		鳥取県	
鳥取県中部総合事務所 県土整備局			

※A1サイズをA3に縮小しています。

D=20.00

（付替道路）

項目		数量
掘削	片切	0.1 ~~-~~
	オープンカット	0.5 ~~-~~
路体	W<2.5m	~~0.3~~
	2.5m≦W<4.0m	-
	4.0m≦W	-
路床	W<2.5m	-
	2.5m≦W<4.0m	-
	4.0m≦W	~~3.3~~
畦畔	W<2.5m	~~1.4~~
法面整形	切土	1.3 -
	盛土	0.3 ~~1.6~~
法面工	切土	1.3 -
	盛土	0.3 ~~1.6~~
サンドマット		-

防草コンクリート 1.81

項目		舗装厚	舗装幅	数量
車道舗装	下層路盤	t=100		5.00
	上層路盤	t=100		5.00
	表層	t=40	W<1.4m	-
			1.4m≦W	5.00
コンクリート構造物取壊し	無筋構造物			-
舗装版取壊し		50 ~~t=40~~		5.00 -

（本線・ランプ）

項目		数量
		本線
掘削	片切	-
	オープンカット	-
路体	W<2.5m	0.4
	2.5m≦W<4.0m	6.2
	4.0m≦W	289.5
路床	W<2.5m	-
	2.5m≦W<4.0m	-
	4.0m≦W	12.8
路肩	W<2.5m	0.2 0.2
法面整形	切土	-
	盛土	18.5 20.0
法面工	切土	- -
	盛土	15.5 17.0
地盤改良	qu f=120kN/m2	22.1 23.8
	qu f=160kN/m2	- -
	qu f=400kN/m2	- -
	qu f=440kN/m2	- -
サンドマット		25.5

項目		舗装厚	舗装幅	数量
車道舗装	下層路盤	t=150		11.28
	上層路盤	t=150		11.28
	基層	t=50	W<1.4m	-
			1.4m≦W	11.08
	表層	t=50	W<1.4m	-
			1.4m≦W	10.88
路肩舗装	路盤	t=200		3.05
	表層	t=50	W<1.4m	1.25
			1.4m≦W	2.00
コンクリート構造物取壊し	無筋構造物			-
舗装版取壊し		t=40		-

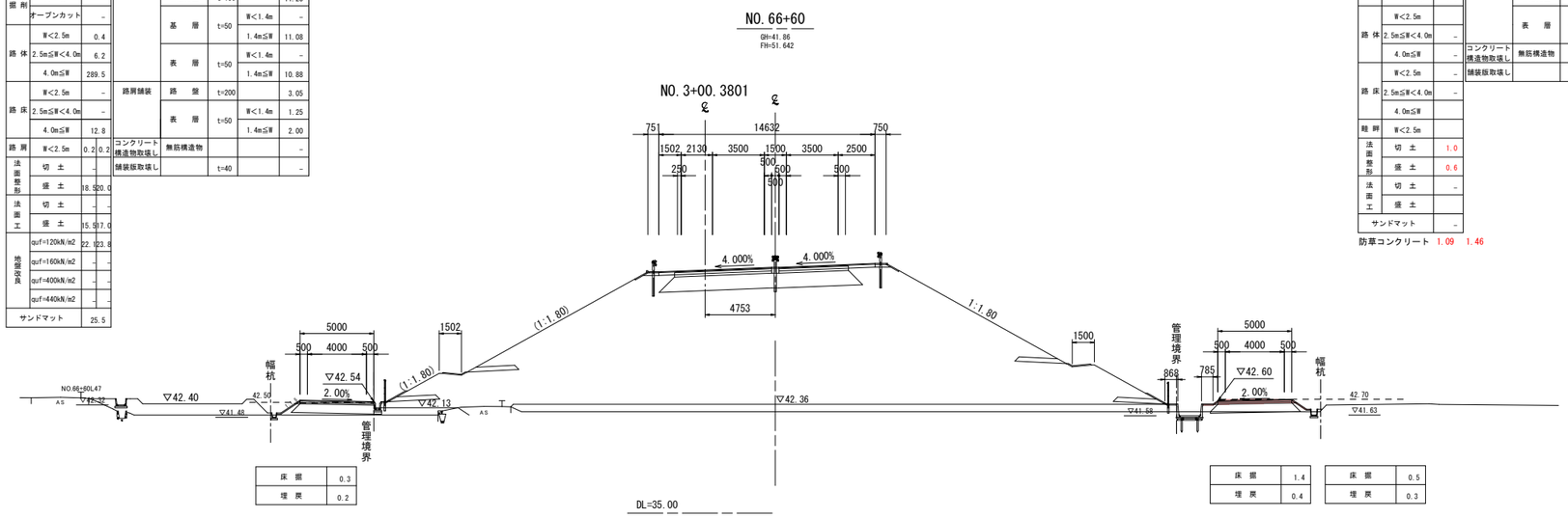

床掘	0.3
埋戻	0.2

床掘	1.4
埋戻	0.4

床掘	0.5
埋戻	0.3

（付替道路）

項目		数量
掘削	片切	0.1
	オープンカット	1.3
路体	W<2.5m	
	2.5m≦W<4.0m	-
	4.0m≦W	-
路床	W<2.5m	-
	2.5m≦W<4.0m	-
	4.0m≦W	
畦畔	W<2.5m	
法面整形	切土	1.0
	盛土	0.6
法面工	切土	-
	盛土	
サンドマット		-

防草コンクリート 1.09 1.46

項目		舗装厚	舗装幅	数量
車道舗装	下層路盤	t=100		5.00
	上層路盤	t=100		5.00
	表層	t=40	W<1.4m	-
			1.4m≦W	5.00
コンクリート構造物取壊し	無筋構造物			-
舗装版取壊し		t=50		5.00

D=20.00

（付替道路）

項目		数量
掘削	片切	0.1 ~~-~~
	オープンカット	0.7 ~~0.3~~
路体	W<2.5m	~~0.3~~
	2.5m≦W<4.0m	-
	4.0m≦W	-
路床	W<2.5m	-
	2.5m≦W<4.0m	-
	4.0m≦W	~~3.3~~
畦畔	W<2.5m	~~0.8~~
法面整形	切土	1.3 -
	盛土	0.3 ~~1.6~~
法面工	切土	1.3 -
	盛土	0.3 ~~1.6~~
サンドマット		-

防草コンクリート 1.85

項目		舗装厚	舗装幅	数量
車道舗装	下層路盤	t=100		5.00
	上層路盤	t=100		5.00
	表層	t=40	W<1.4m	-
			1.4m≦W	5.00
コンクリート構造物取壊し	無筋構造物			-
舗装版取壊し		50 ~~t=40~~		5.00 -

（本線・ランプ）

項目		数量
		本線
掘削	片切	-
	オープンカット	-
路体	W<2.5m	0.4
	2.5m≦W<4.0m	6.2
	4.0m≦W	267.4
路床	W<2.5m	-
	2.5m≦W<4.0m	-
	4.0m≦W	11.8
路肩	W<2.5m	0.2 0.2
法面整形	切土	-
	盛土	18.6 20.2
法面工	切土	- -
	盛土	15.6 17.2
地盤改良	qu f=120kN/m2	23.3 25.4
	qu f=160kN/m2	- -
	qu f=400kN/m2	- -
	qu f=440kN/m2	- -
サンドマット		24.4

項目		舗装厚	舗装幅	数量
車道舗装	下層路盤	t=150		10.31
	上層路盤	t=150		10.31
	基層	t=50	W<1.4m	-
			1.4m≦W	10.11
	表層	t=50	W<1.4m	-
			1.4m≦W	9.91
路肩舗装	路盤	t=200		3.05
	表層	t=50	W<1.4m	1.25
			1.4m≦W	2.00
コンクリート構造物取壊し	無筋構造物			-
舗装版取壊し		t=40		-

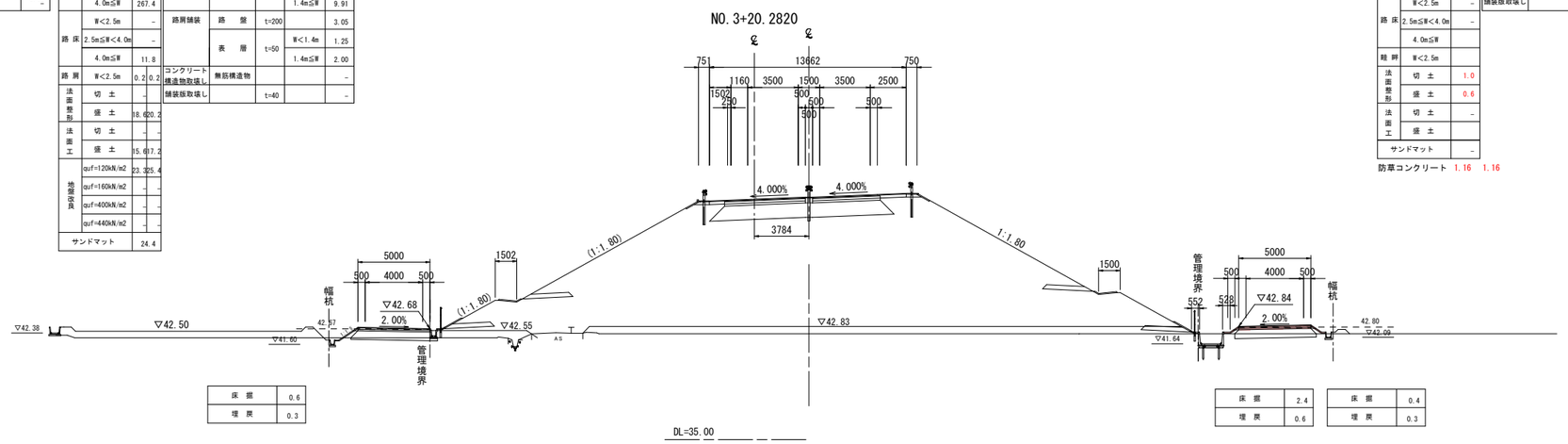

床掘	0.6
埋戻	0.3

床掘	2.4
埋戻	0.6

床掘	0.4
埋戻	0.3

（付替道路）

項目		数量
掘削	片切	0.1
	オープンカット	0.6
路体	W<2.5m	
	2.5m≦W<4.0m	-
	4.0m≦W	-
路床	W<2.5m	-
	2.5m≦W<4.0m	-
	4.0m≦W	
畦畔	W<2.5m	
法面整形	切土	1.0
	盛土	0.6
法面工	切土	-
	盛土	
サンドマット		-

防草コンクリート 1.16 1.16

項目		舗装厚	舗装幅	数量
車道舗装	下層路盤	t=100		5.00
	上層路盤	t=100		5.00
	表層	t=40	W<1.4m	-
			1.4m≦W	5.00
コンクリート構造物取壊し	無筋構造物			-
舗装版取壊し		t=50		5.00

公共 実施設計

NO.66+40・NO.66+60

路線名	国道313号（倉吉関金道路）		
国道313号（倉吉関金道路）改良工事（57工区）（補助改良）			
図名	横断面図（其の６７）		
位置	倉吉市福山～小鴨		
縮尺	1：200	単位	M
図号	全 35 葉中の内 27		
令和 8 年度施行			鳥取県
鳥取県中部総合事務所 県土整備局			

※A1サイズをA3に縮小しています。

D=20.00

（市道）

項目		数量
掘削	片切	2.8
	オープンカット	－
路体	W<2.5m	0.5
	2.5m≦W<4.0m	0.4
	4.0m≦W	－
路床	W<2.5m	－
	2.5m≦W<4.0m	－
	4.0m≦W	3.0
畦畔	W<2.5m	－
法面整形	切土	－
	盛土	0.5
法面工	切土	－
	盛土	0.5
サンドマット		－

防草コンクリート 0.91

項目		舗装厚	舗装幅	数量
車道舗装	下層路盤	t=100		(4.00)
	上層路盤	t=100		(4.00)
	表層	t=40	W<1.4m	－
			1.4m≦W	(4.00)
コンクリート構造物取壊し	無筋構造物			0.7
舗装版取壊し		t=40		－

（本線・ランプ）

項目		数量
		本線
掘削	片切	－
	オープンカット	3.8
路体	W<2.5m	2.1
	2.5m≦W<4.0m	4.9
	4.0m≦W	311.6 (98.2)
路床	W<2.5m	－
	2.5m≦W<4.0m	－
	4.0m≦W	16.5
路肩	W<2.5m	0.2 0.2
法面整形	切土	－ －
	盛土	16.4 (8.8) 20.0 (10.0)
法面工	切土	－ －
	盛土	15.0 (7.8) 17.0 (9.0)
地盤改良	quf=120kN/m2	－ 23.0
	quf=160kN/m2	－ －
	quf=400kN/m2	－ －
	quf=440kN/m2	－ －
サンドマット		23.4

項目		舗装厚	舗装幅	数量
車道舗装	下層路盤	t=150		14.99
	上層路盤	t=150		14.99
	基層	t=50	W<1.4m	－
			1.4m≦W	14.79
	表層	t=50	W<1.4m	－
			1.4m≦W	14.59
路肩舗装	路盤	t=200		2.05
	表層	t=50	W<1.4m	－
			1.4m≦W	2.25
コンクリート構造物取壊し	無筋構造物			－
舗装版取壊し		t=40		－

（付替道路）

項目		数量
掘削	片切	0.2
	オープンカット	0.3
路体	W<2.5m	
	2.5m≦W<4.0m	－
	4.0m≦W	－
路床	W<2.5m	－
	2.5m≦W<4.0m	－
	4.0m≦W	
畦畔	W<2.5m	
法面整形	切土	2.1
	盛土	0.6
法面工	切土	－
	盛土	
サンドマット		－

防草コンクリート 1.17 2.11

項目		舗装厚	舗装幅	数量
車道舗装	下層路盤	t=100		5.00
	上層路盤	t=100		5.00
	表層	t=40	W<1.4m	－
			1.4m≦W	5.00
コンクリート構造物取壊し	無筋構造物			－
舗装版取壊し		t=50		5.00

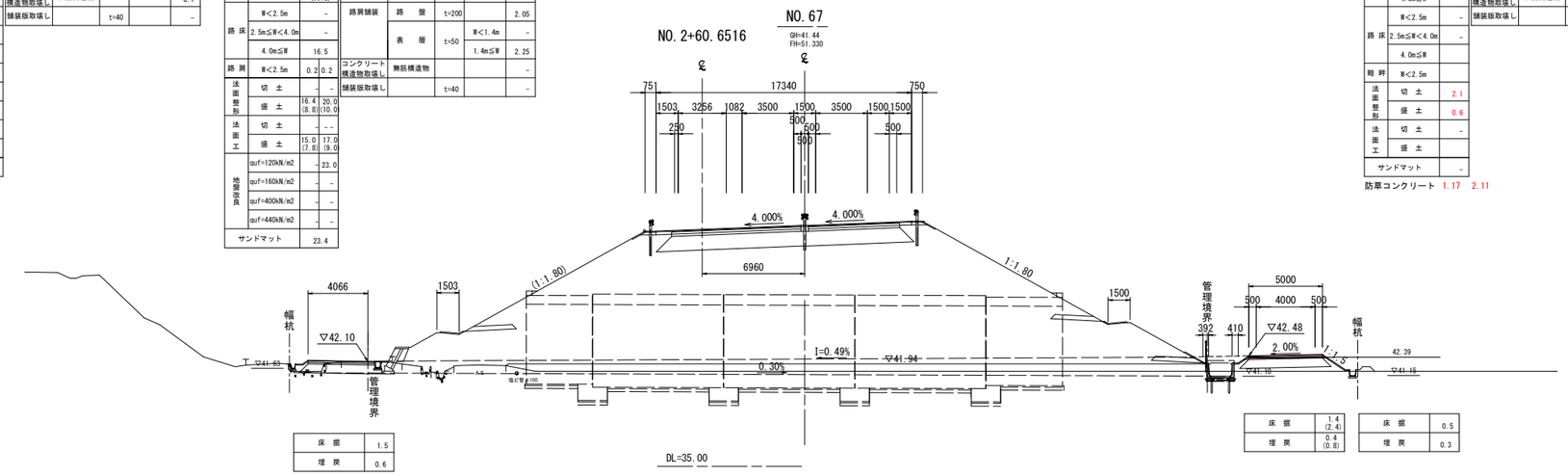

床掘	1.5
埋戻	0.6

床掘	1.4 (2.4)
埋戻	0.4 (0.8)

床掘	0.5
埋戻	0.3

D=20.00

（付替道路）

項目		数量
掘削	片切	0.1
	オープンカット	0.6 ~~0.1~~
路体	W<2.5m	~~0.4~~
	2.5m≦W<4.0m	－
	4.0m≦W	－
路床	W<2.5m	－
	2.5m≦W<4.0m	－
	4.0m≦W	~~3.2~~
畦畔	W<2.5m	－
法面整形	切土	1.2 －
	盛土	0.3 ~~1.2~~
法面工	切土	1.2 －
	盛土	0.3 ~~1.2~~
サンドマット		－

防草コンクリート 1.72

項目		舗装厚	舗装幅	数量
車道舗装	下層路盤	t=100		5.00
	上層路盤	t=100		5.00
	表層	t=40	W<1.4m	－
			1.4m≦W	5.00
コンクリート構造物取壊し	無筋構造物			－
舗装版取壊し		50 ~~t=40~~		5.00 －

（本線・ランプ）

項目		数量
		本線
掘削	片切	－
	オープンカット	－
路体	W<2.5m	0.4
	2.5m≦W<4.0m	6.2
	4.0m≦W	289.4
路床	W<2.5m	－
	2.5m≦W<4.0m	－
	4.0m≦W	13.8
路肩	W<2.5m	0.2 0.2
法面整形	切土	－ －
	盛土	18.4 19.8
法面工	切土	－ －
	盛土	15.4 16.8
地盤改良	quf=120kN/m2	23.9 25.5
	quf=160kN/m2	－ －
	quf=400kN/m2	－ －
	quf=440kN/m2	－ －
サンドマット		26.2

項目		舗装厚	舗装幅	数量
車道舗装	下層路盤	t=150		12.34
	上層路盤	t=150		12.34
	基層	t=50	W<1.4m	－
			1.4m≦W	12.14
	表層	t=50	W<1.4m	－
			1.4m≦W	11.94
路肩舗装	路盤	t=200		3.05
	表層	t=50	W<1.4m	1.25
			1.4m≦W	2.00
コンクリート構造物取壊し	無筋構造物			－
舗装版取壊し		t=40		－

（付替道路）

項目		数量
掘削	片切	0.1
	オープンカット	0.9
路体	W<2.5m	
	2.5m≦W<4.0m	－
	4.0m≦W	－
路床	W<2.5m	－
	2.5m≦W<4.0m	－
	4.0m≦W	
畦畔	W<2.5m	
法面整形	切土	1.0
	盛土	0.6
法面工	切土	－
	盛土	
サンドマット		－

防草コンクリート 1.09 1.46

項目		舗装厚	舗装幅	数量
車道舗装	下層路盤	t=100		5.00
	上層路盤	t=100		5.00
	表層	t=40	W<1.4m	－
			1.4m≦W	5.00
コンクリート構造物取壊し	無筋構造物			－
舗装版取壊し		t=50		5.00

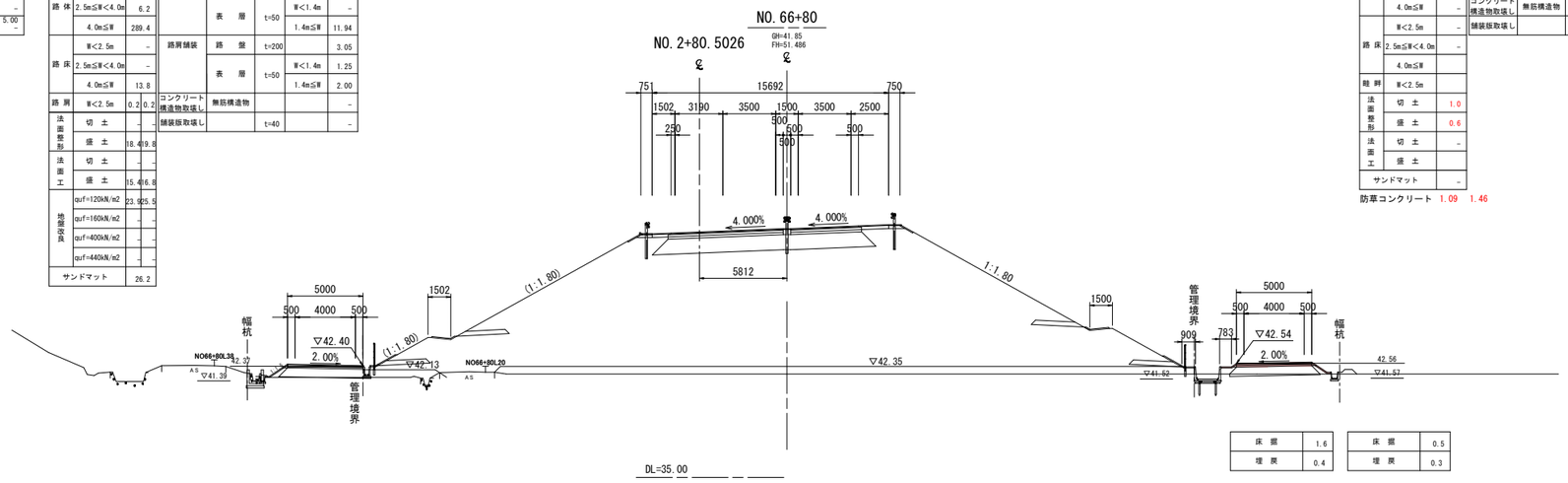

床掘	1.6
埋戻	0.4

床掘	0.5
埋戻	0.3

公共 実施設計

NO.66+80・NO.67

路線名	国道313号（倉吉関金道路）		
国道313号（倉吉関金道路）改良工事（57工区）（補助改良）			
図名	横断面図（其の６８）		
位置	倉吉市福山～小鴨		
縮尺	1：200	単位	M
図号	全 35 葉中の内 28		
令和 8 年度施行		鳥取県	
鳥取県中部総合事務所 県土整備局			

※A1サイズをA3に縮小しています。

D=20.00

(市道)

項目		数量
掘削	片切	2.7
	オープンカット	13.2
路体	W<2.5m	-
	2.5m≦W<4.0m	-
	4.0m≦W	-
路床	W<2.5m	-
	2.5m≦W<4.0m	-
	4.0m≦W	-
畦畔	W<2.5m	-
法面整形	切土	5.9
	盛土	-
法面工	切土	4.3
	盛土	-
サンドマット		2.8

項目		舗装厚	舗装幅	数量
車道舗装	下層路盤	t=100		(4.00)
	上層路盤	t=100		(4.00)
	表層	t=40	W<1.4m	-
			1.4m≦W	(4.00)
コンクリート構造物取壊し	無筋構造物			-
舗装版取壊し		t=40		-

(本線・ランプ)

項目		数量 本線
掘削	片切	-
	オープンカット	6.3
路体	W<2.5m	2.9
	2.5m≦W<4.0m	4.9
	4.0m≦W	312.7
路床	W<2.5m	-
	2.5m≦W<4.0m	-
	4.0m≦W	21.3
路肩	W<2.5m	0.2 0.2
法面整形	切土	-
	盛土	6.0 19.8
法面工	切土	- -
	盛土	5.0 16.8
地盤改良	quf=120kN/m2	-26.5
	quf=160kN/m2	- -
	quf=400kN/m2	- -
	quf=440kN/m2	- -
サンドマット		17.0

項目		舗装厚	舗装幅	数量
車道舗装	下層路盤	t=150		19.76
	上層路盤	t=150		19.76
	基層	t=50	W<1.4m	-
			1.4m≦W	19.56
	表層	t=50	W<1.4m	-
			1.4m≦W	19.36
路肩舗装	路盤	t=200		2.05
	表層	t=50	W<1.4m	-
			1.4m≦W	2.25
コンクリート構造物取壊し	無筋構造物			-
舗装版取壊し		t=40		-

(付替道路)

項目		数量
掘削	片切	0.2
	オープンカット	
路体	W<2.5m	0.1
	2.5m≦W<4.0m	-
	4.0m≦W	-
路床	W<2.5m	-
	2.5m≦W<4.0m	-
	4.0m≦W	0.6
畦畔	W<2.5m	
法面整形	切土	1.9
	盛土	0.8
法面工	切土	
	盛土	
サンドマット		-

項目		舗装厚	舗装幅	数量
車道舗装	下層路盤	t=100		5.00
	上層路盤	t=100		5.00
	表層	t=40	W<1.4m	-
			1.4m≦W	5.00
コンクリート構造物取壊し	無筋構造物			-
舗装版取壊し		t=40		5.00

防草コンクリート 1.16 2.20

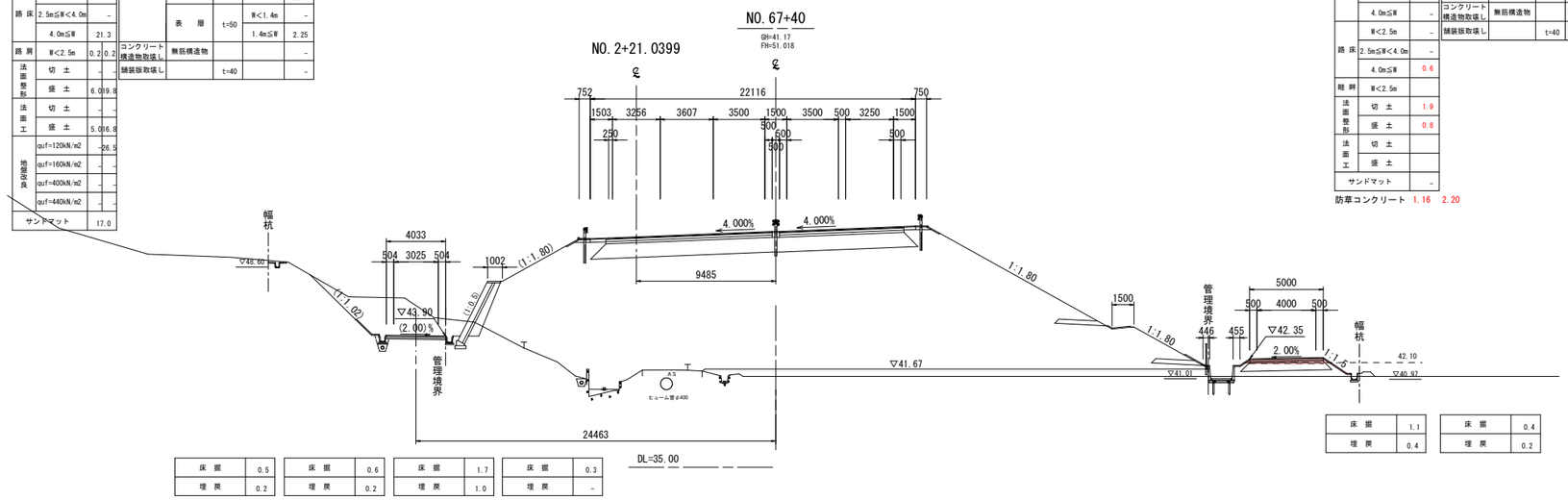

床掘	0.5
埋戻	0.2

床掘	0.6
埋戻	0.2

床掘	1.7
埋戻	1.0

床掘	0.3
埋戻	-

床掘	1.1
埋戻	0.4

床掘	0.4
埋戻	0.2

D=20.00

(市道)

項目		数量
掘削	片切	-
	オープンカット	-
路体	W<2.5m	0.3
	2.5m≦W<4.0m	-
	4.0m≦W	2.0
路床	W<2.5m	-
	2.5m≦W<4.0m	-
	4.0m≦W	2.7
畦畔	W<2.5m	-
法面整形	切土	-
	盛土	0.4
法面工	切土	-
	盛土	0.4
サンドマット		-

項目		舗装厚	舗装幅	数量
車道舗装	下層路盤	t=100		(4.00)
	上層路盤	t=100		(4.00)
	表層	t=40	W<1.4m	-
			1.4m≦W	(4.00)
コンクリート構造物取壊し	無筋構造物			-
舗装版取壊し		t=40		-

(本線・ランプ)

項目		数量 本線
掘削	片切	-
	オープンカット	3.8
路体	W<2.5m	2.5
	2.5m≦W<4.0m	4.9
	4.0m≦W	328.9
路床	W<2.5m	-
	2.5m≦W<4.0m	-
	4.0m≦W	19.2
路肩	W<2.5m	0.2 0.2
法面整形	切土	- -
	盛土	12.5 20.0
法面工	切土	- -
	盛土	11.5 17.0
地盤改良	quf=120kN/m2	-24.6
	quf=160kN/m2	- -
	quf=400kN/m2	- -
	quf=440kN/m2	- -
サンドマット		21.4

項目		舗装厚	舗装幅	数量
車道舗装	下層路盤	t=150		17.72
	上層路盤	t=150		17.72
	基層	t=50	W<1.4m	-
			1.4m≦W	17.52
	表層	t=50	W<1.4m	-
			1.4m≦W	17.32
路肩舗装	路盤	t=200		2.05
	表層	t=50	W<1.4m	-
			1.4m≦W	2.25
コンクリート構造物取壊し	無筋構造物			-
舗装版取壊し		t=40		-

(付替道路)

項目		数量
掘削	片切	0.2
	オープンカット	
路体	W<2.5m	
	2.5m≦W<4.0m	-
	4.0m≦W	-
路床	W<2.5m	-
	2.5m≦W<4.0m	-
	4.0m≦W	0.3
畦畔	W<2.5m	
法面整形	切土	2.1
	盛土	0.6
法面工	切土	-
	盛土	
サンドマット		-

項目		舗装厚	舗装幅	数量
車道舗装	下層路盤	t=100		5.00
	上層路盤	t=100		5.00
	表層	t=40	W<1.4m	-
			1.4m≦W	5.00
コンクリート構造物取壊し	無筋構造物			-
舗装版取壊し		t=50		5.00

防草コンクリート 1.16 2.20

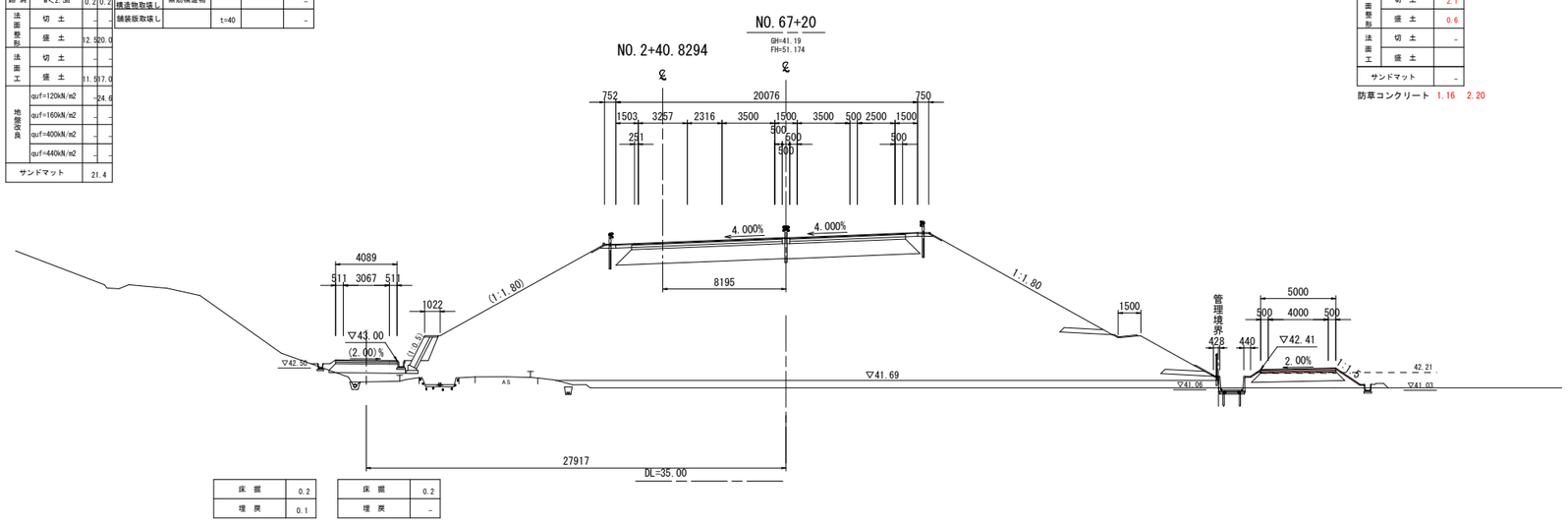

床掘	0.2
埋戻	0.1

床掘	0.2
埋戻	-

床掘	1.0
埋戻	0.4

床掘	0.4
埋戻	0.2

公共 実施設計

NO.67+20・NO.67+40

路線名	国道313号（倉吉関金道路）		
国道313号（倉吉関金道路）改良工事（57工区）（補助改良）			
図名	横断面図（其の６９）		
位置	倉吉市福山～小鴨		
縮尺	1：200	単位	M
図号	全 35 葉中の内 29		
令和 8 年度施行		鳥取県	
鳥取県中部総合事務所 県土整備局			

※A1サイズをA3に縮小しています。

（市道）

項目		数量
掘削	片切	3.9
	オープンカット	63.0
路体	W<2.5m	-
	2.5m≦W<4.0m	-
	4.0m≦W	-
路床	W<2.5m	-
	2.5m≦W<4.0m	-
	4.0m≦W	-
畦畔	W<2.5m	-
法面整形	切土	15.3
	盛土	-
法面工	切土	13.3
	盛土	-
サンドマット		2.8

項目		舗装厚	舗装幅	数量
車道舗装	下層路盤	t=100		-
	上層路盤	t=100		-
	表層	t=40	W<1.4m	-
			1.4m≦W	-
コンクリート構造物取壊し	無筋構造物			-
舗装版取壊し		t=40		-

（本線・ランプ）

項目		数量 本線
掘削	片切	-
	オープンカット	8.0
路体	W<2.5m	1.0
	2.5m≦W<4.0m	4.3
	4.0m≦W	18.9
路床	W<2.5m	-
	2.5m≦W<4.0m	-
	4.0m≦W	14.7
路肩	W<2.5m	-0.2
法面整形	切土	- -
	盛土	-6.3
法面工	切土	- -
	盛土	-5.3
地盤改良	quf=120kN/m2	-29.5
	quf=160kN/m2	- -
	quf=400kN/m2	- -
	quf=440kN/m2	- -
サンドマット		-

項目		舗装厚	舗装幅	数量
車道舗装	下層路盤	t=150		13.15
	上層路盤	t=150		13.15
	基層	t=50	W<1.4m	-
			1.4m≦W	12.95
	表層	t=50	W<1.4m	-
			1.4m≦W	12.75
路肩舗装	路盤	t=200		2.80
	表層	t=50	W<1.4m	1.00
			1.4m≦W	2.00
コンクリート構造物取壊し	無筋構造物			-
舗装版取壊し		t=40		-

（付替道路）

項目		数量
掘削	片切	-
	オープンカット	-
路体	W<2.5m	-
	2.5m≦W<4.0m	-
	4.0m≦W	(1.5)
路床	W<2.5m	-
	2.5m≦W<4.0m	-
	4.0m≦W	(4.3)
畦畔	W<2.5m	-
法面整形	切土	-
	盛土	-
法面工	切土	-
	盛土	-
サンドマット		-

項目		舗装厚	舗装幅	数量
車道舗装	下層路盤	t=100		5.00
	上層路盤	t=100		5.00
	表層	t=40	W<1.4m	-
			1.4m≦W	5.00
コンクリート構造物取壊し	無筋構造物			-
舗装版取壊し		t=40		-

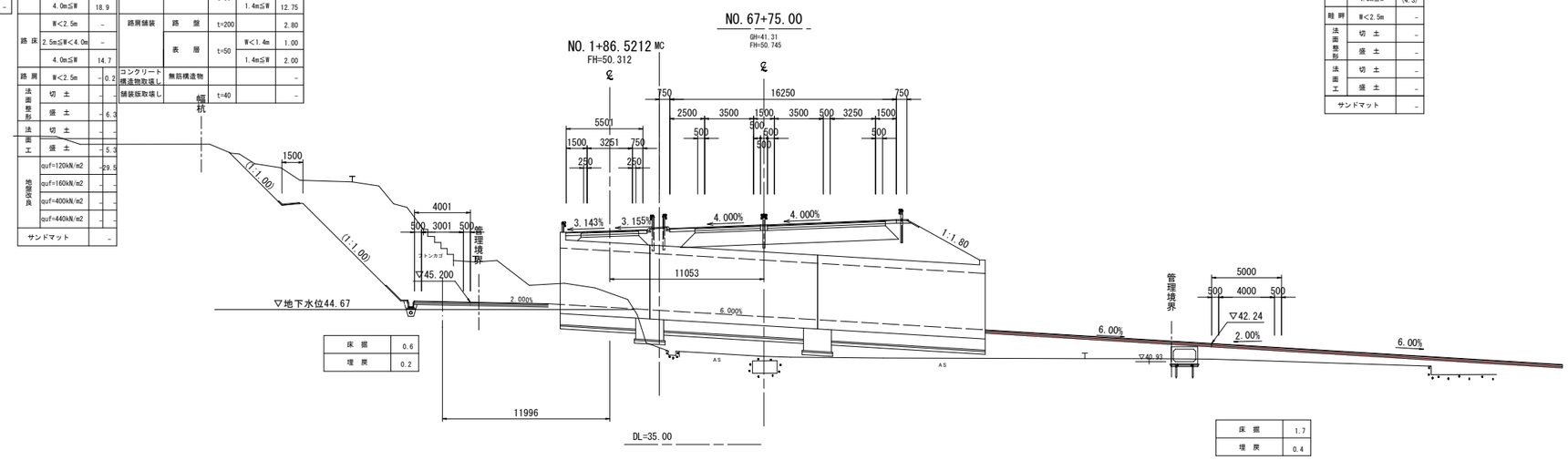

床掘	0.6
埋戻	0.2

床掘	1.7
埋戻	0.4

（本線・ランプ）

項目		数量 本線
掘削	片切	-
	オープンカット	10.6
路体	W<2.5m	2.4
	2.5m≦W<4.0m	4.9
	4.0m≦W	284.7
路床	W<2.5m	-
	2.5m≦W<4.0m	-
	4.0m≦W	22.3
路肩	W<2.5m	0.2 0.2
法面整形	切土	-
	盛土	2.8 19.7
法面工	切土	-
	盛土	1.8 16.7
地盤改良	quf=120kN/m2	-26.6
	quf=160kN/m2	- -
	quf=400kN/m2	- -
	quf=440kN/m2	- -
サンドマット		13.6

項目		舗装厚	舗装幅	数量
車道舗装	下層路盤	t=150		20.84
	上層路盤	t=150		20.84
	基層	t=50	W<1.4m	-
			1.4m≦W	20.64
	表層	t=50	W<1.4m	-
			1.4m≦W	20.44
路肩舗装	路盤	t=200		2.05
	表層	t=50	W<1.4m	-
			1.4m≦W	2.25
コンクリート構造物取壊し	無筋構造物			-
舗装版取壊し		t=40		-

（付替道路）

項目		数量
掘削	片切	0.2
	オープンカット	
路体	W<2.5m	
	2.5m≦W<4.0m	-
	4.0m≦W	
路床	W<2.5m	-
	2.5m≦W<4.0m	-
	4.0m≦W	0.3
畦畔	W<2.5m	
法面整形	切土	2.1
	盛土	0.6
法面工	切土	-
	盛土	
サンドマット		-

防草コンクリート 1.17 2.22

項目		舗装厚	舗装幅	数量
車道舗装	下層路盤	t=100		5.00
	上層路盤	t=100		5.00
	表層	t=40	W<1.4m	-
			1.4m≦W	5.00
コンクリート構造物取壊し	無筋構造物			-
舗装版取壊し		t=50		5.00

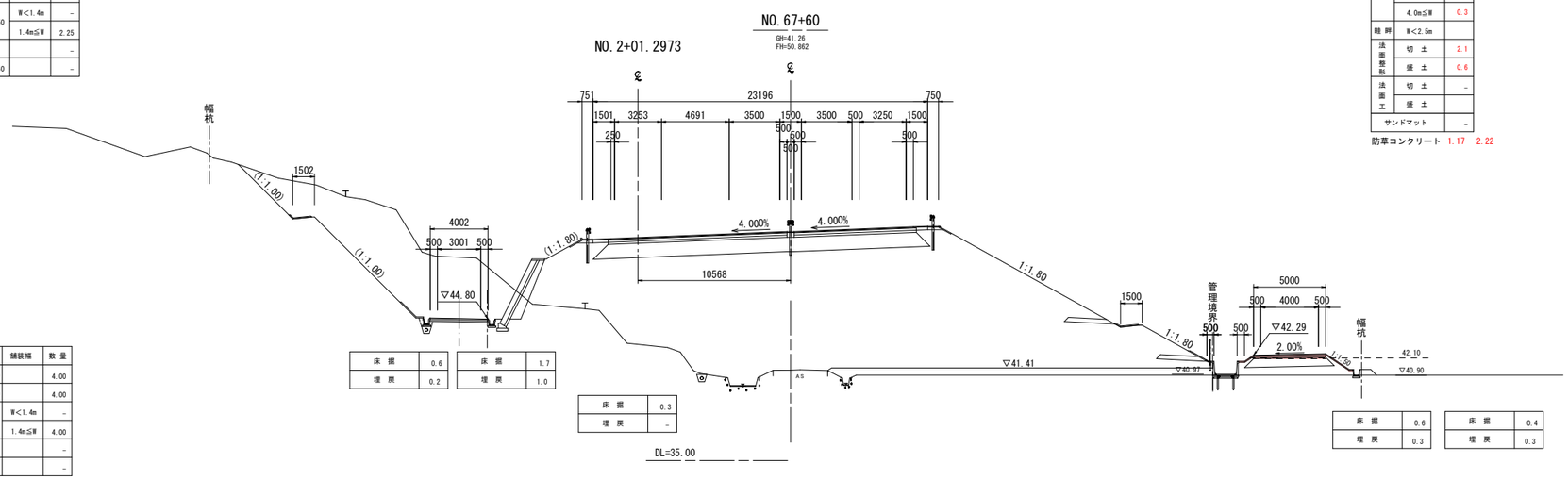

床掘	0.6
埋戻	0.2

床掘	1.7
埋戻	1.0

床掘	0.3
埋戻	-

床掘	0.6
埋戻	0.3

床掘	0.4
埋戻	0.3

（市道）

項目		数量
掘削	片切	29.4
	オープンカット	32.5
路体	W<2.5m	-
	2.5m≦W<4.0m	-
	4.0m≦W	-
路床	W<2.5m	-
	2.5m≦W<4.0m	-
	4.0m≦W	-
畦畔	W<2.5m	-
法面整形	切土	15.3
	盛土	-
法面工	切土	13.3
	盛土	-
サンドマット		2.8

項目		舗装厚	舗装幅	数量
車道舗装	下層路盤	t=100		4.00
	上層路盤	t=100		4.00
	表層	t=40	W<1.4m	-
			1.4m≦W	4.00
コンクリート構造物取壊し	無筋構造物			-
舗装版取壊し		t=40		-

公共 実施設計

NO.67+60・NO.67+75

路線名	国道313号（倉吉関金道路）		
国道313号（倉吉関金道路）改良工事（57工区）（補助改良）			
図名	横断面図（其の７０）		
位置	倉吉市福山～小鴨		
縮尺	1：200	単位	M
図号	全 35 葉中の内 30		
令和 8 年度施行			鳥取県
鳥取県中部総合事務所 県土整備局			

※A1サイズをA3に縮小しています。

D=20.00

（市道）

項目		数量
掘削	片切	7.7
	オープンカット	3.9
路体	H<2.5m	-
	2.5m≦H<4.0m	-
	4.0m≦H	-
路床	H<2.5m	-
	2.5m≦H<4.0m	-
	4.0m≦H	-
畦畔	H<2.5m	-
法面整形	切土	7.8
	盛土	-
法面工	切土	6.2
	盛土	-
サンドマット		-

項目		舗装厚	舗装幅	数量
車道舗装	下層路盤	t=100		-
	上層路盤	t=100		-
	表層	t=40	H<1.4m	-
			1.4m≦H	-
コンクリート構造物取壊し	無筋構造物			-
舗装板取壊し		t=40		-

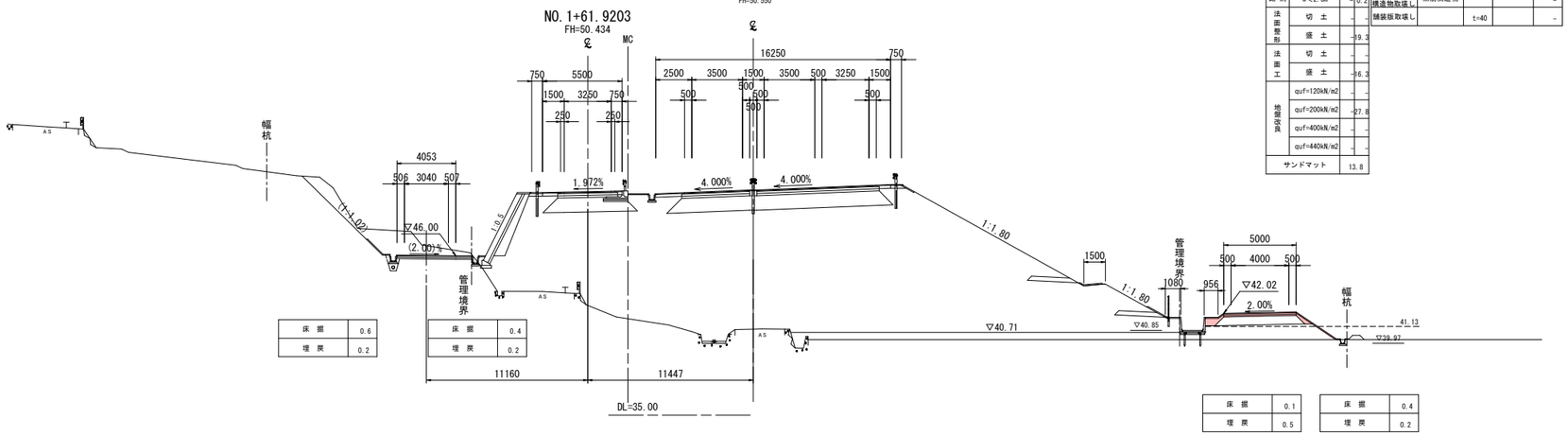

床掘	0.6
埋戻	0.2

床掘	0.4
埋戻	0.2

床掘	0.1
埋戻	0.5

床掘	0.4
埋戻	0.2

（本線・ランプ）

項目		数量
		本線
掘削	片切	-
	オープンカット	3.5
路体	H<2.5m	2.3
	2.5m≦H<4.0m	4.9
	4.0m≦H	255.6
路床	H<2.5m	-
	2.5m≦H<4.0m	-
	4.0m≦H	14.7
路肩	H<2.5m	-0.2
法面整形	切土	-
	盛土	-19.3
法面工	切土	-
	盛土	-16.3
地盤改良	quf=120kN/m2	-
	quf=200kN/m2	-27.8
	quf=400kN/m2	-
	quf=440kN/m2	-
サンドマット		13.8

項目		舗装厚	舗装幅	数量
車道舗装	下層路盤	t=150		13.15
	上層路盤	t=150		13.15
	基層	t=50	H<1.4m	-
			1.4m≦H	12.95
	表層	t=50	H<1.4m	-
			1.4m≦H	12.75
路肩舗装	路盤	t=200		2.80
	表層	t=50	H<1.4m	1.00
			1.4m≦H	2.00
コンクリート構造物取壊し	無筋構造物			-
舗装板取壊し		t=40		-

（付替道路）

項目		数量
掘削	片切	0.1
	オープンカット	
路体	H<2.5m	0.8
	2.5m≦H<4.0m	-
	4.0m≦H	0.7
路床	H<2.5m	-
	2.5m≦H<4.0m	-
	4.0m≦H	3.4
畦畔	H<2.5m	
法面整形	切土	1.7
	盛土	2.1
法面工	切土	-
	盛土	
サンドマット		-

項目		舗装厚	舗装幅	数量
車道舗装	下層路盤	t=100		5.00
	上層路盤	t=100		5.00
	表層	t=40	H<1.4m	-
			1.4m≦H	5.00
コンクリート構造物取壊し	無筋構造物			-
舗装板取壊し		t=40		-

防草コンクリート 1.35 3.60

D=20.00

（市道）

項目		数量
掘削	片切	2.2
	オープンカット	59.4
路体	H<2.5m	-
	2.5m≦H<4.0m	-
	4.0m≦H	-
路床	H<2.5m	-
	2.5m≦H<4.0m	-
	4.0m≦H	-
畦畔	H<2.5m	-
法面整形	切土	13.9
	盛土	-
法面工	切土	11.9
	盛土	-
サンドマット		-

項目		舗装厚	舗装幅	数量
車道舗装	下層路盤	t=100		-
	上層路盤	t=100		-
	表層	t=40	H<1.4m	-
			1.4m≦H	-
コンクリート構造物取壊し	無筋構造物			-
舗装板取壊し		t=40		-

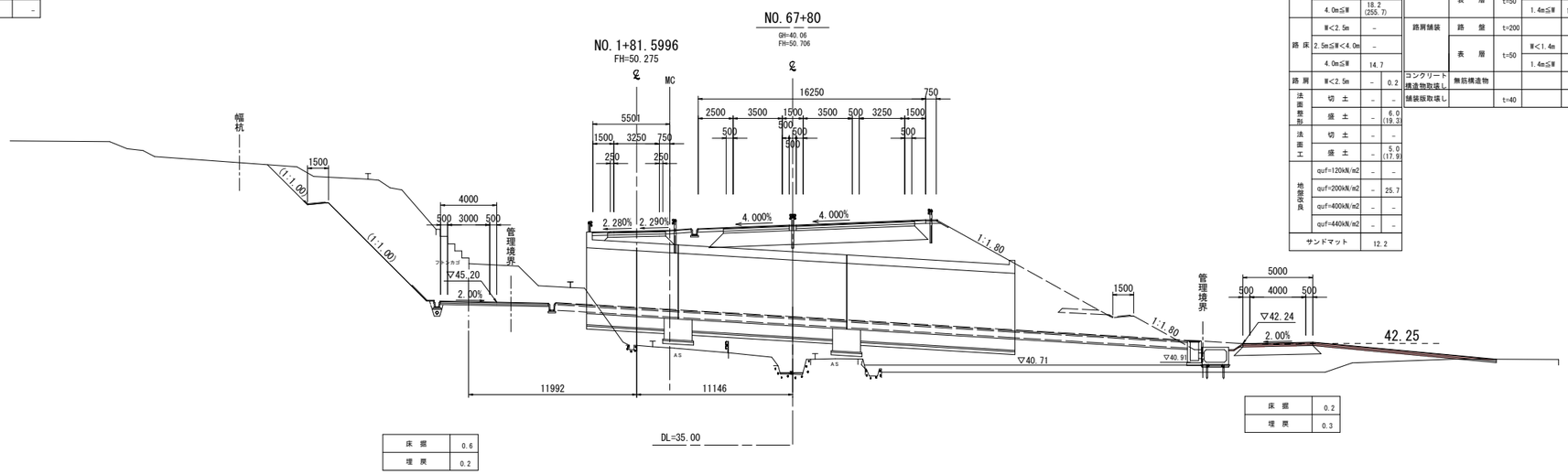

床掘	0.6
埋戻	0.2

床掘	0.2
埋戻	0.3

（本線・ランプ）

項目		数量
		本線
掘削	片切	-
	オープンカット	3.4
路体	H<2.5m	2.9
	2.5m≦H<4.0m	5.2
	4.0m≦H	18.2 (255.7)
路床	H<2.5m	-
	2.5m≦H<4.0m	-
	4.0m≦H	14.7
路肩	H<2.5m	-0.2
法面整形	切土	-
	盛土	- 6.0 (19.3)
法面工	切土	-
	盛土	- 5.0 (17.9)
地盤改良	quf=120kN/m2	-
	quf=200kN/m2	- 25.7
	quf=400kN/m2	-
	quf=440kN/m2	-
サンドマット		12.2

項目		舗装厚	舗装幅	数量
車道舗装	下層路盤	t=150		13.15
	上層路盤	t=150		13.15
	基層	t=50	H<1.4m	-
			1.4m≦H	12.95
	表層	t=50	H<1.4m	-
			1.4m≦H	12.75
路肩舗装	路盤	t=200		2.80
	表層	t=50	H<1.4m	1.00
			1.4m≦H	2.00
コンクリート構造物取壊し	無筋構造物			-
舗装板取壊し		t=40		-

（付替道路）

項目		数量
掘削	片切	0.1
	オープンカット	0.8
路体	H<2.5m	
	2.5m≦H<4.0m	-
	4.0m≦H	
路床	H<2.5m	-
	2.5m≦H<4.0m	-
	4.0m≦H	
畦畔	H<2.5m	-
法面整形	切土	0.5
	盛土	0.3
法面工	切土	-
	盛土	-
サンドマット		-

項目		舗装厚	舗装幅	数量
車道舗装	下層路盤	t=100		5.00
	上層路盤	t=100		5.00
	表層	t=40	H<1.4m	-
			1.4m≦H	5.00
コンクリート構造物取壊し	無筋構造物			-
舗装板取壊し		t=50		5.00

防草コンクリート 1.14 -

公共 実施設計

NO.67+80・NO.68

路線名	国道313号（倉吉関金道路）		
国道313号（倉吉関金道路）改良工事（57工区）（補助改良）			
図名	横断面図（其の７１）		
位置	倉吉市福山～小鴨		
縮尺	1：200	単位	M
図号	全 35 葉中の内 31		
令和 8 年度施行		鳥取県	
鳥取県中部総合事務所 県土整備局			

※A1サイズをA3に縮小しています。

構造図(1)

フリューム FB 450 S=1:20

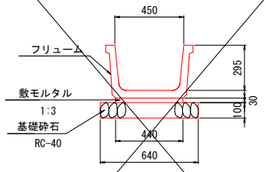

フリューム(FB 450) 10m当たり

名　称	規　格	単位	数　量
フリューム	FB 450, L=2.0m	個	5.0
基礎砕石	RC-40, t=10cm	m2	6.400
敷モルタル	1:3	m3	0.132

フリューム FB 550 S=1:20

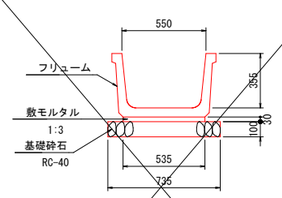

フリューム(FB 550) 10m当たり

名　称	規　格	単位	数　量
フリューム	FB 550, L=2.0m	個	5.0
基礎砕石	RC-40, t=10cm	m2	7.350
敷モルタル	1:3	m3	0.161

側　溝　蓋 1種 550 S=1:20

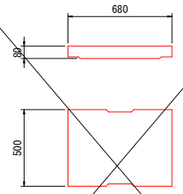

側 溝 蓋(1種 550) 10枚当たり

名　称	規　格	単位	数　量
側　溝　蓋	1種 550	枚	10.0

13号集水桝 (B700-L700-H1000) S=1:30

平 面 図

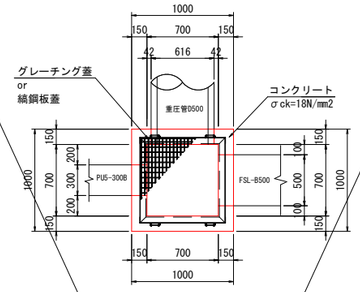

断 面 図

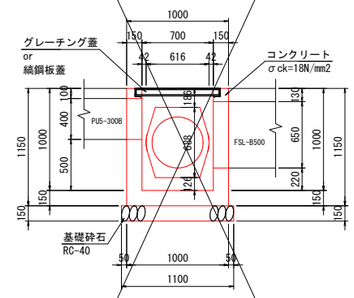

13号集水桝(B700-L700-H1000) 1箇所当たり

名　称	規　格	単位	数　量
コンクリート	σck=18N/mm2	m3	0.538
型　枠		m2	7.820
基礎砕石	RC-40 t=15cm	m2	1.210
13-1号集水桝 グレーチング蓋	鋼製ｸﾞﾚｰﾁﾝｸﾞ, 落し込み T-25, B700-L700	枚	1.000
13-2号集水桝 縞鋼板蓋	GC1-B700-L700	枚	1.000

13-1号集水桝接続水路

位置	⑤	①	②	③	④	蓋
No.55+31.3(左)	EL=54.26	-	PU5-300B	重D500	自由勾配B300	グレーチング蓋

13-2号集水桝接続水路

位置	⑤	①	②	③	④	蓋
No.50+33.0(右)	EL=58.40	FB450	-	既設370-300	-	縞鋼板蓋

重　圧　管 CP5-D600 S=1:20

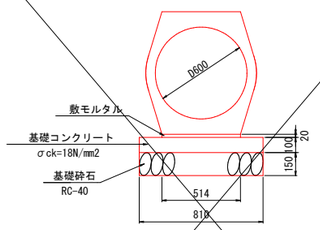

重圧管(CP5-D600) 10m当たり

名　称	規　格	単位	数　量
重　圧　管	CP5-D600 1種	本	5.0
敷モルタル	1:3	m3	0.104
基礎コンクリート	σck=18N/mm2	m3	0.810
型　枠	無筋構造物	m2	2.000
基礎砕石	RC-40 t=15cm	m2	8.100

取水口 (参考図) S=1:20

正 面 図

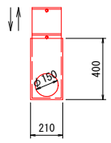

標準断面図

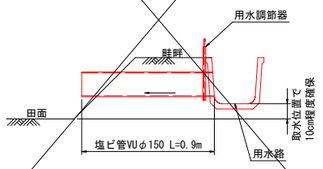

取水口 1箇所当たり

名　称	規　格	単位	数　量
用水調節器	A型, φ150, H400	個	1
塩ビ管	VUφ150	m	0.900

集水桝蓋 GC1 S=1:20

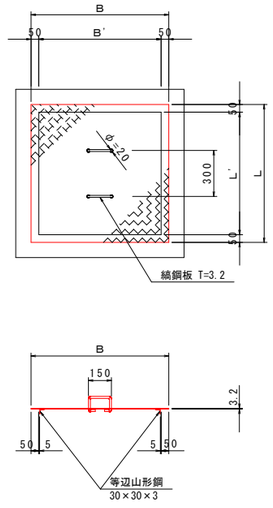

集水桝蓋 GC2 S=1:20

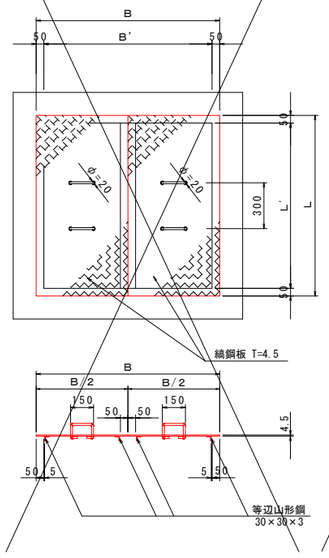

寸法及び材料表 1枚当たり

記　号	寸法表 B (mm)	寸法表 L (mm)	材料表 縞鋼板 SS400 (kg)	材料表 等辺山形鋼 SS400 (kg)	材料表 取手鉄筋 φ13 (kg)
~~GC-1-B500-L500~~	~~600~~	~~600~~	~~9.533~~	~~1.333~~	~~0.936~~
~~GC-1-B600-L600~~	~~700~~	~~700~~	~~12.975~~	~~1.605~~	~~0.936~~
~~GC-1-B700-L700~~	~~800~~	~~800~~	~~16.947~~	~~1.877~~	~~0.936~~
GC-1-B800-L800	900	900	21.449	2.149	0.936
GC-1-B900-L900	1000	1000	26.480	2.421	0.936
~~GC-1-B1000-L1000~~	~~1100~~	~~1100~~	~~32.041~~	~~2.693~~	~~0.936~~
~~GC-2-B1100-L1100~~	~~1200~~	~~1200~~	~~52.834~~	~~5.930~~	~~1.872~~

公共 実施設計

路線名	国道313号（倉吉関金道路）		
国道313号（倉吉関金道路）改良工事 (57工区)（補助改良）			
図名	構 造 図 （ 1 ）		
位置	倉吉市福山～小鴨		
縮尺	図　示	単位	M,mm
図号	全　35　葉中の内　32		
令和　8　年度施行		鳥　取　県	
鳥取県中部総合事務所　県土整備局			

※A1サイズをA3に縮小しています。

視線誘導標（標準断面図）
視線誘導標（設置位置）（保護路肩無し）

S=1:50

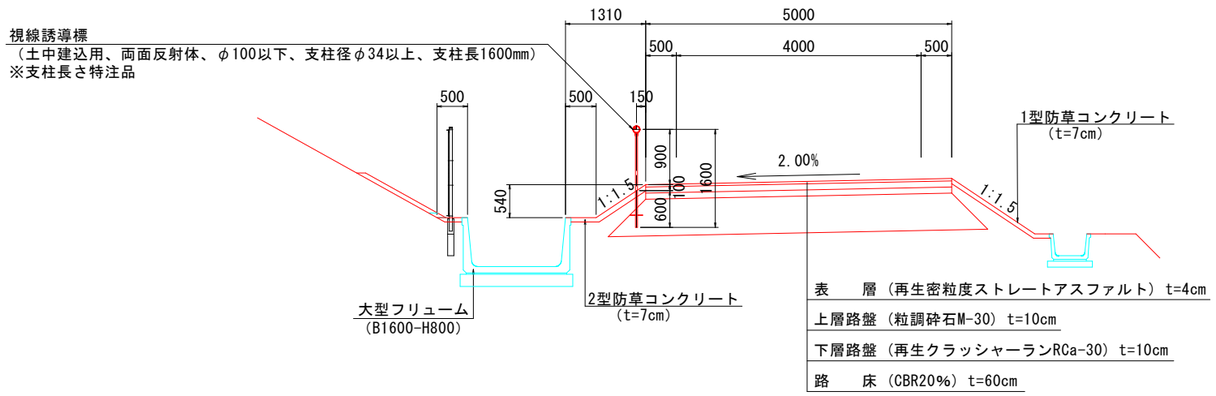

ガードレール基礎
H400-B1000

S=1:20

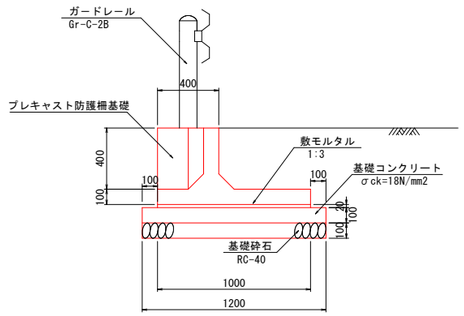

数量表　　10m当り

名　称	規格・寸法	単位	数　量
プレキャスト防護柵基礎	400×1000	本	5.0
敷モルタル	1：3	m^3	0.200
基礎コンクリート	σck=18N/mm²	m^3	1.200
基礎型枠		m^2	2.000
基礎砕石	RC-40, t=10cm	m^2	12.000
レキ青繊維質板	t=10mm	m^2	0.048

クッションドラム

S=1:10

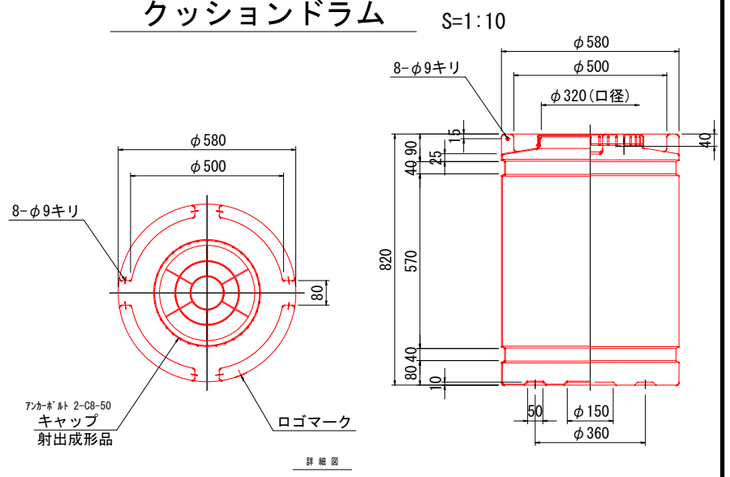

視線誘導標

S=1:10

土中用

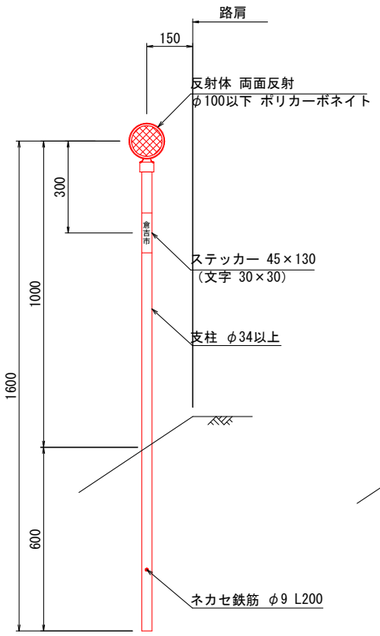

防護柵取付用

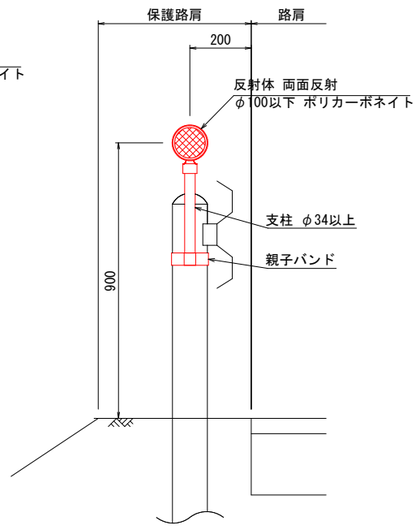

1型防草コンクリート

S=1:20

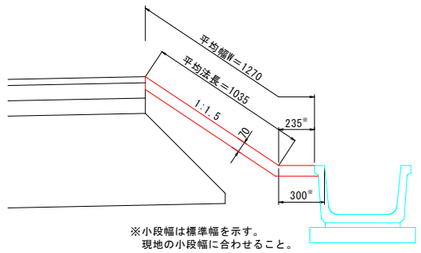

※小段幅は標準幅を示す。
現地の小段幅に合わせること。

数量表　　10m当り

名　称	規格・寸法	単位	数　量
コンクリート	σck=18N/mm²	m^3	0.889
型　枠	小　型	m^2	0.700
目地材	t=10mm	m^2	0.222

2型防草コンクリート

S=1:20

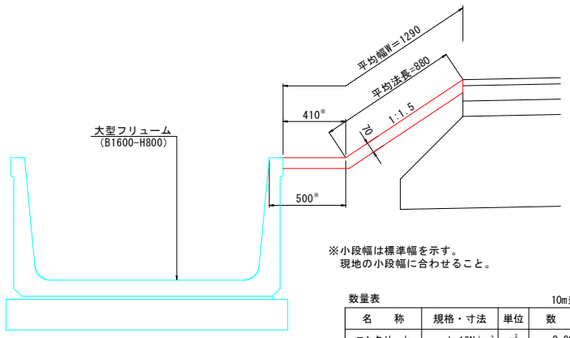

※小段幅は標準幅を示す。
現地の小段幅に合わせること。

数量表　　10m当り

名　称	規格・寸法	単位	数　量
コンクリート	σck=18N/mm²	m^3	0.903
型　枠	小　型	m^2	0.700
目地材	t=10mm	m^2	0.226

車線分離標
（1本脚タイプ）

S=1:10

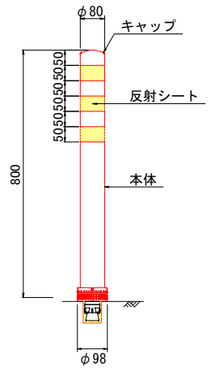

※A1サイズをA3に縮小しています。

公共 実施設計

路線名	国道313号（倉吉関金道路）		
国道313号（倉吉関金道路）改良工事（57工区）（補助改良）			
図　名	道路付属物構造図		
位　置	倉吉市福山～小鴨		
縮　尺	図示	単　位	MM
図　号	全 35 葉中の内 33		
令和 8 年度施行		鳥取県	
鳥取県中部総合事務所 県土整備局			

擬木階段工詳細図

側　面　図
S=1/50

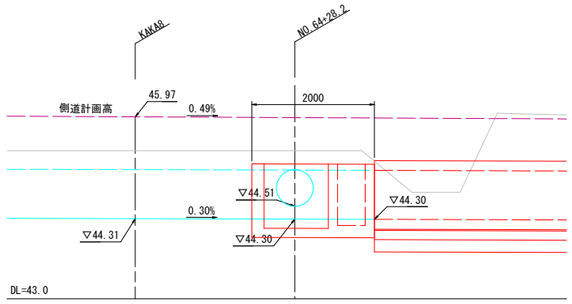

断　面　図
S=1/50

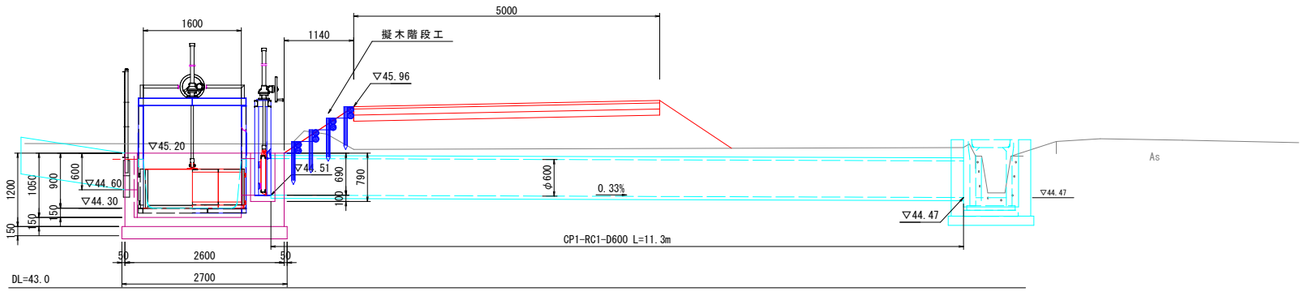

平　面　図
S=1/50

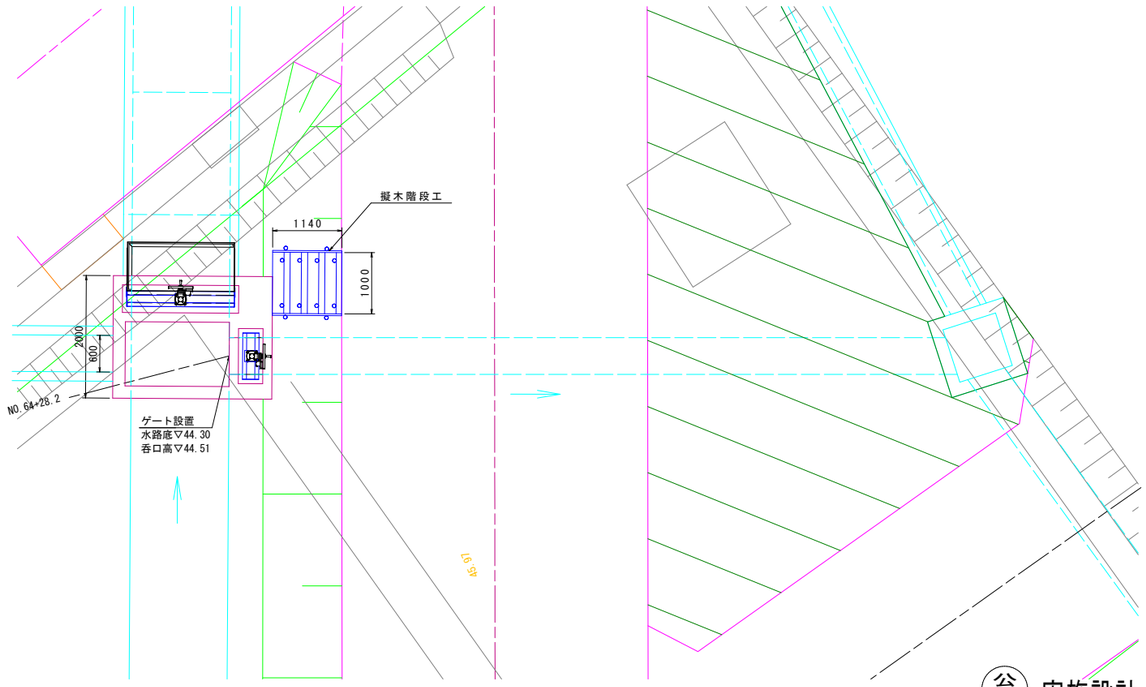

擬木階段工　S=1/20

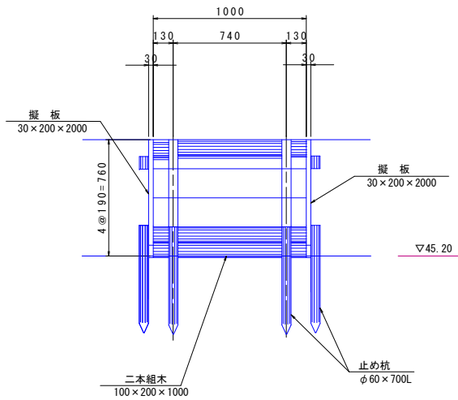

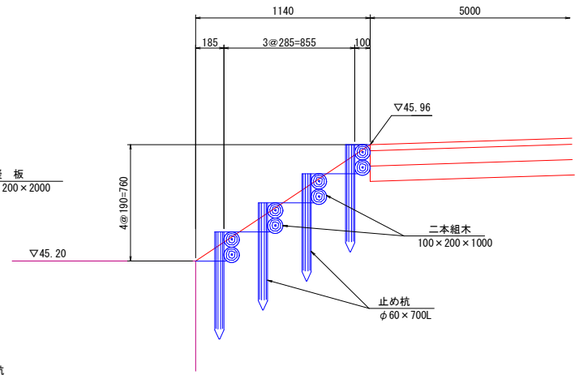

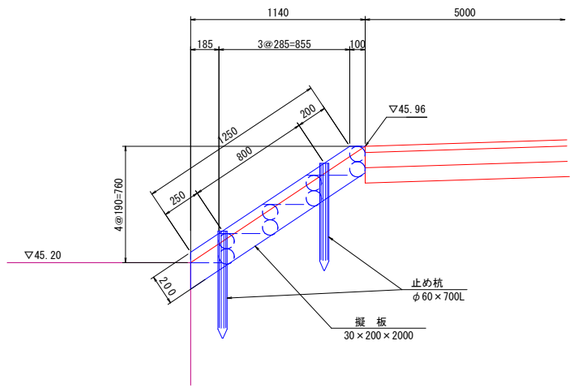

数量表　　1.0箇所当り

名　　称	規格・寸法	単位	数　　量
二本組木	100×200×1000	個	4.0
擬　　板	30×200×2000	枚	2.0
止 め 杭	φ60×700L	本	12.0

※ブラ擬木を使用。

※施工済であるNo.64+28.2付近右側ゲート詳細図を使用。

公共 実施設計

路線名	国道313号（倉吉関金道路）		
国道313号（倉吉関金道路）改良工事（57工区）（補助改良）			
図名	擬木階段工詳細図		
位置	倉吉市福山～小鴨		
縮尺	1:50	単位	MM
図号	全　35　葉中の内　34		
令和　8　年度施行			鳥　取　県
鳥取県中部総合事務所　県土整備局			

※A1サイズをA3に縮小しています。

照明計画図
水路ボックスカルバート

平 面 図　S=1:200
（水路ボックスカルバート）

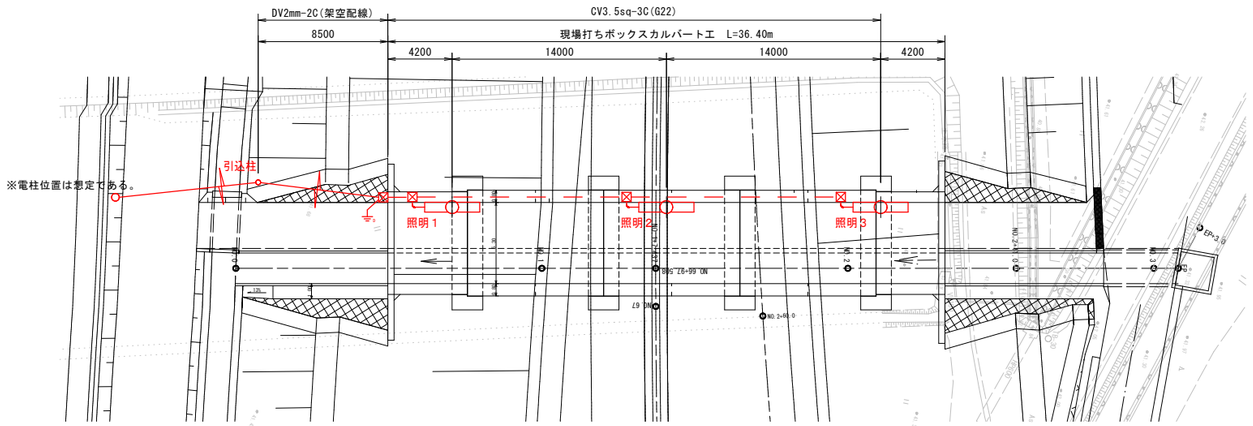

凡　例

記　号	名　　称	数　量	備　　考
	ボックス内照明器具　LMT-21085L-LS9 (LDM20SS/L/10/8-01)相当品	3　基	トラフ型照明器具（防湿型）
	引込柱　H=7.0m，　自動点滅器　100V-6A	1　基	
	プルボックス　200×200×100　SUS	4　個	
	D種接地工事　φ10×1500L	1　極	
	架空配線		
	露出配管		

照明器具取付断面図　S=1:50

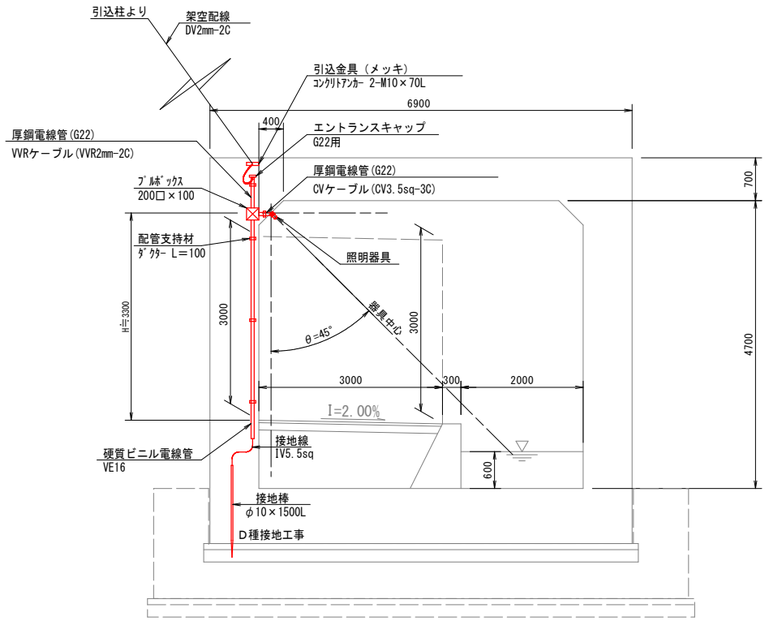

照明器具参考図
トラフ型照明器具

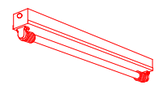

LMT-21085K-LS9相当品
- ●LDM20×1（ランプ別売）同時に納品すること
- ●寸法：幅73×629×高111
- ●本体：CGC　白
- ●反射板：CGC　白
- ●定格電圧：AC100V～242V
- ●非調光タイプ
- ●質量：1.0kg
- ◆電源内蔵直管形LEDランプ器具（笠なし　防湿・防雨形）

照明器具取付参考図　S=1:10

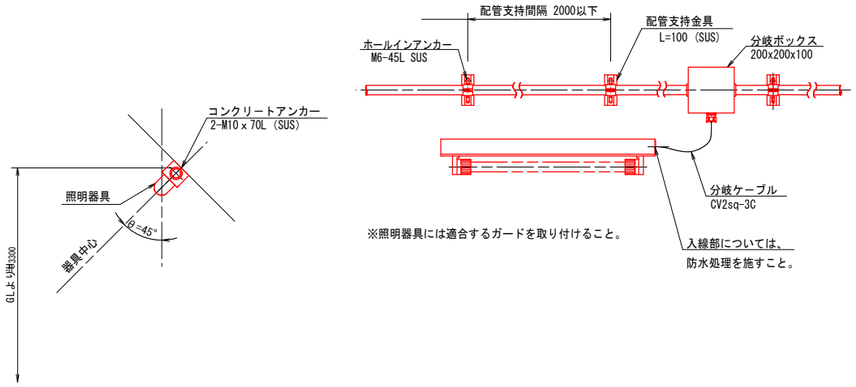

※照明器具には適合するガードを取り付けること。

引込柱詳細図　S=1:30

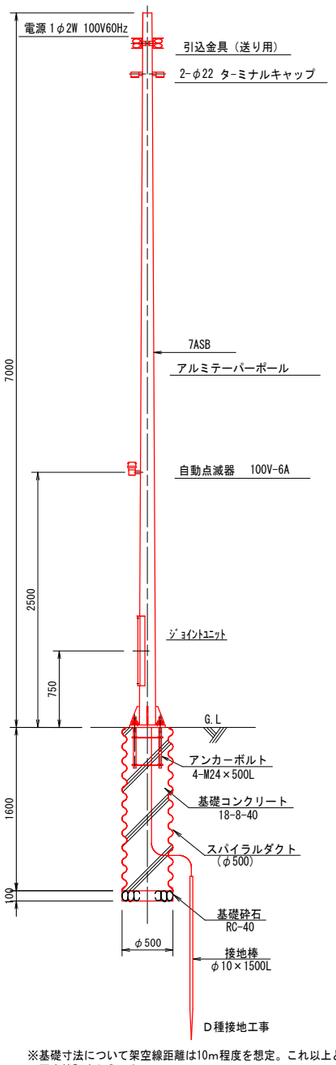

※基礎寸法について架空線距離は10m程度を想定。これ以上となる場合は
再度検証を行うこと。

ベースプレート詳細図　S=1:10

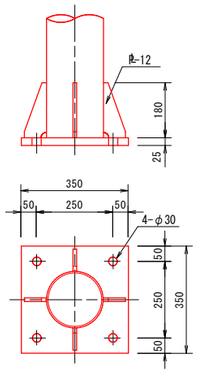

アンカーボルト詳細図　S=1:10

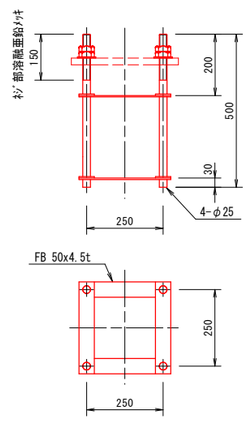

プルボックス参考図　S=1:5

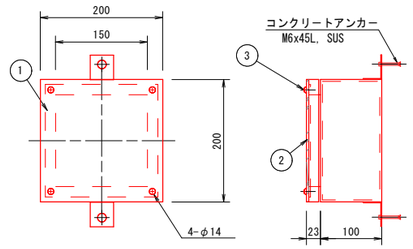

品番	品　名	材　質
1	本体・蓋	SUS
2	パッキング	ネオプレンゴム
3	丸小ネジ	SUS304 4-M5　タップ M5x12

配管・配線支持金具参考図　S=1:3

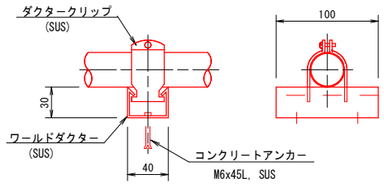

公共　実施設計

水路ボックスカルバート

路　線　名	国道313号（倉吉関金道路）		
国道313号（倉吉関金道路）改良工事 （57工区）（補助改良）			
図　　名	照 明 計 画 図		
位　　置	倉吉市福山～小鴨		
縮　　尺	図　示	単　位	mm
図　　号	全　35　葉中の内　35		
令和　　年度施行		鳥　取　県	
鳥取県中部総合事務所　県土整備局			

※A1サイズをA3に縮小しています。