県立岩美高等学校高架水槽更新工事

図　面　目　録

図面番号	図　面　名　称	縮　　尺
Ｍ－００	図面目録	——
Ｍ－０１	機械設備工事　特記仕様書（１）	——
Ｍ－０２	機械設備工事　特記仕様書（２）	——
Ｍ－０３	配置図、付近見取図	Ｓ＝１／８００
Ｍ－０４	給水設備　ＰＨ階平面図（改修後）（改修前）	Ｓ＝１／５０
Ｍ－０５	給水設備　凡例、高架水槽参考詳細図	Ｓ＝１／４０
Ｍ－０６	給水設備　Ｒ階・ＰＨ階平面図、立面図	Ｓ＝１／１００

鳥取県
令和５年度
Ｊ２３００９５１
東部建築住宅事務所

Living Environment Technology
株式会社 LET
一級建築士事務所／建築設備設計事務所

一級建築士事務所　鳥取県知事登録　第04-1348号
管理建築士　森本博美　一級建築士登録　第103826号
建築設備士　笹津貴文　建築設備士登録　第24F1-0044N0号

CHECK	DRAW	TITLE	DATE	NO.
森本 笹津	井田	県立岩美高等学校高架水槽更新工事	2023. 12	M 00
		NAME 図面目録	SCALE － (A2) － (A3)	06

機械設備工事特記仕様書

Ⅰ．工事概要

1　工事場所　岩美郡岩美町浦富

2　建物概要

番号	建物名称	構造	階数	建築基準法による延べ面積(㎡)	消防法施行令別表第一の区分	備考
1	管理・特別教室棟	ＲＣ造	４階		（　　）項	
2					（　　）項	
3					（　　）項	
4					（　　）項	
5					（　　）項	

3　工事種目　（ ◉ 印の付いたものが対象工事種目）

工事種目＼番号	1	2	3	4	5	屋外	備考
● 空気調和設備							
● 冷暖房設備							
● 換気設備							
● 排煙設備							
◉ 自動制御設備	○						
● 衛生器具設備							
◉ 給水設備	○						
◉ 排水設備	○						
● 給湯設備							
● ガス設備							
● 浄化槽設備							
● 消火設備							
● さく井設備							
● 電気設備工事							
● 建築工事							

4　設備概要　（本工事における工事種目ごとの概要を示すもので、仕様を規定するものではない。）

◉ 印の付いたものを適用する。

	項目	設備概要
空気調和・冷暖房設備	● 空気調和設備	● 単一ダクト方式　● 各階ユニット方式　● ダクト併用ファンコイルユニット方式
	● 冷暖房設備	● ファンコイルユニット方式　● パッケージ方式
	● 暖房設備	● 温水暖房　● 蒸気暖房　● 温風暖房（ ● 局所式　● 中央式 ）　● 床暖房
	● 熱源	● 電気　● 灯油　● Ａ重油　● ガス　● バイオマス
	● 主要熱源機器	● 鋼製ボイラー　● 鋳鉄製ボイラー　● 真空式温水発生機　● 無圧式温水発生器 ● チリングユニット　● スクリュー冷凍機　● 遠心冷凍機　● 吸収式冷凍機 ● 直だき吸収式冷温水機　● 小形吸収式冷温水機ユニット ● バイオマスボイラー　● ルームエアコン ● ヒートポンプパッケージエアコン（ マルチタイプ　● 有　● 無 ） ● 温風暖房機　● ＦＦ暖房機　● その他（　　）
換気設備		● 第一種　● 第二種　● 第三種
排煙設備		● 機械排煙（ 適用法規　● 建基法　● 消防法 ）
自動制御設備		● 電気式　● 電子式　● デジタル式
衛生設備	◉ 給水設備	給水方式：● 水道直結方式　◉ 高置水槽方式　● ポンプ直送方式　● 増圧給水方式 水源：◉ 水道水　● 井水
	◉ 排水設備	排水方式：◉ 自然流下　● ポンプ排水（ ● 汚水　● 雑排水　● 雨水 ） 放流先　汚水：● 公共下水道　● 浄化槽 放流先　雑排水：● 公共下水道　● 浄化槽 放流先　雨水：● 公共下水道　◉ 側溝　● 河川 浄化槽　処理方式：● 小規模合併　● 合併 浄化槽　処理水放流先：● 排水路　● 側溝　● 河川
	● 給湯設備	● 局所式（ ● ガス　● 油　● 電気 ）　● 中央式（ ● 油　● ガス　● 電気 ）
	● 消火設備	● 屋内消火栓　● 屋外消火栓　● 連結送水管　● 連結散水 ● スプリンクラー　● 泡消火　● 粉末消火装置 ● 不活性ガス消火（ ● 窒素　● 窒素系　●　　）　● ハロゲン化物消火
	● ガス設備	● 都市ガス（　　MJ/Nm3 ）　● 液化石油ガス

Ⅱ．特記仕様

1　一般事項

（1）現場説明書、質問回答書、特記仕様書及び図面に記載されていない事項は、すべて国土交通省大臣官房官庁営繕部監修の標準仕様書等のうち、

◉ 印の付いたものによる。

◉ 公共建築工事標準仕様書（機械設備工事編）（令和４年版）（以下「標準仕様書」という。）

◉ 公共建築改修工事標準仕様書（機械設備工事編）（令和４年版）（以下「改修標準仕様書」という。）

◉ 公共建築設備工事標準図（機械設備工事編）（令和４年版）（以下「標準図」という。）

（2）国土交通省大臣官房官庁営繕部監修の「機械設備工事監理指針（令和４年版）」（以下「監理指針」という。）を適用する。

（3）電気設備工事及び建築工事を本工事に含む場合、電気設備工事及び建築工事はそれぞれの標準仕様書等及び監理指針を適用する。

2　特記事項

（1）項目は番号に ○ 印の付いたものを適用する。

（2）特記事項のうち選択する事項は ◉ 印の付いたものを適用する。

◉ 印の付かない場合は、※ 印の付いたものを適用する。◉ 印と ⊗ 印の付いた場合は両方を適用する。

（3）一般共通事項のうち （1、2、3、11、12、14、15、16、17、18、36） 項は、● 建築　● 電気設備　工事特記仕様書による。

	項目	特記事項
一般共通事項	① 官公署その他への手続	工事の施工に伴い必要な官公署その他への手続き、検査並びにその費用は、請負者の負担とする。
	2 電気保安技術者	工事現場におく電気保安技術者は、鳥取県総務部営繕工事自家用電気工作物保安規程第５条に定める工事担当技術者の職務を補佐し、当該工事の工事期間中自家用電気工作物の保安の業務を行うものとする。なお、電気保安技術者の資格は標準仕様書第１編第１章第３節１．３．２によるものとし、一般用電気工作物にかかる工事についても、自家用電気工作物の場合と同様の業務を行うものとする。
	3 工事安全計画書等	建設工事公衆災害防止対策要綱及び建築工事安全施工技術指針を参考に工事安全計画書を作成し監督職員に提出する。
	④ 発生材の分析及び処理	引渡しを要するもの ※ 無し　● 有り（　　） 引渡しを要するもの以外は、構外搬出適切処理とする。 特別管理産業廃棄物 ※ 無し　● 有り　● 本工事において調査を行う （ ● 廃石綿（配管用保温材）　● ＰＣＢ使用機器　●　　） アスベスト含有設備資機材（ガスケット、パッキン、たわみ継手等の石綿含有廃棄物）は関係法令に従い適切に処理を行う。 ＰＣＢ使用機器は関係法令等に従い適切に処理する。 撤去予定機器の微量ＰＣＢ分析　※ 無し　● 有り 再生資源化を図るもの ※ 無し　● 有り（ ● コンクリート塊　● アスファルトコンクリート塊　●　　）
	⑤ 機材等	本工事に使用する設備機材等は、設計図書に規定するもの又はこれらと同等以上の品質及び性能を有するものとする。ただし、これらと同等以上のものとする場合は、設計図書に定める品質及び性能を有することの証明となる資料をあらかじめ監督職員に提出して承諾を受ける。なお、（一社）公共建築協会発行の「建築材料・設備機材等品質性能評価事業　設備機材等評価名簿」による場合は評価書の写しを監督職員に提出するものとする。
	⑥ 機材の品質・性能証明	ＪＩＳ等のマーク及び評価書のある機材を使用する場合は、標準仕様書第１編第１章第４節１．４．２（３）の品質及び性能を有することの性能を有することの証明となる資料の提出を省略できる。ただし、標準仕様書に規定される製作図、試験成績等は除く。
	⑦ 機材の承諾図	機械設備工事機材承諾図様式集（令和４年版）によるほか、監督職員の指示による。
	⑧ 図形等の表示	機器類は、図示する形状、配管等などの取出し位置及び製造品番により、特定製造者の製品を指示、限定しない。
	⑨ 電気容量及び機器表示	機器類の能力、容量等は、原則として表示された値以上とする。 電動機出力、燃料消費量等は、原則として図面に記載されている値以下とする。
	⑩ 技能士の適用	下記により適用する技能士は、適用する工事作業中、１名以上の者が自ら作業をするとともに他の技能者に対して施工品質の向上を図るための作業指導を行う。また、そのものが技能士であることが分かる名札（下図参考）を常時着用する。 ◉ 配管　（ ● １級　◉ ２級 ）　◉ 熱絶縁施工　（ ● １級　◉ ２級 ） ● 冷凍空気調和機器施工　（ ● １級　● ２級 ）　● 建築板金　（ ● １級　● ２級 ）
	⑪ 施工図等	提出した施工図等の著作権に係わる当該建物に限る使用権は発注者に移譲するものとする。
	⑫ 完成写真等	国土交通省大臣官房官庁営繕部監修の「工事写真撮影ガイドブック機械設備工事編　平成30年版」によるほか、監督職員の指示による。下記のものを提出する。

《技能士名札参考図》

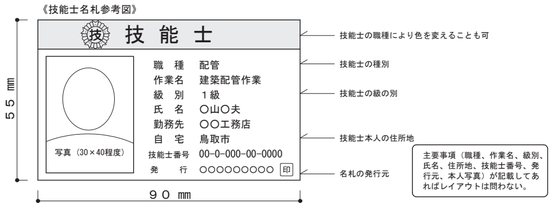

区分	分類・規格	撮影箇所	部数	電子データの提出
工事写真	カラーサービス判	各工種工程毎	※ １部　●　部	◉ 要　● 不要
完成写真	カラーサービス判	監督職員の指示による	※ ２部　●　部	◉ 要　● 不要

一般共通事項

⑬ 完成図等

次の図書を工事の完成引渡し時に監督職員に提出する。

区分	名称	部数
※ 完成図原図	完成図　● 原紙　⊗ ＣＡＤデータ　⊗ ＰＤＦデータ 施工図　● 原紙　◉ ＣＡＤデータ　◉ ＰＤＦデータ	１部
※ 完成図　２つ折製本	⊗ 完成図 ⊗ 完成図（縮小版） ● 施工図	※　２部 ●　部
※ 完成図書 ※　Ａ４版市販ファイル ●　Ａ４版黒表紙製本	◉ 完成図（縮小版） ⊗ 主要機器図 ⊗ 試験成績書	※　２部 ●　部
※ 保守用説明書 （Ａ４版ファイル）	※ 保守に関する指導案内書 ※ 機器取扱説明書 ※ 主要機器一覧表	※　２部 ●　部
※ 保証書		１部
※ 官公署の届出書類		１部

◉ 原図ケース・製本図面の背表紙に「施設コード・部局名称」ラベルを貼り付ける。

14 他工事との取合

他工事との取り合い		建築	電気設備	機械設備
● コンクリート壁、床、梁貫通部	スリーブ・箱入	●	●	※
	補強	※	●	●
● 鉄骨造の開口及び補強		※	●	●
● 照明器具・幹線等の吊りボルト用インサート（くぎ処理共）		●	※	●
● 軽量鉄骨壁のボックス取付用下地		●	※	●
● 埋込分電盤・端子盤・プルボックスの仮枠及び埋込部分の補強	仮枠	●	※	●
	補強	※	●	●
● ＯＡフロア・フリーアクセスフロアの切込み及び補強		※	●	●
● 埋込形機器取付用の天井・壁の切込加工及び下地の補強	切り込み	●	●	※
	補強	※	●	●
● 自動開閉装置を取付ける防火戸の切込み、補強及びドアクローザ、フロアヒンジ		※	●	●
● 電気室、自家発電室などの基礎及びピット（蓋を含む）		※	●	●
● 天井点検口		※	●	●
● 機器類のコンクリート基礎	屋内・屋外設置	●	●	※
	屋上設置	※	●	●
● 機器付属の制御盤及び操作盤から機器までの配線		●	●	※
● 機器用コントロールスイッチ（空調機、給湯器等）の取付及び配線		●	●	※

⑮ 工事用水・電力・その他

本工事に必要な工事用電力、水及び諸手続きなどの費用はすべて受注者の負担とする。

⑯ 表示板

設ける。（寸法等は下図による。建築工事、電気設備工事等と一括して表示する。）

※ 工事表示板　　● お願い表示板

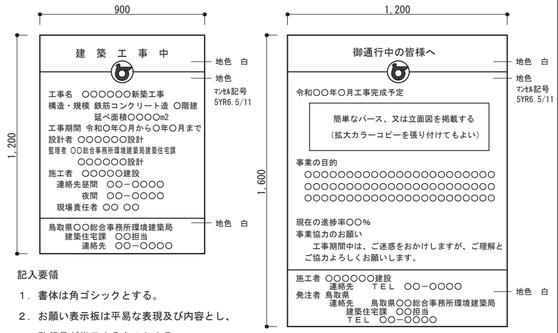

記入要領

1．書体は角ゴシックとする。

2．お願い表示板は平易な表現及び内容とし、監督員が指示するものとする。

17 足場

「手すり先行工法等に関するガイドライン」に基づく足場の設置にあたっては、同ガイドラインの別紙１「手すり先行工法による足場の組立て等に関する基準」における２の（2）手すり据置き方式又は（3）手すり先行専用足場方式により行う。

⑱ 工事用仮設物

構内に作ることが　※ 出来る　● 出来ない

19 土工事

（ア）埋め戻し土　● 根切土のなかの良質土（ ● コンクリート管以外の管の周囲は山砂の類 ）

● 山砂の類（　　）

● 真砂土（　　）

（イ）建設発生土処分　● 構外に搬出　● 構内に敷ならし　● 構内の指示する場所に堆積

⑳ 保温工事

● 冷温水管（ ● ロックウール　● グラスウール　● ポリスチレンフォーム　●　　）

● 蒸気管（ ● ロックウール　● グラスウール　●　　）

◉ 給水管（ ● ロックウール　● グラスウール　◉ ポリスチレンフォーム　● 保温チューブ（厚さ@　　）　●　　）

● 排水管（ ● ロックウール　● グラスウール　● ポリスチレンフォーム　●　　）

● 給湯管（ ● ロックウール　● グラスウール　● 保温チューブ（厚さ@　　））

● 消火管（ ● ロックウール　● グラスウール　● ポリスチレンフォーム　●　　）

● ダクト（ ● ロックウール　● グラスウール　●　　）

● 燃焼熱源等機械室内の配管（ ● ロックウール　● グラスウール ）

● 全熱交換機の給気ダクト（ ● 機器外気側　● 機器室内側 ）は保温（グラスウール２５㎜厚）する。

● 冷媒管の保温外装　屋内（ ● 樹脂製化粧ケース　● 合成樹脂製シート　●　　）

屋外（ ● 樹脂製化粧ケース　● ＳＵＳ鋼板　●　　）

鳥取県
令和５年度
Ｊ２３００９５１
東部建築住宅事務所

Living Environment Technology
株式会社 LET
一級建築士事務所／建築設備設計事務所

一級建築士事務所　鳥取県知事登録　第04-1348号
管理建築士　森本博美　一級建築士登録　第103826号
建築設備士　笹津貴文　建築設備士登録　第24F1-0044N0号

CHECK	DRAW	TITLE	DATE	NO.
森本 笹津	井田	県立岩美高等学校高架水槽更新工事	2023. 12	M 01 / 06
		NAME　機械設備工事　特記仕様書（１）	SCALE　－（A2）　－（A3）	

一般共通事項

21 鋼管類の防食処置　地中埋設　● ブチルゴム系　● ブチルゴム系　● 熱収縮チューブ及びシート

22 絶縁継手　● 標準図（施工３）　● (1)絶縁フランジ　● (2)絶縁シート　● (3)絶縁スリーブ　● (4)絶縁ユニオン

23 防振継手　※ 合成ゴム製（球形）　● ポリテトラフルオロエチレン製　● ベローズ形（ステンレス製）

24 伸縮管継手　※ ベローズ形　● スリーブ形

㉕ 塗装　各種機材のうち、下記の部分は塗装しない。（さび止め塗装は除く。）
(ア)埋設されるもの（ただし、防食塗装部分を除く）　(イ)亜鉛めっき以外のめっき仕上げ面
(ウ)亜鉛めっきされたもので、常時隠ぺいされる部分　(エ)亜鉛めっきされた金属電線管、鋼製架台及び支持金物類
(オ)樹脂コーティング等を施したもので、常時隠ぺいされる部分　(カ)カラー亜鉛鉄板面
(キ)アルミ、ステンレス、銅、溶融アルミニウムー亜鉛鉄板面、合成樹脂製等、特に塗装の必要を認められない面
(ク)特殊な意匠的表面仕上げ処理を施した面
(ケ)主・各階機械室内等及び電気室内の亜鉛めっきされた露出ダクト及び露出配管
● 上記及び標準仕様書によらず塗装を施す部分・箇所（　　）

26 ステンレス鋼管の接合方法　呼び径６０Ｓｕ以下の継手は、ＳＡＳ３２２を満足するものとする。

27 溶接配管の検査　● ガス配管　● 冷温水配管　● 冷却水配管
非破壊検査の適用（ ● 放射線透過検査　● 浸透探傷検査又は磁粉探傷検査 ）
抜取率（ ● 標準仕様書による　●　％　）

28 埋設表示　● 地中埋設標を図示する箇所に設ける。
● 埋設表示用テープを埋設する。（ ● ガス管　● 屋外給水管　●　）

㉙ 支持金物・固定金具　ポンプ、屋外設置機器及びピット内に使用するアンカーボルト、ナットはＳＵＳ３０４製とする。
屋外及びピット内の配管、ダクトに使用する支持金物等はステンレス製または溶融亜鉛めっき仕上げとする。

㉚ 総合試運転調整　下記事項の総合調整を行い、測定結果を監督職員に提出する。
● 温度　● 湿度　● 風量　● 騒音　● 水量　● 浄化槽放流水質
● 風速　● じんあい　◉ 飲料水水質（ ◉ 一般飲料水適否検査 ◉ 残留塩素濃度測定　）
● その他水質等（ ● 雑用水　● 空調用流体　●　）

31 アスベスト含有建材の処理　公共建築改修工事標準仕様書（建築工事編）　９章 環境配慮改修工事　１節 石綿含有建材の除去工事による。
処理を行うアスベスト含有建材の仕様等

建材の内容・箇所	仕様等	処理を行う範囲

※ 県有施設の石綿除去等に係る施工業者の登録制度による登録を受けている業者を活用するものとする。
※ 官公署その他への手続きは、同仕様書ほか、労働安全衛生法、大気汚染防止法、廃棄物の処理及び清掃に関する法律、石綿障害予防規則、鳥取県石綿健康被害防止条例等の関係法令に基づいて行う。
● 施工調査（分析によるアスベスト含有建材の調査）を行う。
分析方法はＪＩＳ Ａ １４８１「建材製品中のアスベスト含有率測定方法」による。
● アスベスト粉じん濃度測定を行う。
（測定時期：　測定場所：　測定点：　）
● 洗浄設備（洗眼、うがいの設備）及び更衣設備等を設ける。
● 作業場の養生として、処理場所をプラスティックシート等で囲い、外部への粉じん飛散を防止する。
対象箇所（　　）

㉜ 補修など　工事の施工に伴い既成部分を汚染又は損傷した場合は、既成にならい補修する。

33 はつり　既存のコンクリート床、壁などの配管貫通部の穴開けは、原則としてダイヤモンドカッターによる。

34 はつり工事における非破壊検査　探査方法　※電磁誘導式　●　放射線透過検査

35 室内空気中の化学物質の濃度測定　実施する。

㊱ 火災保険等　工事目的物及び工事材料等工事施工途中の事故に伴う損害を補てんするため火災保険等に加入する。
（保険の加入期限は、工事完成引渡しまで[概ね工期+21日]とする。）

37 グリーン購入　グリーン購入は次のもとのする。
● 空調用機器（ ●　）　● 衛生器具（　）
● 断熱材（　）　● 配管材（ ● 再生硬質ポリ塩化ビニル管　）
● その他（　）

38 鳥取県公共工事環境配慮指針　対象工事

39 建築物省エネ法　対象工事

㊵ 耐震施工　設備機器の固定は、次に示す設計用地震力に耐える方法とする。ただし、重量１ｋＮ以下の一般機器について、製造者の指定する固定方法を採用する場合は、この限りではない。
（１）機器の据付け及び取付け
設計用水平地震力は、機器の重量（自由表面を有する水槽その他の貯槽にあっては有効質量）［ｋＮ］に、地域係数と次に示す設計用標準水平震度を乗じたものとする。

設置場所	機器種別	◉ 特定の施設 ● 重要機器	◉ 特定の施設 ◉ 一般機器	● 一般の施設 ● 重要機器	● 一般の施設 ● 一般機器
上層階 屋上、塔屋	機器	2．0	1．5	1．5	1．0
	防振設置機器	2．0	2．0	2．0	1．5
	水槽類	2．0	1．5	1．5	1．0
中間階	機器	1．5	1．0	1．0	0．6
	防振設置機器	1．5	1．5	1．5	1．0
	水槽類	1．5	1．0	1．0	0．6
地階・1階	機器	1．0	0．6	0．6	0．4
	防振設置機器	1．0	1．0	1．0	0．6
	水槽類	1．5	1．0	1．0	0．6

上層階の定義　２～６階建：最上階、７～９階建：上層２階、10～12階建：上層３階、13階建以上：上層４階
中間階の定義　地階、１階を除く各階で上層階に該当しないもの
重要機器　● 換気機器　● 空調機器　● 熱源機器　● 防災機器　● 監視制御設備　● 危険物貯蔵装置
● 火を使用する設備　● 避難経路上に設置する機器　● 水槽類（燃料小出槽を含む）
●（　）
（２）設計用鉛直地震力は設計用水平地震力の１／２とし、水平地震力と同時に働くものとする。
（３）設備機器の耐震支持及びアンカーボルトの許容耐力と選定については、「建築設備耐震設計・施工指針2014年版」（（一財）日本建築センター）を参考にする。

1 空気調和設備

1 設計用温湿度条件

	外気条件 温度（ＤＢ）	外気条件 湿度（ＲＨ）	室内（調整目標値）一般 温度（ＤＢ）	室内 一般 湿度（ＲＨ）	室内 （　） 温度（ＤＢ）	室内 （　） 湿度（ＲＨ）
夏季	℃	%	28．0 ℃	%	℃	%
冬季	℃	%	19．0 ℃	%	℃	%

2 冷却水管　※ ＳＧＰ（白）　● ＳＧＰ－ＶＡ　● ＳＧＰ－ＰＡ

3 冷水・温水・冷温水管　※ ＳＧＰ（白）　● ＳＧＰ－ＨＶＡ　● ステンレス鋼管（SUS304）
● 架橋ポリエチレン管（ファンコイル機器接続部に限る）　● ポリブテン管（ファンコイル機器接続部に限る）

4 膨張・空気抜・補給水管　※ ＳＧＰ（白）　● ステンレス鋼管（SUS304）

5 蒸気給気管　※ ＳＧＰ（黒）

6 蒸気還水管　※ ＳＴＰＧ３７０－Ｓｃｈ４０（黒）　● ステンレス鋼管（SUS304）

7 油・油用通気管　一般配管　※ ＳＧＰ（黒）　地中配管　※ 合成樹脂被覆鋼管

8 冷媒管　※ 断熱材被覆銅管

9 空調用給水管　● ステンレス鋼管　● ＳＧＰ－ＶＡ　●

10 空調用排水管　※ ＳＧＰ（白）　● ＶＰ

11 弁類　※ ５Ｋ　● １０Ｋ

12 ファンコイルユニット　※ 流量調整弁　● 定流量弁（ ● ダイヤフラム式流量可変式　● カートリッジオリフィス形 ）を取付ける。

13 ダンパー　（ア）防煙ダンパー　※ 遠隔復帰式　● 電気式　（動作用電圧、電流はＤＣ２４Ｖ、０．７Ａ以下とする。）
（イ）ピストンダンパー　※ 遠隔復帰式　●

14 ダクト　※ 低圧ダクト　● 高圧１ダクト　● 高圧２ダクト
● 長方形ダクト　● コーナーボルト工法（ ● 共板工法　● スライドオンフランジ工法 ）
（長辺１５００mmを超えるものはアングルフランジ工法とする。）
● アングルフランジ工法
● 防火区画を貫通するダクトは、その貫通する部分の前後１５０mmを１．６mm厚鋼板製とする。

15 吹出口・吸込口　ボックス　※ 亜鉛鉄板製　● グラスウール製

16 チャンバー等　シーリングディフューザーの接続は、標準図（施工４９）を参考とする。
接続するダクトの施工が困難な場所はフレキシブルダクトを使用してもよい。
線状吹出口には、（長さ＋１００）× ３００ × ３００Ｈの接続チャンバーを設ける。
外壁に面するガラリにチャンバー等を設ける場合には、雨水等を自然に排出できるよう勾配をつける。
吹出口接続チャンバー及び図示したダクト並びにチャンバー類に内貼する。
内貼りチャンバー類の寸法は、外法寸法とする。
吹出口接続チャンバー以外の内貼りしたチャンバーには点検口（原則４００×６００）を取付ける。

17 消音内貼り

18 瞬間流量計及び流量測定口　形式はピトー管式（コック付）とする。　● 着脱式　● 固定式
下記の箇所、若しくは図示により取付ける。
● 冷凍機類の冷水出口　● 瞬間流量計　● 測定用タッピング
● 冷凍機類の冷却水出口　● 瞬間流量計　● 測定用タッピング
● ボイラー又は熱交換器の温水出口　● 瞬間流量計　● 測定用タッピング
● 冷温水ヘッダーの各送り管　● 瞬間流量計　● 測定用タッピング
● ユニット形空気調和機の冷温水入口　● 瞬間流量計　● 測定用タッピング

19 定風量・変風量ユニット　● メカニカル形　● 風速センサー形

20 温度計　機器付属以外の温度計　※ 工業用バイメタル式　● ガード付Ｌ形温度計

21 冷温水管の空気抜き　空気溜りを生ずると思われる配管箇所には、必要に応じて操作の容易な位置に空気抜き弁装置を設ける。
※ 手動　● 自動
自動空気抜き弁装置は標準図による。（施工３８（ｇ））
機械室の手動式空気抜き配管の保温は分岐から２ｍの範囲とする。

22 空調機用トラップ　トラップ形式はフロートボール式（床置型）　※ ＦＲＰ製保温型　● ＦＲＰ製　● ＳＵＳ製

23 鋼板製煙道　材質及び厚さ　● ＳＳ４００（ ※ ３．２mm　● ４．５mm ）　● ＳＵＳ（ ※ １．５mm　● ２．０mm）
煤煙濃度計　● 取付ける　● 取付けない　● 取付座を付ける
煤じん量測定口（８０φ×２）　※ 取付ける　● 取付けない

24 オイルサービスタンク　油面計はゲージ式（側圧計）とする。

25 地下オイルタンク　据付け方法　● 標準図（施工３２）（二重殻タンク・タンク室無し）　● 標準図（施工３３）（タンク室有り）
タンクの保護被覆　※ 強化プラスチック　● エポキシ樹脂　● アスファルト
基礎杭　※ 不要　● 要（ ※ 別途工事　● 本工事 ）
土留め工事　● 要　● 不要
タンクローリー用アース端子を設ける。

26 油面制御装置　油面制御装置の機能　● 給油ポンプの起動停止　● 満油警報　● 減油警報　●

27 フィルター等付属品　● 機器表特記による。
● 空気調和機のフィルターは、ロールの場合は１本、ユニットの場合は１セットを付属品として納入する。

28 パッケージ空調機の能力表示　インバーター機の表示された能力は、型番で選定する。

29 防振吊り及び支持金物　標準仕様書によるほか、中央機械室の冷却水管、冷温水管等の吊り及び支持は防振吊り金物又は防振支持金物で行う。

4 排煙設備

1 ダクト　※ 亜鉛鉄板製　● 鋼板製（厚1.6mm）

2 排煙口　形状　● パネル形　● スリット形　● ダンパー形
取付け　● 天井取付　● 壁取付

3 排煙口開放及び復帰方式　電気式（遠隔操作　※ 不要　● 要 ）

4 排煙風量測定　建築設備定期検査業務基準書2016年版（（一財）日本建築設備・昇降機センター）の検査方法に準ずる。

⑤ 自動制御設備

1 中央監視制御盤装置　● 有り（構成機能は、図示による）　● 無し

2 電源装置　● 要（ ● 本工事　● 別途工事 ）　● 不要
取付高さ　※ １３００mm　●　mm

3 温度調節器等

④ 計装工事の配線　◉ 屋外、屋内露出の配線は、図面に表記のない限り金属管配線とする。
● 天井隠ぺいの配線は、図面に表記のない限りケーブル配線とする。

6 衛生器具設備

1 衛生器具の参考型番　型番変更等により参考型番が変更又は廃止されている場合、参考型番の同等品とする。

2 小便器用節水装置　※ 小便器一体型　● 小便器分離型
● 洗浄水量４リットル／回以下
※ 個別感知方式　（ ● ＡＣ電源　● 自己発電　● 乾電池 ）　● 手動式

3 自動水栓　電源供給方式　● ＡＣ電源　● 自己発電　● 乾電池

4 大便器洗浄弁　操作方式　● 電気開閉式　（ ● センサー式　● タッチスイッチ式 ）
● 手動式

5 温水洗浄便座　洗浄用水加温方式　● 瞬間式　● 貯湯式

6 器具と排水管接続　※ 標準図（施工６４）　● 標準図（施工６５）

⑦ 給水設備

1 量水器　● 親メーター　※ 借用　● 買取　（ ※ 直読　● 遠隔表示 ）
● 子メーター　※ 買取　● 借用　（ ※ 直読　● 遠隔表示 ）

② 配管材料　(ア)一般配管　◉ ＳＧＰ－ＶＢ　● ＳＧＰ－ＰＢ　● ＳＵＳ３０４　● ＳＵＳ３１６
● ＨＩＶＰ　● 架橋ポリエチレン管
(イ)土間下配管　● ＳＧＰ－ＶＤ　● ＳＧＰ－ＰＤ　● ＨＩＶＰ　● ＳＵＳ３０４　● ＳＵＳ３１６
(ウ)地中配管　● ＳＧＰ－ＶＤ　● ＳＧＰ－ＰＤ　● ＨＩＶＰ　● ＳＵＳ３０４　● ＳＵＳ３１６
● 水道配水用ポリエチレン管（７５～１００Ａ）　● 水道用ポリエチレン二層管（５０Ａ以下）
(エ)特記なき給水管の最小口径は20Ａとする。
(オ)ビニル管の接合方法　※ 接着接合　● ゴム輪接合（直管以外の継手部には離脱防止金具取付とする。）
(カ)ポリエチレン管の接合方法　50A以下　※ 金属製継手　●融着継手　75A以上　※ 融着継手

3 弁類　※ 口径６５Ａ以上の仕切弁及び逆止弁は、ライニング弁とする。
● ５Ｋ（受水槽以降の配管に使用）　● １０Ｋ（公営水道に直結する配管に使用）
● 公営水道事業者指定の止水栓又は弁（給水引込部に使用）

④ 水槽のマンホール　屋外に設置する水槽のマンホール蓋は保温形（二重蓋含む）とする。

⑧ 排水設備

① 配管材料　(ア)屋内汚水管　● ＶＰ　● ＲＦ－ＶＰ　● 排水用塩ビライニング鋼管　● 耐火二層管
(イ)屋内雑排水管　● ＶＰ　● ＲＦ－ＶＰ　● ＳＧＰ（白）　● 排水用塩ビライニング鋼管
● 耐火二層管
(ウ)ポンプ排水管　● ＶＰ（水道用）　● ＨＩＶＰ　● 排水用塩ビライニング鋼管（圧送排水鋼管用継手）
(エ)通気管　● ＶＰ　● ＲＦ－ＶＰ　● ＳＧＰ（白）　● 排水用塩ビライニング鋼管
(オ)屋外排水管　◉ ＶＰ　● ＲＦ－ＶＰ　● ＶＵ（地中）　● ＲＥＰ－ＶＵ（地中）
● ＲＳ－ＶＵ　● 卵形管　● コンクリート管

2 満水試験継手　３階以上にわたる排水管立て管に満水試験継手を　※ 取付ける　● 取付けない

3 パイプシャフト内配管の保温　※ 施工する　● 施工しない

4 煙試験　※ 行わなくてもよい　● 図示の系統のみ行う

9 給湯設備

1 配管材料　● ＳＧＰ－ＨＶＡ　● ステンレス鋼管　● 架橋ポリエチレン管
● 保温付被覆銅管　● 銅管
湯沸器、給湯機廻りの付属配管等は製造業者標準品とする。

2 弁類　※ ５Ｋ　● １０Ｋ

10 消火設備

1 配管材料　(ア)一般配管　● ＳＧＰ（白）　● ＳＴＰＧ
(イ)土間下配管　● ＳＧＰ－ＶＳ　● ＳＴＰＧ－ＶＳ
(ウ)地中配管　● ＳＧＰ－ＶＳ　● ＳＴＰＧ－ＶＳ

2 弁類　※ １０Ｋ　● １６Ｋ

3 保温　(ア)呼水タンク　※ 施工しない　● 施工する
(イ)充水タンク　※ 施工しない　● 施工する
(ウ)配管の保温は次による。（屋外露出箇所は種別ｅ３・（ハ）・Ⅶによる）
● 屋内消火栓用（ ※ 施工しない　●施工する ）　● スプリンクラー用（ ※ 施工しない　●施工する ）
● 連結送水用　（ ※ 施工しない　●施工する ）　● 連結散水用　（ ※ 施工しない　●施工する ）

4 屋内消火栓　● 広範囲型２号消火栓　● 易操作性１号消火栓　● 屋内消火栓（ ● １号　● ２号 ）

5 ガス系消火剤の種類　● 窒素　● ＩＧ－５４１　● ＩＧ－５５　● ＨＦＣ－２２７ｅａ　● ＨＦＣ－２３

6 ガス系消火の起動方法　※ 手動　● 自動手動切替式

11 ガス設備

1 都市ガス設備　都市ガスはガス供給事業者の供給約款による。

2 配管材料　(ア)一般配管　※ ＳＧＰ（白）　● 合成樹脂被覆鋼管
(イ)土間下配管　※ 合成樹脂被覆鋼管
(ウ)地中配管　※ 合成樹脂被覆鋼管　● ガス用ポリエチレン管

3 ガスメータ　● 親メーター　※ 借用　● 買取　（取付け　※ 別途　● 本工事 ）
● 子メーター　※ 買取　● 借用　（取付け　※ 本工事　● 別途 ）

4 バルク貯槽　● 縦型　● 横型　● 借用　● 買取

5 容器廻りの配管　● 標準図（施工７３）の　● 要領（ａ）　● 要領（ｂ）　● 要領（ｃ）

6 容器転倒防止　● 標準図（施工７４）の　● 要領（ａ）　● 要領（ｂ）

7 ガス漏れ警報器　● 不要　● 要（ ※ 別途工事　● 本工事 ）

12 浄化槽設備

1 処理種別及び方式　● 小規模合併処理（ ● 分離接触ばっ気方式　● 嫌気ろ床接触ばっ気方式　● 脱窒ろ床接触ばっ気方式
● その他性能評価を受けた方式（　）
● 合併処理　（ ● 接触ばっ気方式　● 長時間ばっ気方式　● 回転板接触方式 ）

2 型式　● ユニット型　● 現場施工型

3 処理能力　● 処理対象人員　人　● 処理水量　ｍ３／ｄ

4 放流水の水質　● 流入ＢＯＤ　２００ｍｇ／Ｌ　● 放流水質ＢＯＤ　２０ｍｇ／Ｌ以下
● ＴＮ　ｍｇ／Ｌ以下　● ＴＰ　ｍｇ／Ｌ以下

5 排水方式　※ 自然流下　● ポンプ排水

6 埋戻し土　● 砂　● 根切土の中の良質土

7 土留め工事　● 不要　● 要（図示による）

8 マンホールふた　※ 製造者標準仕様（ロック式）　● ＭＨＡ型（ボルト式）

9 消毒薬　３ヶ月相当分を納入する。

鳥取県
令和５年度
Ｊ２３００９５１
東部建築住宅事務所

Living Environment Technology
株式会社 LET
一級建築士事務所／建築設備設計事務所
一級建築士事務所　鳥取県知事登録　第04-1348号
管理建築士　森本博美　一級建築士登録　第103826号
建築設備士　筧津貴文　建築設備士登録　第24F1-0044N0号

CHECK	DRAW	TITLE	DATE	NO.
森本 筧津	井田	県立岩美高等学校高架水槽更新工事	2023．12	M 02/06
		NAME 機械設備工事　特記仕様書（２）	SCALE －（A2） －（A3）	

工事概要

1．管理・特別教室棟屋上の高架水槽更新

2．上記に伴う、自動制御設備工事

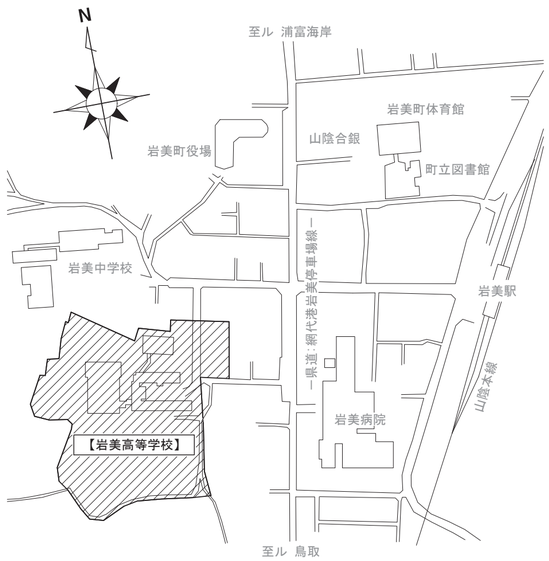

付近見取図

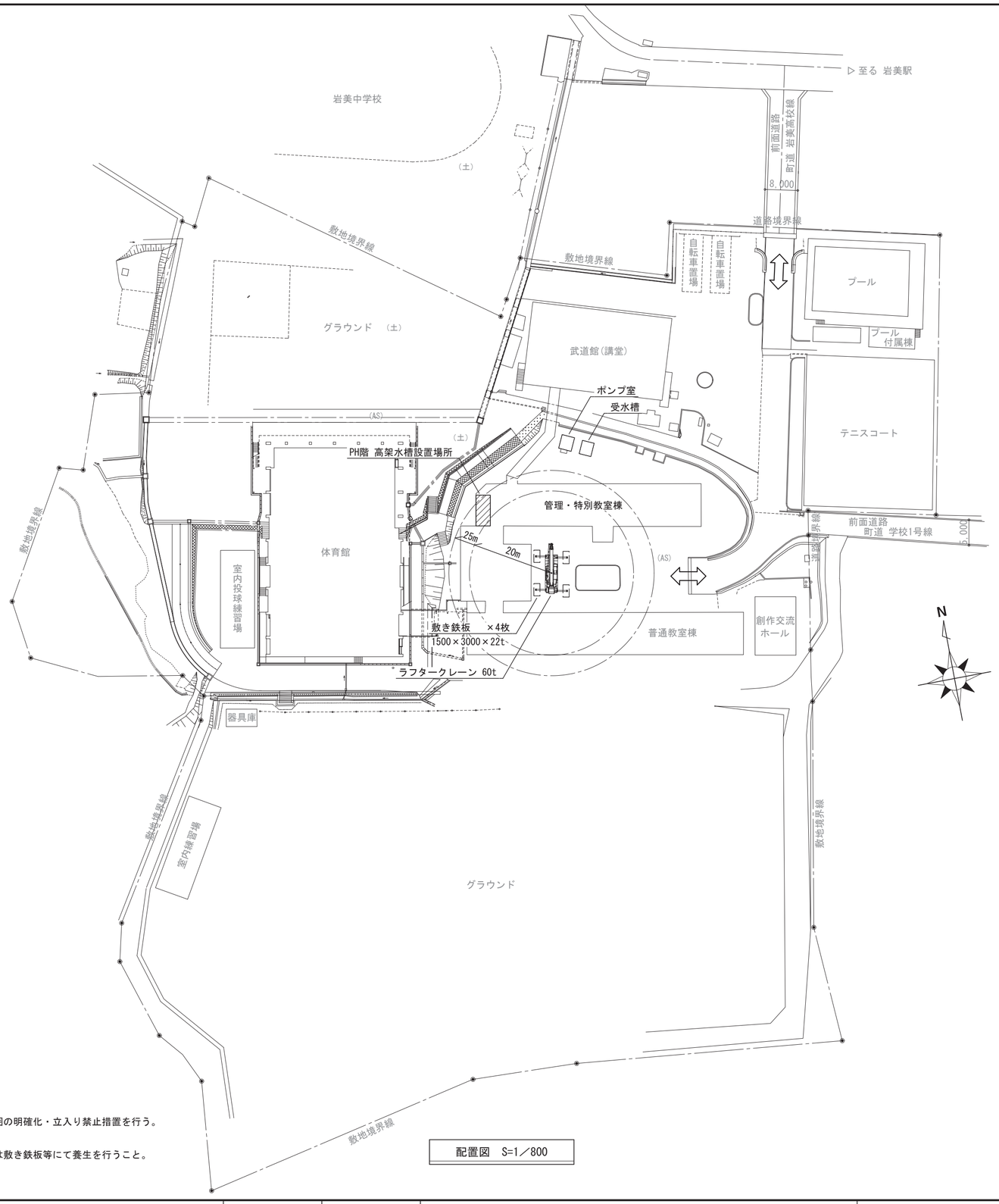

配置図 S=1／800

凡 例

⟺ ：クレーン進入経路を示す。

特 記

1. クレーン作業時はカラーコーン等にて、作業範囲の明確化・立入り禁止措置を行う。
   また、安全誘導員を適切に配置すること。
2. クレーン設置に伴う、アウトリガフロート部には敷き鉄板等にて養生を行うこと。
3. クレーンの大きさ・配置は参考とする。

鳥取県
令和５年度
Ｊ２３００９５１
東部建築住宅事務所

Living Environment Technology
株式会社 LET
一級建築士事務所／建築設備設計事務所
一級建築士事務所 鳥取県知事登録 第04-1348号
管理建築士 森本博美 一級建築士登録 第103826号
建築設備士 笹津貴文 建築設備士登録 第24F1-0044NO号

CHECK	DRAW	TITLE	県立岩美高等学校高架水槽更新工事	DATE	2023. 12	NO.
森本 管理	井田	NAME	配置図、付近見取図	SCALE	1／800 (A2) 1／1127 (A3)	M 03 06

衛生機器表

記号	名称	仕様	数量	備考
TWH 1	高架水槽	ＦＲＰ製複合板パネルタンク　国土交通省仕様	1	※コンクリート基礎再利用
		水槽：1.5×2.0×3.0H		
		呼称：9.0m3（有効容量 7.9m3）　耐震強度：1.5G　積雪荷重：100cm		
		付属品：鋼製平架台(溶融亜鉛メッキ仕上)、電極座、梯子(背かご付)、		
		マンホール600φ、通気口、配管支持用鋼材、その他標準付属品共		

TWH-1　高架水槽廻り	
名称	個数
BV-65　※既設のまま	(1)
FJ(合成ゴム)500L-65	2
FJ(合成ゴム)700L-100	1
GV(5K)-50（※排水）	1
防虫網(KNV)-100	1

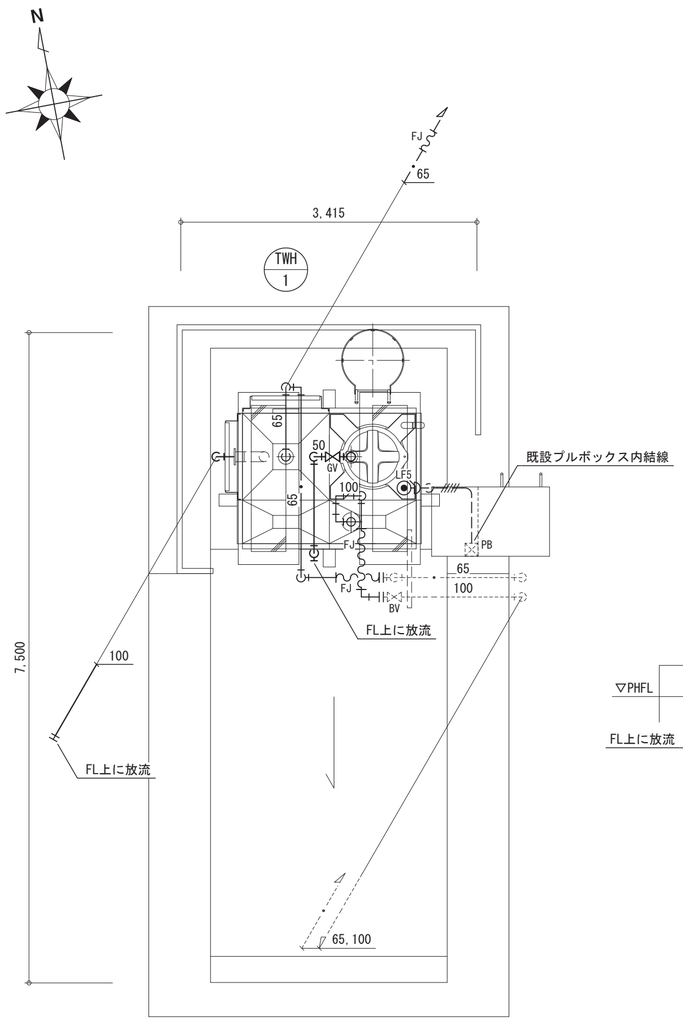

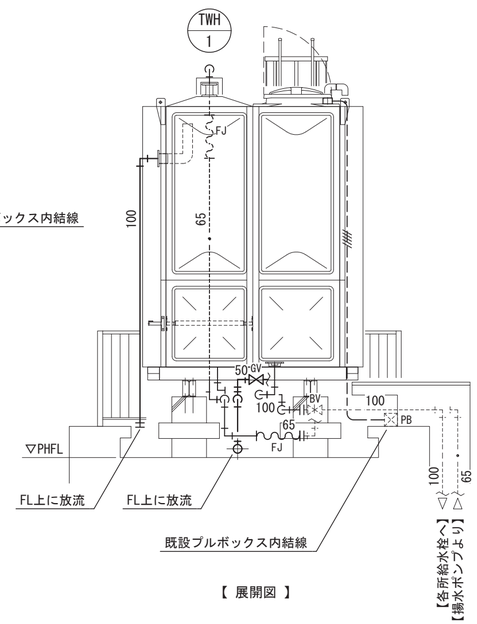

【 展開図 】

改 修

特 記

1. 太線は更新機器・配管類を示し、細点線は既設を示す。

ＰＨ階平面図（改修後）S=1／50

衛生機器表　（撤去）

記号	名称	仕様	数量	備考
TWH 1	高架水槽	ＦＲＰ製一体型球形タンク	1	※コンクリート基礎そのまま
		水槽：2600φ		
		呼称：8.0m3（有効容量 7.9m3）　耐震強度：1.0G		
		付属品：鋼製平架台(溶融亜鉛メッキ仕上)、電極座、梯子、マンホール600φ、通気口、		
		その他標準付属品共		

TWH-1　高架水槽廻り	
名称	個数
BV-65　※既設のまま	(1)
FJ-65	1
FJ-100	1
BAV-50（※排水）	1
防虫網-125	1

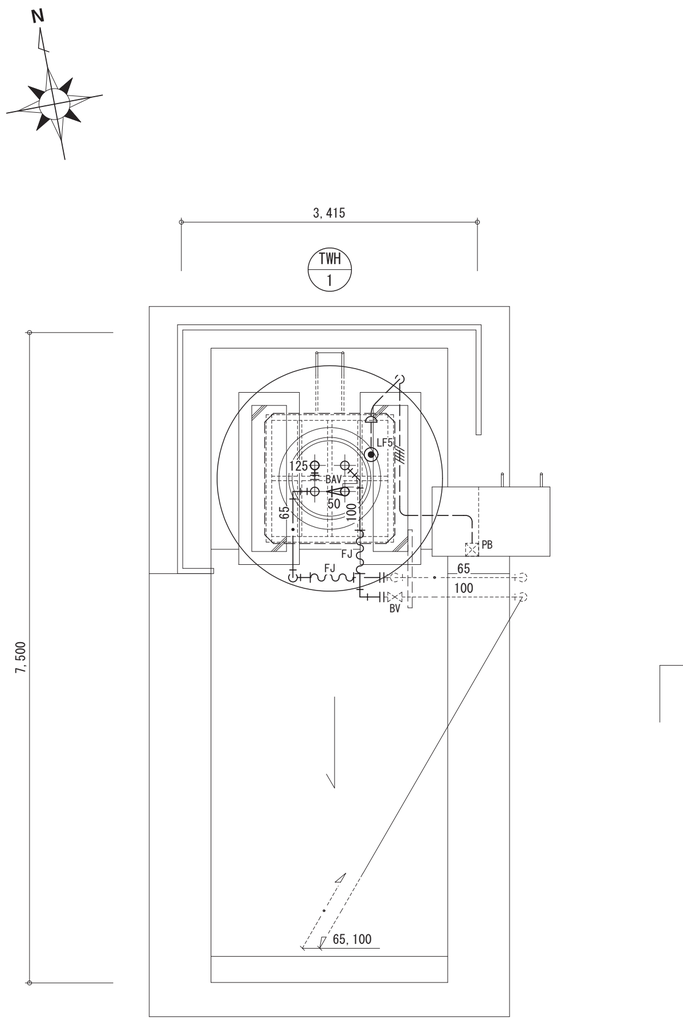

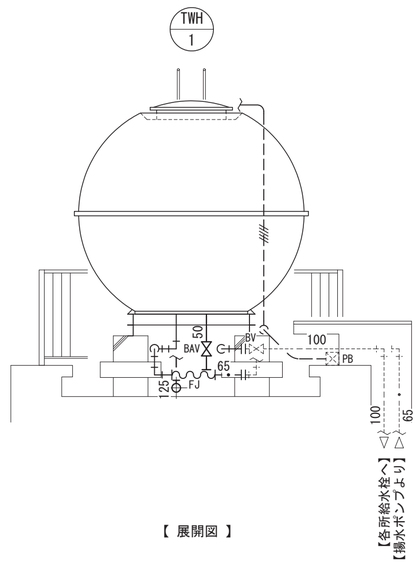

【 展開図 】

特 記

1. 太線は撤去機器・配管類を示し、細点線は既設を示す。

ＰＨ階平面図（改修前）S=1／50

鳥取県
令和５年度
J2300951
東部建築住宅事務所

Living Environment Technology
株式会社 LET
一級建築士事務所／建築設備設計事務所
一級建築士事務所　鳥取県知事登録　第04-1348号
管理建築士　森本博美　一級建築士登録　第103826号
建築設備士　笹津貴文　建築設備士登録　第24F1-0044N0号

CHECK	DRAW	TITLE	DATE	NO.
森本 笹津	井田	県立岩美高等学校高架水槽更新工事	2023. 12	M 04 06
		NAME 給水設備　ＰＨ階平面図（改修後）（改修前）	SCALE 1／50（A2） 1／71（A3）	

凡　例

記号	名　称	管　種			(※既設管種・線種)
——‐‐——	給水管	硬質塩ビライニング鋼管	ＳＧＰ－ＶＢ	(JWWA K116)	硬質塩ビライニング鋼管　ＶＬＰ
——・——	揚水管	硬質塩ビライニング鋼管	ＳＧＰ－ＶＢ	(JWWA K116)	硬質塩ビライニング鋼管　ＶＬＰ
————	排水管（水抜管）	硬質ポリ塩化ビニル管	ＶＰ	(JIS K6741)	硬質塩ビライニング鋼管　ＶＬＰ
	排水管（越流管）	硬質ポリ塩化ビニル管	ＶＰ	(JIS K6741)	硬質ポリ塩化ビニル管　ＶＰ
-一####	水位制御線	ＥＭ－ＣＥＥ　２ｓｑ－５Ｃ（Ｇ２２）		(JIS C3401)	ＣＶＶ　２ｓｑ－５Ｃ（ＨＩＶＥ２２）
——‖------	既設管接続	既設管との切離し・接続部分を示す			
----------	既設				

記号	名　称		備　考
BV	バタフライ弁	※既設のまま	ライニング弁
FJ	フレキシブル継手		新設は合成ゴム製
GV	ゲート弁（排水）		JIS 5K
BAV	ボール弁（排水）	※撤去のみ	
	防虫網金具		
LF5	電極（5極）		
	エントランスキャップ		
PB	プルボックス	※既設のまま	200×200×100（SUS・WP）

特　記

1．不要な支持金具類は撤去し、仕上げ補修を行うこと。
2．既設高架水槽撤去後、コンクリート基礎の表面防水仕上げ補修を行うこと。
3．高架水槽設置用のあと施工アンカーは、鉄筋探査を行うこと。
4．更新工事に伴う断水時間は、可能な限り短時間で復旧が完了するように施工計画を配慮すること。

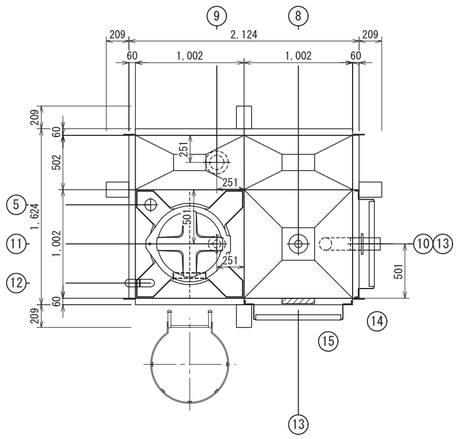

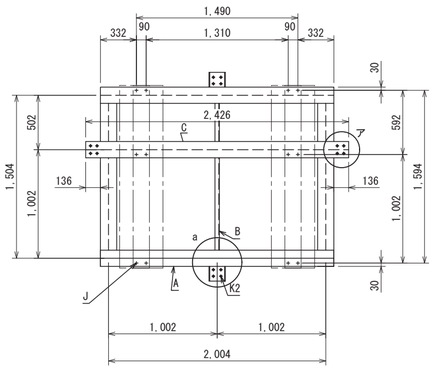

平架台図
※鋼材の接続は基礎上で行うこと

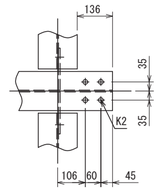

ア部 詳細図

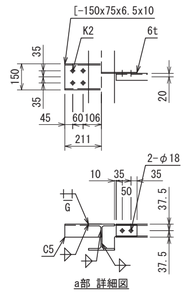

a部 詳細図

	部材表
A	H-150x150x7x10
B	[-75x40x5x7
C	H-150x150x7x10
K1	――――――――
K2	16-φ19フレーム取付ボルト孔(・指示M16)
K3	――――――――
J	12-φ18架台締結ボルト孔(+指示M16 SUS)

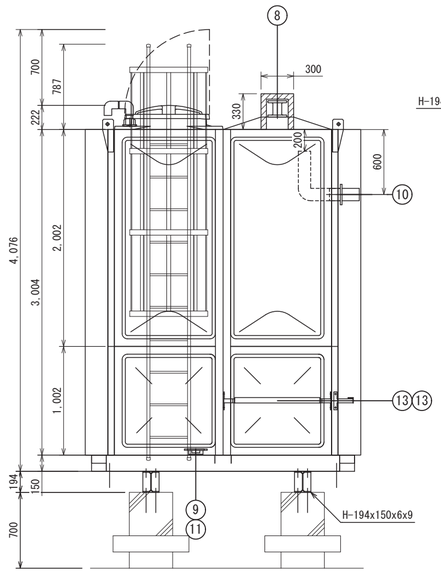

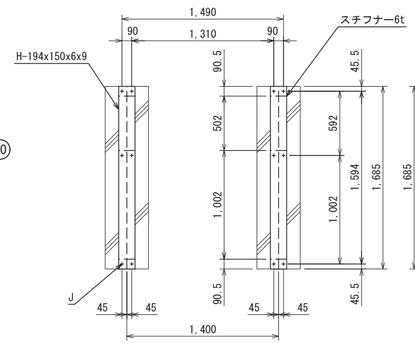

締結ボルト位置図

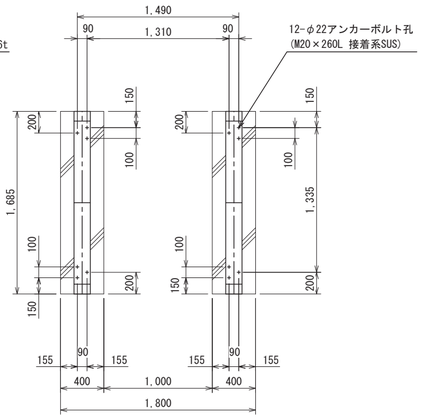

アンカーボルト位置図

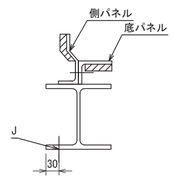

タンク据付詳細図

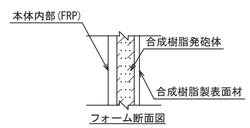

フォーム断面図

品番	名　称	材質	寸法	数量	備　考
15	外部配管サポート	SS+Zn	W300xH330	1	
14	吊り金具	SS+Zn	6t	4	
13	外部配管サポート		1000L	2	
12	耐雪通気管	PVC	50A	1	ショート
11	排水口	FC	50A	1	内ねじ／コア付
10	オーバーフロー	PVC	100A	1	平貫通 パイプ、立上げ管付
9	出水口	FC	100A	1	内ねじ／コア付　内TSF付
8	流入口	FC+N	65A	1	JIS10kF 内TSF付、立下げ管付
7	ボールタップ口			－	
6	通気口	ABS		－	防虫網付
5	電極座	PVC	50A	1	PF2内ねじ透明防波筒φ80 1.3m付
4	外はしご	STK	W375xP300	1	溶融亜鉛めっき、タラップケージ付
3	内はしご	PVC	W300xP300	1	
2	マンホール	FRP	φ600	1	密閉式 内蓋付
1	本体	FRP		1	

高架水槽参考詳細図　S=1／40

鳥取県
令和５年度
Ｊ２３００９５１
東部建築住宅事務所

Living Environment Technology
株式会社 LET
一級建築士事務所／建築設備設計事務所
一級建築士事務所　鳥取県知事登録　第04-1348号
管理建築士　森本博美　一級建築士登録　第103826号
建築設備士　筧津貴文　建築設備士登録　第24F1-0044NO号

CHECK	DRAW	TITLE	DATE	NO.
森本 筧津	井田	県立岩美高等学校高架水槽更新工事	2023．12	M 05 06
		NAME 給水設備　凡例、高架水槽参考詳細図	SCALE 1／40（A2） 1／56（A3）	

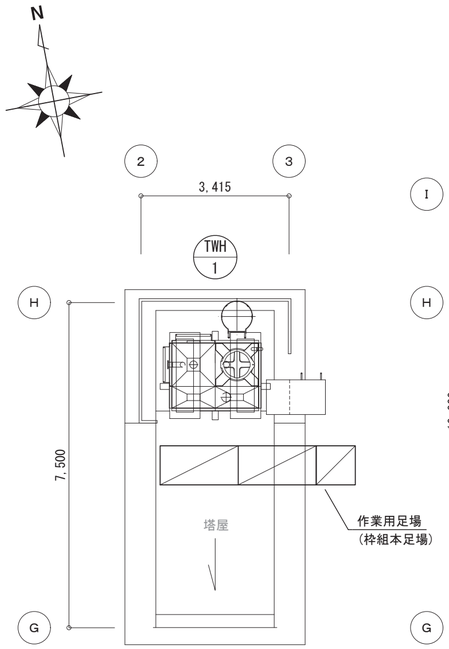

ＰＨ階平面図　S=1／100

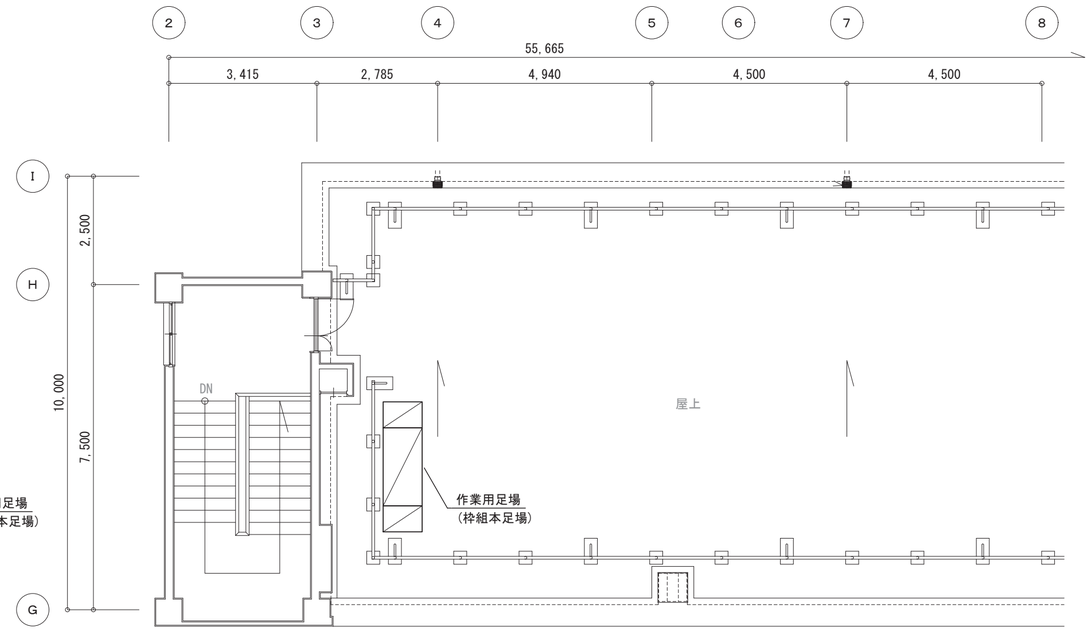

Ｒ階平面図　S=1／100

立面図　S=1／100

鳥取県
令和５年度
Ｊ２３００９５１
東部建築住宅事務所

Living Environment Technology 株式会社 LET 一級建築士事務所／建築設備設計事務所	一級建築士事務所　鳥取県知事登録　第04-1348号 管理建築士　森本博美　一級建築士登録　第103826号 建築設備士　筮津貴文　建築設備士登録　第24F1-0044NO号	CHECK	DRAW	TITLE　県立岩美高等学校高架水槽更新工事 NAME　給水設備　Ｒ階・ＰＨ階平面図、立面図	DATE　2023. 12 SCALE　1／100（A2） 1／141（A3）	NO.　M　06／06