S=1:5

ה

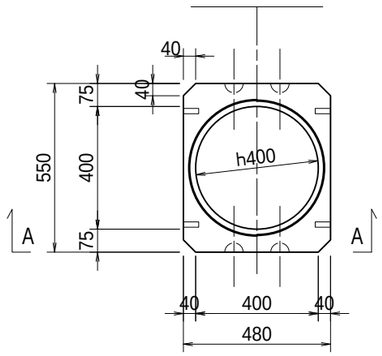

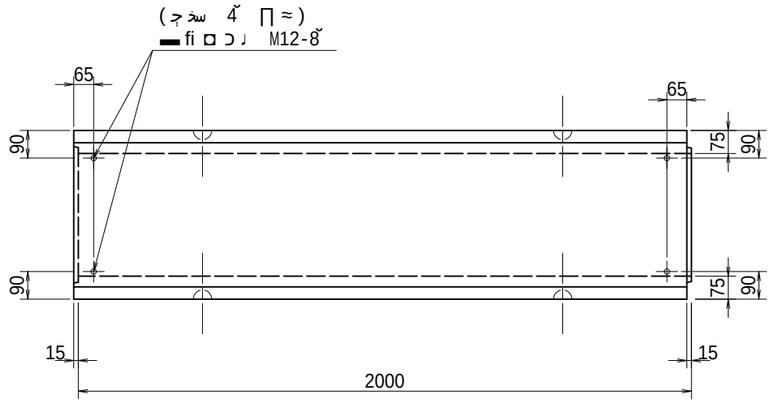

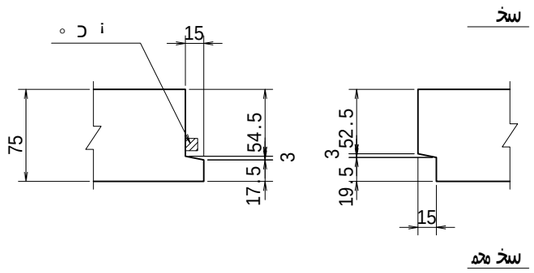

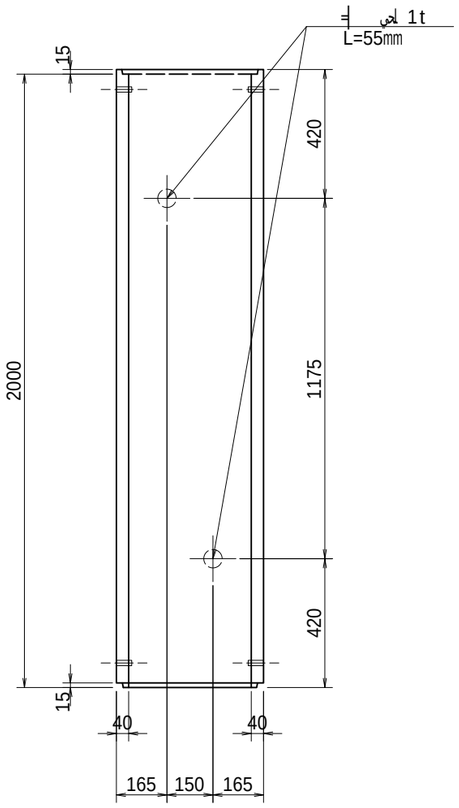

(A-A)

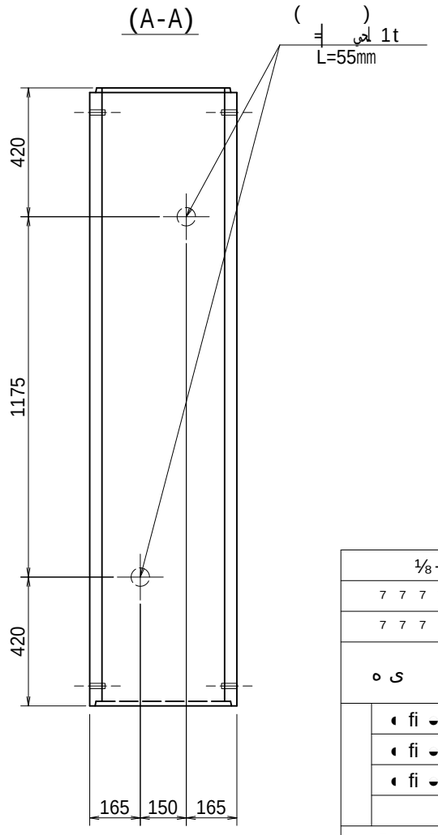

7

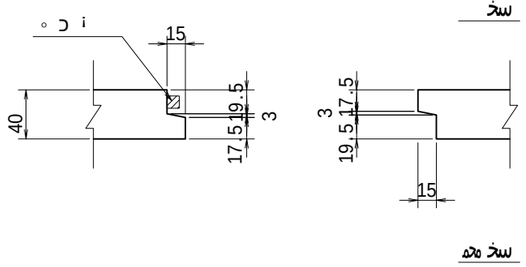

		0.000m	4.300m
		—	T-25
		kN/m3	24.5
		kN/m3	19.0
		N/mm2	35.0
		N/mm2	12.0
		N/mm2	0.50
	(SD295	N/mm2	160.0
		—	0.5

	ł 400x2000		
	H22.11.24		1:20
			H-10061313

VERTEX ベルテクス株式会社

2021/11/15 —

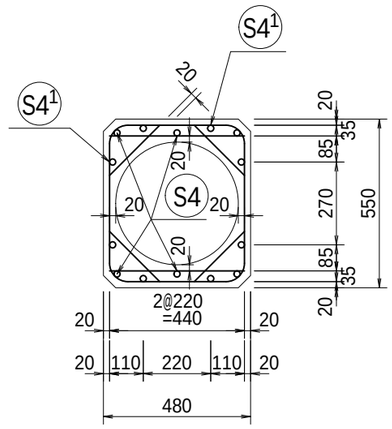

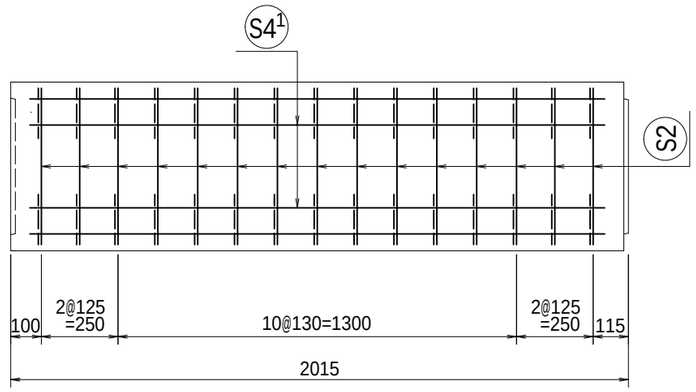

			↕ m	kg	kg	
	S1	D10	15	0.450	0.560	3.780
〃	S1¹	D10	15	0.450	0.560	3.780
〃	S2	D6	30	1.050	0.249	7.844
〃	S3	D6	60	0.235	0.249	3.511
〃	S4	D6	6	1.875	0.249	2.801
〃	S4¹	ｷ4	8	1.875	0.0986	1.479
						23.195 kg
			0.2703 m3			
			645 kg			

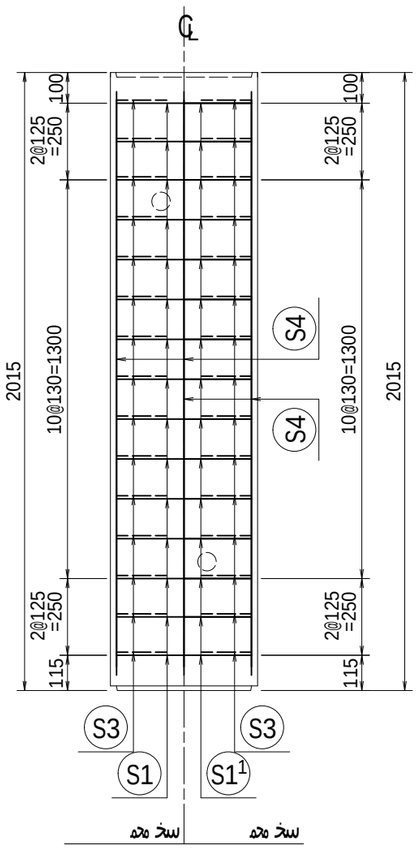

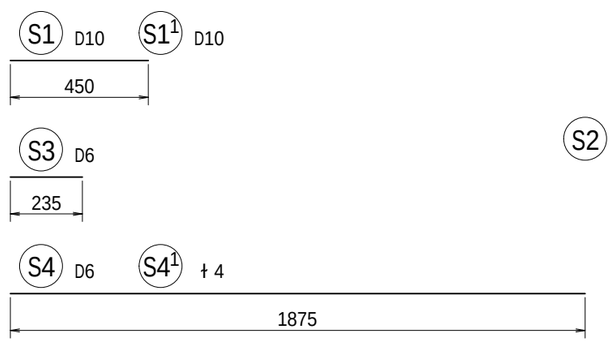

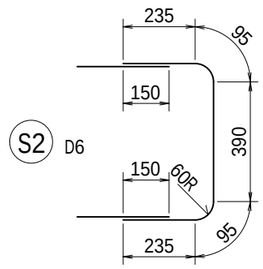

⅛	0.000m	4.300m
	ｏ	ｻﾝﾌﾟﾙ
	—	T-25
ｺﾝｸﾘｰﾄ	kN/m3	24.5
	kN/m3	19.0
	N/mm2	35.0
	N/mm2	12.0
	N/mm2	0.50
(SD295	N/mm2	160.0
	—	0.5

	ｷ400x2000		
	H23. 3. 3		1:20
			H-10061671

VERTEX ベルテクス株式会社

2021/11/15 —