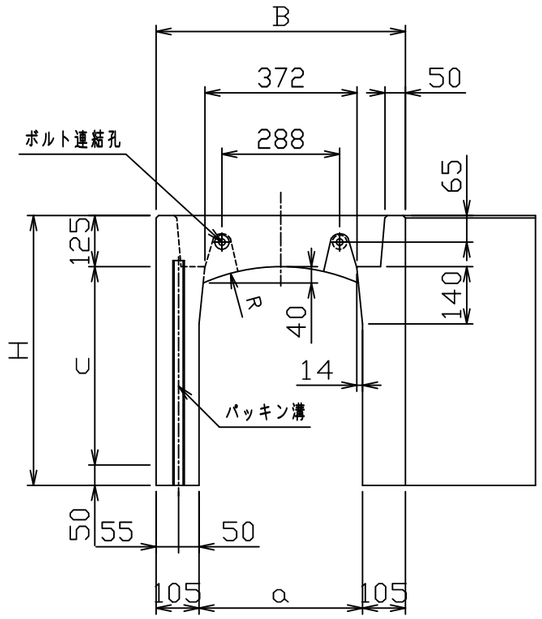

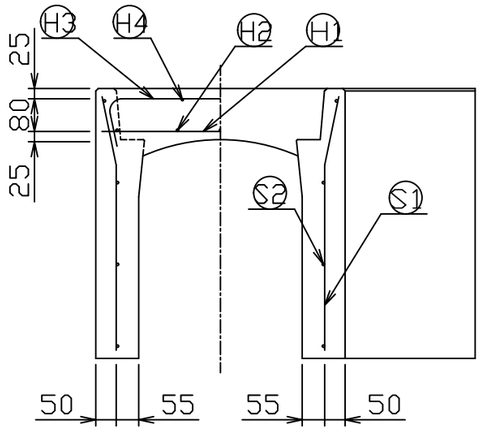

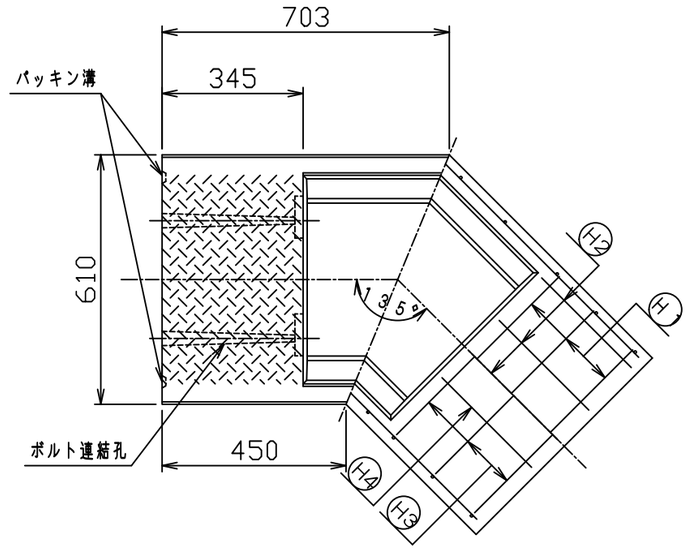

目地部詳細図　（S＝1／1）

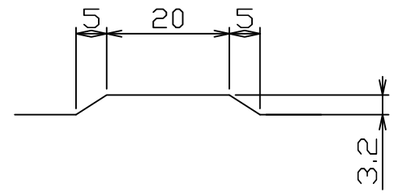

寸法表

呼び名	各部の寸法（mm）					はり部鉄筋				側壁部鉄筋（左右）		参考質量
	B	H	a	c	R	H1	H2	H3	H4	S1	S2	(kg)
400 × 400	610	560	400	385	470	D10-6	φ5-10	D6-8	φ5-4	D10-18	D6-8	400
500		660		485				D6-6				460
600		760		585								515
700		860		685							D6-10	570
800		960		785								630
900		1060		885							D6-12	685
1000		1160		985								740
1100		1260		1085				D10-6			D6-14	800
1200		1360		1185							D6-16	860

名称	CH-Ⅱ可変側溝 V0(修)			規格	水路幅400型（135°コーナー）
年月日	H26.2.5	縮尺	1/15	区分	規格一覧表
図番	980000011－711－00				
承認	大和	検図	大和	製図	中西

VERTEX ベルテクス株式会社

2021/7/19：社名表示の変更
2022/4/1：図番の変更(Q-13000601)